*INFORMAZIONI COMMERCIALI PER I CONSUMATORI*
*COMMERCIAL INFORMATION FOR THE CONSUMER*
*INFORMATIONS COMMERCIALES POUR LE CLIENT*
*INFORMACIONES COMERCIALES PARA EL CLIENTE*
*HANDELSINFORMATIONEN FÜR DEN KUNDEN*
*COMMERCIELE INFORMATIE VOOR DE GEBRUIKERS*
*РУКОВОДСТВО ПОЛЬЗОВАТЕЛЯ*

(IT) ISTRUZIONI PER INSTALLAZIONE USO E MANUTENZIONE
(GB) INSTALLATION, USE AND MAINTENANCE INSTRUCTION
(F) INSTRUCTIONS D'UTILISATION ET AVIS DE MONTAGE
(E) INSTRUCCIONES DE USO Y DE MONTAJE
(D) BEDIENUNGSANLEITUNG MIT MONTAGEANWEISUNGEN
(NL) GEBRUIKSAANWIJZING VOOR DE INSTALLATIE, HET GEBRUIK EN HET ONDERHOUD
(RU) УСТАНОВКА, ИСПОЛЬЗОВАНИЕ И УХОД

# SILT18 – SILT21

## ENERGY LABEL

*INFORMAZIONI TECNICHE*
*TECHNICAL INFORMATION*
*INFORMATION TECHNIQUES*
*INFORMACIONES TÉCNICAS*
*TECHNISCHE INFORMATIONEN*
*TECHNISCHE INFORMATIE*
*ТЕХНИЧЕСКАЯ ИНФОРМАЦИЯ*

## TYPE: FSLA

IT

Il simbolo sul prodotto o sulla confezione indica che il prodotto non deve essere considerato come un normale rifiuto domestico, ma deve essere portato nel punto di raccolta appropriato per il riciclaggio di apparecchiature elettriche ed elettroniche. Provvedendo a smaltire questo prodotto in modo appropriato, si contribuisce a evitare potenziali conseguenze negative per l'ambiente e per la salute, che potrebbero derivare da uno smaltimento inadeguato del prodotto. Per informazioni più dettagliate sul riciclaggio di questo prodotto, contattare l'ufficio comunale, il servizio locale di smaltimento rifiuti o il negozio in cui è stato acquistato il prodotto. Questo elettrodomestico è marcato conformemente alla Direttiva Europea 2002/96/CE sui rifiuti da apparecchiature elettriche ed elettroniche (WEEE).

GB

The symbol on the product or on its packaging indicates that this product may not be treated as household waste. Instead it shall be handed over to the applicable collection point for the recycling of electrical and electronic equipment. By ensuring this product is disposed of correctly, you will help prevent potential negative consequences for the environment and human health, which could otherwise be caused by inappropriate waste handling of this product. For more detailed information about recycling of this product, please contact your local city office, your household waste disposal service or the shop where you purchased the product. This appliance is marked according to the European directive 2002/96/EC on waste electrical and electronic equipment (WEEE).

F

Le symbole sur le produit ou son emballage indique que ce produit ne peut être traité comme déchet ménager. Il doit plutôt être remis au point de ramassage concerné, se chargeant du recyclage du matériel électrique et électronique. En vous assurant que ce produit est éliminé correctement, vous favorisez la prévention des conséquences négatives pour l'environnement et la santé humaine qui, sinon, seraient le résultat d'un traitement inapproprié des déchets de ce produit. Pour obtenir plus de détails sur le recyclage de ce produit, veuillez prendre contact avec le bureau municipal de votre région, votre service d'élimination des déchets ménagers ou le magasin où vous avez acheté le produit. Cet appareil est commercialisé en accord avec la directive européenne 2002/96/CE sur les dèchets del équipments èlectriques et èlctroniques (WEEE).

E

El símbolo en el producto o en su embalaje indica que este producto no se puede tratar como desperdicios normales del hogar. Este producto se debe entregar al punto de recolección de equipos eléctricos y electrónicos para reciclaje. Al asegurarse de que este producto se deseche correctamente, usted ayudará a evitar posibles consecuencias negativas para el ambiente y la salud pública, lo cual podría ocurrir si este producto no se manipula de forma adecuada. Para obtener información más detallada sobre el reciclaje de este producto, póngase en contacto con la administración de su ciudad, con su servicio de desechos del hogar o con la tienda donde compró el producto. Este electrodomestico està marcado conforme a la directiva Europea 2000/96/CE sobre los residuos de aparatos elèctricos y electrònicos (WEEE).

D

Das Symbol auf dem Produkt oder seiner Verpackung weist darauf hin, dass dieses Produkt nicht als normaler Haushaltsabfall zu behandeln ist, sondern an einem Sammelpunkt für das Recycling von elektrischen und elektronischen Geräten abgegeben werden muss. Durch Ihren Beitrag zum korrekten Entsorgen dieses Produkts schützen Sie die Umwelt und die Gesundheit Ihrer Mitmenschen. Umwelt und Gesundheit werden durch falsches Entsorgen gefährdet. Weitere Informationen über das Recycling dieses Produkts erhalten Sie von Ihrem Rathaus, Ihrer Müllabfuhr oder dem Geschäft, in dem Sie das Produkt gekauft haben. Dieses Elektrohaushaltsgerät ist entsprechend der EU-Richtlinie 2002/96/CE Über Elektro- und Elektronik - Altgeräte (WEEE).

NL

Het symbool op het product of op de verpakking wijst erop dat dit product niet als huishoudafval mag worden behandeld. Het moet echter naar een plaats worden gebracht waar elektrische en elektronische apparatuur wordt gerecycled. Als u ervoor zorgt dat dit product op de correcte manier wordt verwijderd, voorkomt u mogelijk voor mens en milieu negatieve gevolgen die zich zouden kunnen voordoen in geval van verkeerde afvalbehandeling. Voor meer details in verband met het recyclen van dit product, neemt u het best contact op met de gemeentelijke instanties, het bedrijf of de dienst belast met de verwijdering van huishoudafval of de winkel waar u het product hebt gekocht. Dit apparrat voldoet aan de Europese richtlijnen 2002/96/CE voor elektrische en elektronische afval (WEEE).

RU

Значок на приборе или на его упаковке означает, что прибор не относится к обычным бытовым отходам. Его необходимо отнести в специальный пункт сбора электрических и электронных приборов для вторичной переработки. Предусмотрите надлежащие меры при ликвидации этого прибора для того, чтобы избежать пагубного воздействия на окружающую среду и здоровье людей в результате неправильных действий по его уничтожению. Для получения более подробной информации по ликвидации этого прибора обратитесь в местные исполнительные органы или учреждение, занимающиеся сбором и переработкой отходов, или в магазин, в котором Вы его купили.
Этот прибор имеет значок Европейской Директивы 2002/96/CE по уничтожению электрических и электронных приборов (WEEE).

# INDICE

IT

**Avvertenze**

**Versioni d'uso**

**Installazione**

**Funzionamento**

**Manutenzione**

# AVVERTENZE

*** I bambini e le persone inesperte o i disabili possono utilizzare l'apparecchio solo sotto la supervisione di adulti.**

*** La distanza minima tra la superficie del piano di cottura e la parte inferiore della cappa deve essere 65 cm.**

**Quando l'etichetta dati tecnici interna alla cappa mostra il simbolo ⧈ , l'apparecchio è in classe II°, quindi non necessita di collegamento a terra.**

**Quando l'etichetta dati tecnici interna alla cappa non mostra il simbolo ⧈ , l'apparecchio è in classe I°, quindi necessita di collegamento a terra.**

* Nell'operazione di collegamento elettrico assicurarsi che la presa di corrente sia munita di collegamento a terra e verificare che i valori di tensione corrispondono con quelli indicati nella targhetta all'interno dell'apparecchio.

* Prima di procedere a qualsiasi operazione di pulizia o manutenzione è necessario togliere l'apparecchio dalla rete.

Se l'apparecchio non è provvisto di cavo flessibile non separabile e di spina, o di altro dispositivo che assicuri la omnipolare disinserzione dalla rete, con una distanza di apertura dei contatti di almeno 3 mm, allora tali dispositivi di separazione dalla rete devono essere previsti nell'istallazione fissa.

Se l'apparecchio è provvisto di cavo alimentazione e di spina, deve essere posto in modo che la spina sia facilmente accessibile.

**Evitare l'uso di materiali che causano fiammate (flambè) nelle immediate vicinanze dell'apparecchio. Nel caso di fritture fare particolarmente attenzione al pericolo di incendio che costituiscono olio e grassi. Particolarmente pericoloso per la sua infiammabilità è l'olio già usato. Non usare griglie elettriche scoperte.**

**Per evitare un possibile rischio di incendio attenersi alle istruzioni indicate per la pulizia dei filtri antigrasso e la rimozione di eventuali depositi di grasso sull'apparecchio.**

# VERSIONI D'USO

L'apparecchio è predisposto solo per la versione filtrante e pertanto è dotato di filtri antigrasso in metallo e di filtri antigrasso in carboni attivi.

# INSTALLAZIONE

Verificare che l'imballo sia integro e all'interno tutti i componenti non siano danneggiati, in caso contrario contattare il rivenditore e non proseguire con l'installazione.
Prima di procedere all'installazione leggere attentamente tutte le istruzioni di seguito riportate.

**Installazione SILT18**
Posizionare la piastra di fissaggio (Dis.1) nel soffitto in corrispondenza del centro del piano cottura, realizzare i fori e fissare la piastra mediante le viti e i tasselli in dotazione. Il cavo alimentazione deve passare attraverso il foro della piastra indicato dalla freccia nel Dis.1.
Prelevare il prodotto aspirante dall'imballo e posizionarlo in una zona idonea dove non possa essere danneggiato. Rimuovere la copertura cromata superiore (vedi dis.2) allentando il grano di fissaggio laterale.
Rimuovere il tubo di centraggio della copertura cromata superiore (vedi dis.2) e posizionarvi l'asta telescopica con diametro più grande, non prima di aver inserito la copertura superiore cromata nell'asta telescopica. (dis. 3).
Bloccare l'asta telescopica con due viti in acciaio e relativi dadi forniti in dotazione. (dis. 4).
Inserire la copertura cromata da soffitto nell'asta come da Dis.5.
Inserire il cavo alimentazione nell'asola indicata dalla freccia nel dis.4 A farlo scorrere all'interno dell'asta facendolo uscire nell'asola superiore. (dis.5 A).

Regolare l'escursione dell'asta telescopica facendo attenzione nel mantenere tra il punto più basso della cappa e il piano cottura almeno 65Cm. Serrare i grani centrali dell'asta in modo da evitare che questa possa scorrere.
**Attenzione:** Nel caso di installazioni con escursione minima dell'asta telescopica è preferibile serrare i grani di fissaggio dopo l'installazione del prodotto a soffitto.

Inserire l'asta di sostegno nella piastra a soffitto fissata in precedenza e bloccare mediante le viti passanti. Effettuare il collegamento elettrico. Sollevare la copertura cromata da soffitto e bloccarla tirando il grano laterale (dis.6).

**Installazione SILT21**
Posizionare la piastra di fissaggio (dis. 1) nel soffitto in corrispondenza del centro del piano cottura, realizzare i fori e fissare la piastra mediante le viti e i tasselli in dotazione. Il cavo alimentazione deve passare attraverso il foro della piastra indicato dalla freccia nel dis. 1.

Prelevare il prodotto aspirante dall'imballo e posizionarlo in una zona idonea dove non possa essere danneggiato.

Fissare l'asta snodata al prodotto aspirante bloccandola inserendo la vite di fissaggio come da dis. 10..

Regolare l'altezza del prodotto facendo attenzione nel mantenere tra il punto più basso della cappa ed il piano cottura almeno 65 cm; la regolazione avviene intervenendo sulle viti di fissaggio dell'asta allentandole, regolando l'altezza e serrandole nuovamente.

Inserire nella parte superiore dell'asta, la cover di copertura della piastra di fissaggio come da dis. 8.

Agganciare il prodotto alla piastra di fissaggio bloccandola utilizzando le due viti in dotazione come da dis. 11.

Effettuare il collegamento elettrico.

Sollevare la cover di copertura della piastra di fissaggio bloccandola con le viti in dotazione come da dis. 9.

# FUNZIONAMENTO

## Radiocomando Serie RC001

Radiocomando per il comando a distanza di cappe aspiranti.

**CARATTERISTIICHE TECNICHE**
- Alimentazione pila alkalina: 12V mod.23A
- Frequenza di lavoro: 433,92 Mhz
- Combinazioni: 32.768
- Consumo max.: 25 mA
- Temperatura d'esercizio: -20 ÷ + 55 °C
- Dimensioni: 120x45x15mm.

**DESCRIZIONE DI FUNZIONAMENTO**
Il trasmettitore è dotato di 5 tasti per la gestione del funzionamento della cappa, come di seguito specificato:

☼ : interruttore ON/OFF luce.
⏻ : interruttore ON (1° velocità) OFF motore.
— : diminuire velocità.
+ : aumentare velocità.
🕒 : temporizzatore 10 minuti.

**CONDIZIONE INIZIALE DI FUNZIONAMENTO**
Il radiocomando viene fornito dal costruttore pronto per l'uso, contenente già dei codici predefiniti di Fabbrica.

MODALITÀ DI FUNZIONAMENTO
**Configurazione standard:**
La configurazione di fabbrica prevede che tutti i sistemi " cappa - radiocomando " abbiano lo stesso codice di trasmissione. Nel caso siano installati due sistemi " cappa - radiocomando " nello stesso locale o nelle immediate vicinanze i sistemi avendo lo stesso codice di trasmissione potrebbero essere influenzati quindi è necessario cambiare il codice di un solo radiocomando.

**Generazione di un nuovo codice trasmissione:**
Il radiocomando viene fornito dalla fabbrica con dei codici predefiniti. Se si desidera una nuova generazione di codici, occorre eseguire la procedura nel seguente modo: premere contemporaneamente i tasti:

+ ⏻ —

in modo continuo per 2 secondi, nello stesso istante si avrà l'accensione dei Led, successivamente premere i tasti:

+ —

(entro 5 secondi), 3 lampeggi dei Led indicheranno che l'operazione è stata completata.

**ATTENZIONE! Questa operazione cancella in maniera definitiva i codici preesistenti.**

Apprendimento del nuovo codice di trasmissione: Dopo aver cambiato il codice di trasmissione nel radiocomando, occorre far apprendere alla centrale elettronica della cappa aspirante il nuovo codice nel seguente modo: Premere il pulsante di spegnimento generale della cappa, ripristinare l'alimentazione alla centrale elettronica, da questo momento ci sono 15 secondi di tempo per premere il tasto Luce: ☼ per far sì che la centrale si sincronizzi con il nuovo codice.

**Ripristino della configurazione di Fabbrica:**
Se si desidera ripristinare la configurazione di Fabbrica, occorre eseguire la procedura nel seguente modo: premere contemporaneamente i tasti:

+ ⏻ —

in modo continuo per 2 secondi, nello stesso istante si avrà l'accensione dei Led, successivamente premere i tasti:

☼ 🕒

(entro 5 secondi), 6 lampeggi dei Led indicheranno che l'operazione è stata completata.
**ATTENZIONE! Questa operazione cancella in maniera definitiva i codici preesistenti.**

Tasto d'emergenza:
In caso di non funzionamento del radiocomando, per lo spegnimento dell'apparecchiatura, intervenire sul tasto d'emergenza. Dopo eventuali riparazioni, ripristi- nare il tasto d'emergenza.

ATTENZIONE
La batteria deve essere sostituita ogni anno per garantire la portata ottimale del trasmettitore.
Per sostituire la batteria scarica rimuovere il coperchio di plastica, togliere la batteria in uso e inserirne una nuova rispettando la polarità indicata nel contenitore.
La batteria usata deve essere smaltita negli appositi raccoglitori.

Il prodotto
Radiocomando RC001
è conforme alle specifiche della Direttiva R&TTE 99/5/EC.

AVVERTENZE
Cambiamenti o modifiche non espressamente approvate dal detentore del certificato di compatibilità alle norme possono invalidare il diritto dell'utente all'utilizzo dell'apparecchiatura

*Rev. 0 26/08/14*

Il prodotto in modalità stand-by ha un consumo inferiore a 0.5W.

# MANUTENZIONE

* Un'accurata manutenzione garantisce un buon funzionamento ed un buon rendimento nel tempo.

* Una cura particolare va rivolta al **filtro antigrasso.**

**Sostituzione filtri SILT18**
La rimozione dei filtri avviene in primo luogo rimuovendo la cover cromata inferiore svitando la ghiera di sostegno mediante l'apposita chiave fornita in dotazione (dis. 13).
**Sorreggere la cupola in fiber glass durante la rimozione della cover cromata.**
Sfilare la cupola in fibergiass.
Svitare il pomello di fissaggio del filtro, ruotare il fermo di sicurezza e sfilare i filtri come da (dis. 14).
Il filtro viene inserito mediante l'operazione inversa.

**Sostituzione filtri SILT21**
Rimuovere la piastra cilindrica inferiore come da dis. 15, tirandola verso il basso in quanto sorretta magneticamente.
Rimuovere i filtri antigrasso agendo sull'apposita maniglia.

La pulizia del filtro antigrasso metallico può essere eseguita a mano o in lavastoviglie.
La pulizia avviene in rapporto all'uso, almeno una volta ogni due mesi.
La sostituzione del filtro al carbone avviene in rapporto all'uso, almeno una volta ogni sei mesi.

Per la pulizia dell'apparecchio stesso viene consigliato l'uso di acqua tiepida e detersivo neutro, evitando l'uso di prodotti contenenti abrasivi.

**La sostituzione del cavo alimentazione deve essere eseguita esclusivamente da personale autorizzato.**

**Sostituzione delle lampade LED SILT21:**
Sollevare la copertura superiore della cappa rimuovendo le 4 viti di fissaggio (dis. 7), individuare la lampada LED difettosa e sostituirla, con una delle stesse caratteristiche. Ripristinare la copertura superiore.

**Sostituzione delle lampade LED SILT18:**
Per la sostituzione della lampada led di illuminazione occorre in primo luogo rimuovere la copertura cromata inferiore svitando la ghiera come da dis. 13.
**Sorreggere la cupola in fiber glass durante la rimozione della copertura cromata.**
Sfilare la cupola in fibergiass.
Scollegare il connettore elettrico del led, allentare le viti di fissaggio posizionate lateralmente alla lampada LED e sfilarla verso il basso (dis. 17). Sostituirla con una delle stesse caratteristiche. Ripristinare il collegamento elettrico e i componenti rimossi in precedenza.

**Sostituzione delle circoline fluorescenti SILT18:**
Per la sostituzione delle circoline d'illuminazione ambiente occorre in primo luogo rimuovere la copertura cromata inferiore svitando la ghiera come da dis. 13.
**Sorreggere la cupola in fiber glass durante la rimozione della copertura cromata.**
Sfilare la cupola in fibergiass.
Rimuovere le viti di fissaggio dei supporti circoline come da dis. 18 e sfilarlo verso il basso come da dis. 19.
Sostituire le circoline difettose e ripristinare i componenti rimossi.
**Sostituzione della circolina fluorescente**

# CONTENTS

GB

**Warnings**

**Uses**

**Installation**

**Working**

**Maintenance**

# WARNINGS

*** The appliance is not intended for use by young children or infirm persons without supervision. Young children should be supervised to ensure they do not play with the appliance.**

*** The cooker surface and the inferior part of the cooker hood must be at a minimun distance of 65 cm.**

**If the rating lable in the cooker-hood shows the symbol ⧈ , the appliance is built in class II° and it does not need any earth connection.**

**If the rating lable in the cooker-hood does not show the symbol ⧈, the appliance is built in class I° and it needs the earth connection.**

* When performing the electrical connections on the appliance, please make sure that the current-tap is provided with earth connection and that voltage values correspond to those indicated on the label placed inside the appliance itself.

* Before carrying out any cleaning or maintaining operations, the appliance needs to be removed from the electric grid. If the appliance is not provided with a non-separable flexible cable and plug, or with another device ensuring omnipolar disconnections from the grid, with an opening distance between the contacts of at least 3 mm, then such disconnecting devices must be supplied within the fixed installation.

If the fixed appliance is endowed with a supply cord and a plug, the appliance has to be put in a place where the plug can be reached easily.

*** The use of materials which can burst into flames should be avoided in close proximity of the appliance. When frying, please pay particular attention to fire risk due to oil grease. Being highly inflammable, fried oil is especially dangerous. Do not use uncovered electric grills.**

**In order to avoid possible fire risk, all instructions for grase-filter cleaning and for removing eventual grease deposits should be strictly followed.**

# USES

The appliance can only be used in the filtering version, so it is equipped with metal grease filters and activated charcoal filters.

# INSTALLATION

Make sure that the packaging is in perfect conditions and that none of the components inside is damaged : in case of damaged components, please contact your retailer and do not carry out installation.
Read all of the following instructions before carrying out installation.

**SILT18 Installation**
Place the fixing plate (Fig.1) in the ceiling, connected with the centre of cook-top , drill the holes and fix the plate using the screws and screw anchors supplied with the appliance.
The power cord must pass through the plate hole shown by the arrow in Fig.1.

Take the cylindrical support rod from inside the packaging and cut it accordingly to the ceiling height , assuring a distance of from the cook-top to the lowest part of the cooker-hood. .
*Caution: the rod side where holes are present must not be cut.

Remove the chromium plated cover from the cooker-hood (see fig.2), then fit the support rod and fix it by tightening the related nut (Fig.3). Pay special care in adjusting the support rod in vertical position.
Insert the power cord into the support rod until it comes out from the slot placed in the upper side of the rod.

Refit the chromium plated cover previously removed (Fig. 2).
Insert the ceiling chromium plated cover into the rod, as per Fig.4.
Insert the support rod into the ceiling plate previously fixed and tighten it with the through screw.
Adjust the appliance vertically by tightening the three dowels in the ceiling plate.
Carry out the electric connection .
Lift the ceiling chromium plated cover and fix it by tightening the side dowel (Fig.5).

**SILT19 Installation**
Place the fixing plate (Fig.1) in the ceiling, connected with the centre of cook-top , drill the holes and fix the plate using the screws and screw anchors supplied with the appliance.
The power cord must pass through the plate hole shown by the arrow in Fig.1.
Take the cylindrical support rod from inside the packaging and cut it accordingly to the ceiling height , assuring a distance of from the cook-top to the lowest part of the cooker-hood. .
*Caution: the rod side where holes are present must not be cut.

Remove the steel cover placed in the upper side of the appliance by unscrewing the 4 fixing screws. (fig.6).
Fit the support rod and fix it by tightening the related nut (Fig.3). Pay special care in adjusting the support rod in vertical position.

Insert the power cord into the support rod, through the side hole (Fig. 7), until it comes out from the slot placed in the upper side of the rod.

Refit the cover previously removed (Fig. 6).
Insert the ceiling cover into the rod, as per Fig. 8.
Insert the support rod into the ceiling plate previously fixed and tighten it with the through screw.
Adjust the appliance vertically by tightening the three dowels in the ceiling plate.
Carry out the electric connection .
Lift the ceiling cover and fix it by tightening the side dowel (Fig.9).

**SILT21 Installation**
Place the fixing plate (Fig.1) into the ceiling , in a position which coincides with the centre of your cook-top, then drill the holes and fix the plate by using the screws and screw anchors supplied with the appliance. The power cord needs to pass through the plate hole, which is shown by the arrow in Fig.1.

Remove the appliance from its packaging and place it in a suitable area, where it is not likely to be damaged.

Fix the articulated rod to the product by inserting and tightening the fixing screw, as shown in Fig. 10.

Adjust the height of the appliance , making sure a minimum distance of at least 65 cm is maintained between the lowest part of the hood and the cook-top; height adjustment can be done by loosening the rod fixing screws , adjusting the appliance height and then by fastening them again.

Insert the fixing plate cover from the rod upper part, as per Fig. 8.

Hang the appliance to the fixing plate, and secure the plate by using the two screws supplied with the appliance, as shown in Fig. 11.

Make the electric connection.

Lift the fixing plate cover and secure it with the screws supplied with the appliance, as shown in Fig.9

# WORKING

## RC001
### RADIO CONTROL
Radio control used for the remote operation of ducted cooker hoods.

**TECHNICAL DATA**
- Alkaline battery powered: 12 V mod. 23 A
- Operating frequency: 433.92 Mhz
- Combinations: 32.768
- Max. consumption: 25 mA
- Operating temperature: -20 ÷ + 55 °C
- Dimensions: 120 x 45 x 15 mm.

**OPERATING DESCRIPTION**
The transmitter is equipped with 5 buttons for cooker hood management, as specified below:

☼ : Light ON/OFF command.
⏻ : Motor ON (speed level 1) / OFF command.
— : Reduce speed.
+ : Increase speed.
🕒 : 10-minute timer.

**INITIAL OPERATING CONDITION**
The manufacturer supplies the radio control unit ready to be used with codes preset in the Factory

OPERATION MODE
**Standard configuration:**
Standard configuration requires all "cooker hoods - radio control - system" to be provided with the same transmission code. In the event two cooker hoods - radio control system are installed in the same room or nearby, each system may affect the operation of the another. Therefore, the code of one radio control system must be changed.

**Generatiing a new transmiissiion code:**
The radio control system is provided with preset codes. Should new codes be required, proceed as follows: Press simultaneously buttons:

+ ⏻ —

for two seconds. When Leds light on, press buttons:

+ —

(within 5 seconds). Leds flashing 3 times indicate
the procedure is completed.

**WARNING! This operation deletes permanently the preset codes.**

**Learniing the new transmiissiion code:**
Once the transmission code is changed in the radio control unit, the electronic central unit of the cooker hood must be made to set the new code in the fol- lowing way:
Press the main power-off button of the hood and then restore power to the electronic control unit. Within the next 15 seconds, press the Liight Button ☼ to synchronise the central unit with the code.

**Reset of the Factory confiiguratiion:**
To restore the Factory configuration, follow the pro- cedure described below: press simultaneously buttons:

+ ⏻ —

for 2 seconds. When Leds light on, press buttons:

☼ 🕒

(within 5 seconds). Leds flashing 6 times indicate the procedure is completed.

**WARNING! This operation deletes permanently the preset codes.**

Emergency button:
In the event that the radio control does not work, use the emergency button to switch the appliance off. After any necessary repairs have been performed, reset the emergency button.

WARNIING
The battery should be replaced every year to guarantee the optimal range of the transmitter.
To replace the exhausted battery, take the plastic lid off, remove the battery and replace it with a new one, observing the correct battery polarities.
Used batteries should be discarded in special collection bins.

The below product:
RC001 Radiio Controll
complies with the specifications set out in the R&TTE Directive 99/5/EC.

WARNING
Any adjustments or modifications which have not been expressly approved by the holder of the legal conformity certificate may invalidate the user's rights relating to the operation of the device.

*Rev. 0 26/08/14*

The energy consumption of the appliance in stand - by mode is lower than 0.5W.

# MAINTENANCE

An accurate maintenance guarantees good functioning and long-lasting performance.
A special care is due to the grease filter.

**SILT18 grease filters replacement**
To remove the grease filters , first remove the lower chromium plated cover by unscrewing the support metal ring using the suitable spanner supplied with the appliance (Fig. 11).
Hold the fiber glass dome during the chromium plated cover removing operations.
Remove the dome as per Fig.12.
Unscrew the filter fixing knob, rotate the safety lock and remove the filters as shown in Fig. 13.
To insert the filter, please follow the reverse procedure.

**SILT19 grease filters replacement**
Remove the lower cylindrical plate as shown in Fig. 14, by pulling it downwards since it is magnetically hold.
Remove the grease filters by acting on their handle.

The metal grease filter can be washed by hand or in the dishwasher.
The grease filter needs regular cleaning depending on its use, once every two months at least.
The charcoal filter needs to be replaced depending on its use , once every six months at least..

We recommend to use tepid water and a neutral detergent to clean the appliance, while abrasive products should be avoided .
**The power cord replacement must be carried out by specialized personnel only**.

**LED SILT19 lamps replacement:**
Remove the cooker-hood upper cover by removing the 4 fixing screws (Fig. 15), find the damaged LED lamp and replace it with a new one with the same characteristics.
Refit the upper cover.

**LED SILT18 lamps replacement:**
To replace the led lamp, first remove the lower chromium plate cover by unscrewing its metal ring, as shown in Fig. 11.
Hold the fiber glass dome during the chromium plated cover removing operations.
Remove the dome as per Fig.12.
Disconnect the electric connector of the led, loosen the fixing screws placed laterally to the LED lamp, and remove it by pulling it downwards. (Fig.15).
Replace the lamp with a new one with the same characteristics.
Restore the electric connection and refit the components previously removed.

**SILT18 circular fluorescent neon replacement:**
To replace the room circular fluorescent neon , first remove the lower chromium plate cover by unscrewing its metal ring, as shown in Fig. 11.
Hold the fiber glass dome during the chromium plated cover removing operations .
Remove the dome as per Fig.12.
Remove the fixing screws of the circular neon support as per fig. 16 and pull it downwards, as per fig. 17
Replace the damaged circular neon and refit the components previously removed.

# INDEX

F

**Attention**

**Mode d’emploi**

**Installation**

**Fonctionnement**

**Entretien**

# ATTENTION

*** Les enfants, les personnes dépendantes ou handicapée ne peuvent utiliser l'appareil que si elles sont sous la surveillance d'adultes.**

*** La distance entre la surface de la table de cuisson et la base de la hotte doit être d'au moins 65 cm.**

**Quand l'ètiquette des caractéristiques techniques, qui se trouve dans la hotte montre le symbole ⧈ , l'appareil est en classe II°, par conséquent il n'a pas besoin de aucune connexion à la terre.**

**Quand l'ètiquette des caractéristiques techniques, qui se trouve dans la hotte ne montre pas le symbole ⧈ , l'appareil est en classe I°, par conséquent il a besoin de la connexion à la terre.**

* Lors du raccordement électrique assurez-vous que la prise de courant soit munie de mise à la terre; vérifiez aussi que les valeurs de tension correspondent à celles qui sont indiquées sur la plaque des caractéristiques de l'appareil, qui se trouve à l'intérieur de celui-ci.

*Avant de procéder à une opération d'entretien ou de nettoyage quelconque, il faut débrancher l'appareil.

Si votre appareil n'a pas pas de câble flexible qui ne peut pas être séparé, ni de prise ou bien d'autre dispositif qui garantisse le débranchement de tous les pôles du réseau,avec une distance d'ouverture entre les contacts d'au moins 3mm., ces dispositif de séparation du réseau doivent alors être prévus dans l'installation fixe.

Si l'appareil fixé est pourvu du câble de l'alimentation et une fiche, l'appareille doit être placé de manière que la fiche soit facilement accessible.

* Evitez d'utiliser des matériaux qui causent des flambées à proximité de l'appareil. Dans le cas de fritures, faites tout particulièrement attention au danger d'incendie que représentent les huiles et les corps gras.

A cause de son inflammabilité l'huile usagée est particulièrement dangereuse. N'utilisez pas de grilles électriques découvertes. Pour éviter des risques d'incendie possibles suivez les instructions donnèes concernant le nettoyage des filtres anti-graisses et sur la façon d'enlever des dépots éventuels de graisse sur l'appareil.

# MODE D'EMPLOI

L'appareil est prévu seulement pour le modèle filtrant et par conséquent il est pourvu de filtres anti-graisse en métal et de filtres anti-graisse à charbon actif.

# INSTALLATION

Vérifier que l'emballage est intact et que tous ses composants ne sont pas endommagés, dans le cas contraire contacter le revendeur et ne continuer pas avec l'installation.
Avant de commencer l'installation lire attentivement toutes les instructions suivantes.

Installation SILT18
Positionner la plaque de fixation (Dessin 1) sur le plafond en correspondance du centre de la table de cuisson, effectuer les trous et fixer la plaque en utilisant les vis et les chevilles en dotation.
Le câble d'alimentation doit passer à travers le trou de la plaque, comme indiqué par la flèche au le dessin 1.

Enlever la tige de soutien cylindrique de son emballage et couper la tige par rapport à l'hauteur du plafond, en respectant au moins 65 cm entre la table de cuisson et le point le plus bas de la hotte.
*Attention: le côté de la tige avec les perçages ne doit pas être coupé.

Enlever la couverture chromée de la hotte (voir dessin 2) puis insérer la tige de soutien et bloquer cette-ci en tirant le relatif écrou (dessin 3). Faire attention de régler la tige de soutien en position verticale.

Introduire le câble d'alimentation dans la tige e le faire sortir par le trou qui se trouve sur le côté supérieur de la tige.
Repositionner la couverture chromée enlevée précédemment (dessin 2).
Insérer la couverture chromée pour le plafond dans la tige comme au dessin 4.
Insérer la tige de soutien dans la plaque à plafond fixée précédemment et bloquer la tige en utilisant la vis débouchante.
Régler le produit verticalement en tirant les trois pions dans la plaque à plafond.
Effectuer le branchement électrique.
Soulever la couverture chromée pour plafond et bloquer la couverture en tirant le pion latéral (dessin 5).

**Installation SILT19**
Positionner la claque de serrage (dessin 1) sur le plafond en correspondance du centre de la table de cuisson, effectuer les trous et fixer la plaque en utilisant les vis et les chevilles en dotation. Le câble d'alimentation doit passer à travers le trou de la plaque indiqué par la flèche dans le dessin 1.

Enlever la tige de soutien cylindrique de son emballage e couper la tige par rapport à l'hauteur du plafond, en respectant au moins 65 cm entre la table de cuisson et le point le plus bas de la hotte.
***Attention:** le côté de la tige avec les perçages ne doit pas être coupé.

Enlever la couverture en acier positionnée sur le côté supérieur du produit en vissant les 4 vis de serrage à fond (dessin 6).

Insérer la tige de soutien et bloquer-la en serrant l'écrou (dessin 3). Faire attention de régler la tige de soutien en position verticale.
Insérer le câble d'alimentation dans la tige de soutien, à travers le trou d'entrée latéral (dessin 7) jusqu'à le faire sortir par le trou qui se trouve sur le côté supérieur de la tige.
Remettre la couverture enlevée précédemment (dessin 6). Insérer la couverture à plafond dans la tige, voir dessin 8.
Insérer la tige de soutien dans la plaque à plafond fixée précédemment et bloquer-la en utilisant la vis débouchante.
Régler le produit verticalement en tirant les trois pions dans la plaque à plafond.
Effectuer le branchement électrique.
Soulever la couverture chromée pour plafond et bloquer-la en tirant le deux vis latérales en dotation (dessin 9).

Effectuer le branchement électrique.
Soulever la couverture chromée pour plafond et bloquer-la en tirant le deux vis latérales en dotation (dessin 9).

**Installation SILT21**
Positionner la plaque de fixation (Dess. 1) sur le plafond en correspondance du centre du plan de cuisson, effectuer les trous et fixer la plaque en utilisant les vis et les chevilles fournies. Le câble d'alimentation doit passer à travers le trou de la plaque, comme indiqué par la flèche au dessin 1.

Sortir le produit de son emballage et le positionner dans un lieu où il ne peut pas être endommagé.

Fixer la barre articulée au produit aspirant en la bloquant avec les vis de serrage, comme indiqué au dess. 10.

Régler la hauteur du produit en faisant attention de maintenir au moins 65 cm entre le dessous de la hotte et le plan de cuisson ; pour le réglage desserrer les vis de serrage de la barre articulée, régler la hauteur et serrer de nouveau les vis.

Insérer la couverture de la plaque de fixation par l'extrémité supérieure de la barre, comme indiqué au dess. 8.

Accrocher le produit à la plaque de fixation et le bloquer en utilisant les deux vis fournies, comme indiqué au dess. 11.

Effectuer le branchement électrique.

Soulever la couverture de la plaque de fixation en la bloquant avec les vis fournies, comme indiqué au dess. 9.

# FONCTIONNEMENT

## RADIOCOMMANDE
## SÉRIE BEFREE S6/S

Radiocommande pour le pilotage à distance de hottes.

**CARACTÉRIISTIIQUES TECHNIIQUES**

- Alimentation par pile alcaline: 12V mod.23A
- Fréquence de travail: 433,92 Mhz
- Combinaisons: 32768
- Consommation maxi: 25 mA
- Température d'exercice: -20 ÷ + 55 °C
- Dimensions: 120x45x15 mm

**DESCRIIPTIION DE FONCTIIONNEMENT**

Le transmetteur est équipé de cinq touches pour la gestion du fonctionnement de la hotte. Ces touches sont les suivantes:

☼ : Interrupteur ON/OFF pour l'éclairage.

⏻ : Interrupteur ON (vitesse 1) /OFF pour le moteur.

— : réduire la vitesse.

+ : augmenter la vitesse.

🕒 : minuterie : 10 min.

**CONDITION INITIALE DE FONCTIONNEMENT**

La radiocommande est livrée par le fabricant prête à l'emploi, elle contient déjà les codes prédéfinis par l'usine.

MODE DE FONCTIIONNEMENT

**Confiiguratiion standard:**

La configuration d'usine prévoit que tous les systèmes " hotte - radiocommande " aient le même code de transmission. Si deux systèmes "hotte - radiocom- mande" sont installés dans la même pièce ou à proximité des systèmes ayant le même code de transmission, ils pourraient être influencés et il faudrait changer le code d'une seule radiocommande.

**Générattiion d"un nouveau code de transmiissiion:**

La radiocommande est fournie par l'usine avec des codes prédéfinis. Si vous désirez générer de nouveaux codes, procéder en appuyant à la fois sur les touches: de manière continue pendant 2 secondes, au même:

instant s'allumeront les leds, appuyer ensuite sur les touches:

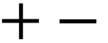

(dans les 5 secondes), 3 clignotements des leds indiqueront que l'opération a été complétée.

**ATTENTION ! Cette opération efface définitivement les codes préexistants.**

Apprentiissage du nouveau code de transmiissiion: Après avoir changé le code de transmission de la radiocommande, il faut faire apprendre à la centrale de la hotte aspirante le nouveau code comme suit: Appuyer sur la touche d'extinction générale de la hotte, rétablir l'alimentation à la centrale électronique, vous aurez alors 15 secondes pour appuyer sur la touche Lumière: ☼ pour faire en sorte que la centrale se synchronise avec le nouveau code.

**Rétablissement de la confiiguratiion d'usine :**

Si l'on désire rétablir la configuration d'usine, procéder comme suit: appuyer à la fois sur les touches:

de manière continue pendant 2 secondes, au même instant s'allumeront les leds, appuyer ensuite sur les touches:

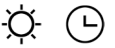

dans les 5 secondes), 6 clignotements des leds indiqueront que l'opération a été complétée.
**ATTENTION! Cette opération efface définitivement les codes préexistants.**

Touche d''arrêt d''urgence :
En cas de dysfonctionnement de la radiocommande, utilisez le bouton d'arrêt d'urgence pour éteindre l'appareil. Réactivez le bouton d'arrêt d'urgence après avoir effectué les réparations éventuelles.

ATTENTIION
La batterie doit être changée tous les ans pour garantir la portée optimale de l'émetteur.
Pour changer la batterie usagée, enlevez le couvercle plastique, remplacez la batterie déchargée par une batterie neuve en veillant au respect de la polarité indiquée sur le boîtier.
La pile usagée doit être mise au rebut dans un conte- neur spécial pour la collecte des piles et batteries usagées.

Le produit suivant
Radiiocommande RC001
est conforme aux spécifications
de la Directive R&TTE 99/5/EC.

AVERTISSEMENT
Tout changement ou modification n'ayant pas été expressément approuvé par le détenteur du certificat de compatibilité aux normes peut entraîner l'annulation du droit de l'utilisateur à exploiter l'appareil.

*Rev. 0 26/08/14*

La consommation de appareil en mode veille est inférieure à 0.5 W.

# ENTRETIEN

Un entretien soigné garantit un bon fonctionnement et un bon rendement dans le temps.
Un grand soin doit être apporté aux filtres anti-graisse.

**Remplacement filtres SILT18**
Avant de remplacer les filtres il faut enlever la couverture chromée inférieure en dévissant le manchon de soutien en utilisant la clé en dotation (dessin 11).

**Soutenir la coupole en fibre de verre pendant l'enlèvement de la couverture chromée.**
Enlever la coupole comme au dessin 12.
Dévisser le bouton de serrage du filtre, tourner la fermeture de sécurité et enlever les filtres comme au dessin 13.
Remettre le filtre dans le sens inverse.

**Remplacement filtres SILT19**
Enlever la plaque cylindrique inférieure, comme au dessin 14, en la tirant vers le bas en tant qu'elle est soutenue magnétiquement.
Enlever les filtres anti-graisse en employant la poignée relative.

Le nettoyage du filtre anti-graisse métallique peut être effectué à la main ou en lave-vaisselle.

Le nettoyage dépend de son utilisation, mais au moins une fois tous les deux mois.

Le remplacement du filtre à charbon dépend de son utilisation, mais au moins une fois tous les six mois.

Pour le nettoyage de l'appareil il est préférable d'utiliser de l'eau tiède et du détergent neutre, évitant l'emploi de produits abrasifs.

Le remplacement du câble d'alimentation doit être effectué seulement par un personnel autorisé.

**Remplacement des lampes LED SILT19:**
Soulever la couverture supérieure de la hotte en enlevant les 4 vis de serrage (dessin 15), déterminer la lampe LED défectueuse et remplacer-la avec une nouvelle aux mêmes caractéristiques.
Remettre la couverture supérieure.

**Remplacement des lampes LED SILT18:**
Pour le remplacement de la lampe Led d'allumage il faut d'abord enlever la couverture chromée inférieure en dévissant le manchon, comme au dessin 11.
**Soutenir la coupole en fibre de verre pendant l'enlèvement de la couverture chromée.**
Enlever la coupole comme au dessin 12.
Débrancher le connecteur électrique de la lampe Led, desserrer les vis qui se trouvent à côté de la lampe Led et tirer-la vers le bas (dessin 15). Remplacer la lampe avec une aux mêmes caractéristiques. Brancher de nouveau le courant électrique et replacer les éléments enlevés précédemment.

**Remplacement des circlines fluorescentes SILT18:**
Pour le remplacement des circlines d'allumage l faut d'abord enlever la couverture chromée inférieure en dévissant le manchon comme au dessin 1.
**Soutenir la coupole en fibre de verre pendant l'enlèvement de la couverture chromée.**
Enlever la coupole comme au dessin 12.
Enlever les vis de serrage des supports des circlines comme au dessin 16 et tirer vers le bas comme au dessin 17.
Remplacer les circlines défectueuses et remplacer les éléments enlevés précédemment.

# ÍNDICE

E

**Advertencias**

**Versiones**

**Instalacion**

**Funcionamiento**

**Mantenimiento**

# ADVERTENCIAS

*** Los niños y las personas incapacitadas o minusválidas sólo deben utilizar el aparato bajo supervisión de un adulto.**

*** La distancia mínima entre la superficie de la placa de cocción y la parte inferior de la campana debe ser de 65 cm.**

**Cuando la etiqueta de caracteristicas en el interior de la campana muestra el simbolo ⧈ , el aparate es en clase II, en este caso no necesita conexion a tierra.**

**Cuando la etiqueta de caracteristicas en el interior de la campana NO muestra el simbolo ⧈ , el aparate es en clase I, en este caso necesita conexion a tierra.**

* En el conexionado eléctrico asegurarse que la toma de corriente esté provista de conexión a tierra y verificar que los valores de tensión se corresponden con los indicados en la etiqueta de características del aparado.

* Antes de proceder a cualquier operación de limpieza o mantenimiento es necesario desconectar el aparato de la red. Si el aparato no está provisto de cable flexible no removible y de conector, o de otro dispositivo que asegure la desconexión omnpolar de la red con una distancia de apertura de los contactos de al menos 3 mm. entonces este dispositivo de separación de la red debe estar previsto en la instalación fija.

Si el aparato estáprovisto de cable de alimentación y de conector, el aparato debe sesituado de forma que la clavica resulte facilmente aseguirle.

*** Evitar el uso de materiales que causen llamarada cerca de la campana. En el caso de fritos prestar atención especial al peligro de incendio que conlieven el aceite y la grasa. Particularmente peligroso por su inflamabilidad es el aceite ya usado. No utilizar parrillas eléctricas descubiertas.**

**Para evitar un posible riesgo de incendio atenerse a las instruciones indicadas para la limpieza de los filtros antigrasa y la limpieza de eventules depósitos de grasa en el aparado.**

# VERSIONES

Este aparato existe solo en versión filtrante y por lo tanto está equipado con filtros anti-grasa de metal y filtros anti-grasa de carbón activo.

# INSTALACION

Controlar que el embalaje esté intacto y que en su interior no haya componentes dañados, en caso contrario ponerse en contacto con el revendedor y no continuar con la instalación.
Antes de iniciar la instalación leer con atención todas las instrucciones indicadas a continuación.

**Instalación SILT18**
Colocar la placa de fijación (Dib.1) en el techo centrada respecto a la encimera, efectuar los orificios y fijar la placa con los tornillos y tacos suministrados.
El cable de alimentación debe pasar a través del orificio de la placa indicado por la flecha en el Dib.1.

Sacar del embalaje la barra cilíndrica de sostén y cortarla según la altura del techo, dejando como mínimo 65cm desde la encimera hasta el punto más bajo de la campana.
***Atención: no hay que cortar el extremo de la barra que tiene los orificios**.

Quitar la máscara cromada de la campana (ver dib.2), luego introducir la barra de sostén y bloquearla tirando de la tuerca correspondiente (dib.3). Colocar con atención la barra de sostén en posición vertical.
Introducir el cable de alimentación dentro de la barra de sostén hasta que salga por el orificio del extremo superior de la barra.
Volver a colocar la máscara cromada que se quitó precedentemente (dib. 2).

Introducir la máscara cromada del techo en la barra como indicado en el Dib.4.
Introducir la barra de sostén en la placa del techo colocada anteriormente y bloquearla con los tornillos prisioneros.
Colocar el producto verticalmente tirando de los tres bulones de centraje en la placa del techo.
Efectuar la conexión eléctrica.
Levantar la máscara cromada del techo y bloquearla tirando del bulón de centraje lateral (dib.5).

**Instalación SILT19**
Colocar la placa de fijación (Dib.1) en el techo centrada respecto a la encimera, efectuar los orificios y fijar la placa con los tornillos y tacos suministrados.
El cable de alimentación debe pasar a través del orificio de la placa indicado por la flecha en el Dib.1.

Sacar del embalaje la barra cilíndrica de sostén y cortarla según la altura del techo, dejando como mínimo 65cm desde la encimera hasta el punto más bajo de la campana.
***Atención: no hay que cortar el extremo de la barra que tiene los orificios.**

Quitar la cubierta de acero colocada en el lado superior del producto extrayendo los 4 tornillos de fijación (dib.6).

Introducir la barra de sostén y bloquearla tirando de la tuerca correspondiente (dib.3). Colocar con atención la barra de sostén en posición vertical.
Introducir el cable de alimentación dentro de la barra de sostén, a través del orificio lateral (dib. 7) hasta que salga por el orificio del extremo superior de la barra.
Volver a colocar la cubierta que se quitó precedentemente (dib. 6).
Introducir la placa del techo en la barra como indicado en el Dib.8.
Introducir la barra de sostén en la placa del techo colocada anteriormente y bloquearla con los tornillos prisioneros.
Colocar el producto verticalmente tirando de los tres bulones de centraje en la placa del techo.
Efectuar la conexión eléctrica.
Levantar la tapa del techo y bloquearla mediante los dos tornillos suministrados. (dib.9).

**Instalación SILT21**
Colocar la placa de fijación (Dib.1) en el techo centrada respecto a la encimera, efectuar los orificios y fijar la placa con los tornillos y los tacos suministrados.
El cable de la corriente tiene que pasar por el orificio de la placa indicado por la flecha en el Dib.1.

Sacar la campana extractora de su embalaje y colocarlo en un lugar en donde no se pueda dañar.

Fijar la barra articulada a la campana fijándola con los tornillos de fijación como se indica en el dib. 10.

Adaptar la altura del producto poniendo atención en dejar al menos 65cm entre el punto más bajo de la campana y la encimera; la regulación se efectúa desatornillando un poco los tornillos de fijación de la barra, regulando la altura y volviéndolos a apretar.

Introducir en la parte superior de la barra, el tapón de cobertura de la placa de fijación como se indica en el dib. 8.

Enganchar el producto a la placa de fijación bloqueándola con los tornillos suministrados como se indica en el dib.11.

Efectuar la conexión eléctrica.

Levantar el tapón de cobertura de la placa de fijación bloqueándola con los tornillos suministrados como se indica en el dib.9

# FUNCIONAMIENTO

RADIOCONTROL SERIE
BEFREE S6/S
Radiocontrol para el mando a distancia de campanas de extractoras.

**CARACTERÍSTICAS TÉCNICAS**
- Alimentación con batería alcalina: 12V mod.23A
- Frecuencia de trabajo: 433,92 Mhz
- Combinaciones: 32.768
- Consumo máx.: 25 mA
- Temperatura de funcionamiento: -20 ÷ + 55 °C
- Dimensiones: 120x45x15mm.

**DESCRIIPCIIÓN DEL FUNCIIONAMIIENTO**
El transmisor está dotado de 5 teclas para la gestión del funcionamiento de la campana, como se especifica a continuación:

☼ : Interruptor ON/OFF luz.
⏻ : Interruptor ON (1° velocidad) OFF motor.
— : Diminuir velocidad.
+ : Aumentar velocidad.
🕒 : Temporizador 10 minutos.

**CONDICIÓN INICIAL DE FUNCIONAMIENTO**
El fabricante suministra el radiomando listo para el uso, con los códigos predefinidos de fábrica.

MODALIDAD DE FUNCIONAMIENTO
**Configuración estándar:**
La configuración de fábrica prevé que todos los sistemas de "campana - radiomando" tengan el mismo código de transmisión. Si se instalan dos sistemas "campana - radiomando" en el mismo local o en las cercanías, los sistemas, teniendo el mismo código de transmisión pueden ser influenciados, por tanto, es necesario cambiar el código de un solo radiomando.

**Generación de un nuevo código de transmisión:**
El radiomando ya viene de fábrica con códigos predefinidos. Si desea una nueva generación de códigos, realice el procedimiento de la siguiente manera:
presione simultáneamente las teclas:

+ ⏻ —

de forma constante durante 2 segundos, en el mismo momento se encenderán los leds, sucesivamente presione las teclas:

+ —

(dentro de 5 segundos), 3 parpadeos de los leds indicarán que se completó la operación.

**¡ATENCIÓN! Esta operación cancela de forma definitiva los códigos ya existentes.**

Aprendizajje dell nuevo código de transmisión: Después de cambiar el código de transmisión en el radiomando, hay que hacer que la central electrónica aprenda el nuevo código de la campana aspiradora, de la siguiente manera:
Presione el pulsador de apagado general de la campana, restablezca la alimentación a la central electrónica, a partir de este momento tiene 15 segundos de tiempo para presionar la tecla Luz: ☼ para que la central se sincronice con el nuevo código.

**Restablleciimiiento de lla confiiguraciión de fábriica:** Si desea restablecer la configuración de fábrica, realice el procedimiento de la siguiente manera: presione simultáneamente las teclas:

+ ⏻ —

de forma constante durante 2 segundos, en el mismo momento se encenderán los leds, sucesivamente presione las teclas:

☼ 🕒

(dentro de 5 segundos), 6 parpadeos de los leds indicarán que se completó la operación.
**¡ATENCIÓN! Esta operación cancela de forma definitiva los códigos ya existentes.**

Tecla de emergencia:
En caso de no funcionamiento del radiocontrol, para el apagado del aparato, utilizar la tecla de emergencia. Después de eventuales reparaciones, restablecer la tecla de emergencia.

ATENCIÓN
La batería se debe sustituir cada año para garantizar el alcance óptimo del transmisor. Para sustituir la batería descargada quite la tapa de plástico, luego haga lo mismo con la batería en uso y por último introduzca una nueva respetando la polaridad indicada.
La batería usada se debe arrojar en los contenedores especiales.

El producto
Radiiocontroll RC001
está en conformidad con las
especificaciones de la
Directiva R&TTE 99/5/EC.

CE

ADVERTENCIAS
Cambios o modificaciones no expresamente aprobadas por quien posee el certificado de compatibilidad a las normas, pueden invalidar el derecho del usuario al uso de los aparatos

*Rev. 0 26/08/14*

El producto cuando está en modalidad “stand by” tiene un consumo inferior a 0.5W.

# MANTENIMIENTO

Un mantenimiento cuidadoso es una garantía de buen funcionamiento y buen rendimento de un aparato a lo largo del tiempo.
Prestar especial atención al mantenimiento del filtro anti-grasa.

**Sustitución filtros SILT18**
Para extraer los filtros sacar primero la máscara cromada inferior desenroscando la tuerca de sostén con la correspondiente llave suministrada (dib. 11).
Aguantar la cúpula de fiber glass mientras se saca la máscara cromada.
Sacar la cúpula como indicado en el dib.12.
Desatornillar el pomo de fijación del filtro, girar el pestillo de seguridad y sacar los filtros como indicado en el dib. 13.
Para colocar el filtro efectuar la operación inversa.

**Sustitución filtros SILT19**
Quitar la plancha cilíndrica inferior como indicado en el dib. 14, tirando hacia abajo puesto que se aguanta con imanes.
Extraer los filtros anti-grasa tirando de la correspondiente manilla.

La limpieza del filtro anti-grasa metálico se puede hacer a mano o en el lavavajillas.
La limpieza depende de la frecuencia de empleo, al menos una vez cada dos meses.
La sustitución del filtro de carbón depende de la frecuencia de empleo, al menos una vez cada seis meses.

Para la limpieza del aparato se recomienda usar agua tibia y jabón neutro, evitar el uso de productos abrasivos.

**La sustitución del cable de alimentación debe ser efectuada sólo por personal autorizado.**

**Sustitución de las lamparitas LED SILT19:**
Levantar la máscara superior de la campana sacando los 4 tornilos de fijación (dib. 15), encontrar el LED defectuoso y sustituirlo con uno de las mismas características. Volver a colocar la máscara superior.

Sustitución de las lamparitas LED SILT18:
Para sustituir el led de alumbrado hay que sacar primero la máscara cromada inferior desenroscando la tuerca como indicado en el dib. 11.
**Aguantar la cúpula de fiber glass mientras se saca la máscara cromada.**
Sacar la cúpula como indicado en el dib.12.
Desconectar el conector eléctrico del led, aflojar los tornillos de fijación colocados a un lado del led y tirarlo hacia abajo (dib.15).
Sustituirlo con uno de las mismas características. Volver a conectar la conexión eléctrica y volver a colocar los elementos extraídos anteriormente.

**Sustitución del neón fluorescente SILT18:**
Para sustituir los neones de alumbrado sacar la máscara cromada inferior desenroscando la tuerca como indicado en el dib. 11.
**Aguantar la cúpula de fiber glass mientras se saca la máscara cromada.**
Sacar la cúpula como indicado en el dib.12.
Quitar los tornillos de fijación de los soportes del neón como indicado en el dib. 16 y tirarlo hacia abajo como indicado en el dib. 17
Sustituir los neones defectuosos y volver a colocar los elementos extraídos.

# INHALTSVERZEICHNIS

D

**Allgemeine Sicherheitshinweise**

**Allgemeine Montagehinweise**

**Geräteausführung**

**Einbau**

**Schaltung des Geräts**

**Wartung**

# ALLGEMEINE SICHERHEITSHINWEISE

*** Kinder, hilflose oder behinderte Personen dürfen das Gerät nur unter Aufsicht von Erwachsenen betreiben.**

*** Das Gerät ist so zu montieren, dass der Abstand zwischen den Kochplatten und dem unteren Rand der Dunstabzugshaube mindestens 65 cm beträgt.**

* Dies kann erreicht werden, wenn durch nicht verschließbare Öffnungen, (z.B. in Türen, Fenstern, Zuluft-/Abluftmauerkasten oder andere technische Maßnahmen, wie gegenseitige Verriegelung o.ä.), die Verbren-nungsluft nachströmen kann.

**Anmerkung:** Bei der Beurteilung muss immer der gesamte Lüftungsverbund der Wohnung beachtet werden. Bei Betrieb von Koch-geräten, z.B. Kochmulde und Gasherd, wird diese Regel nicht angewendet. Im Zweifelsfalle muss der zuständige Schorn-steinfegermeister zu Rate gezogen werden.

* Beim elektrischen Anschluss müssen die Spannungswerte des Stromnetzes mit den Werten des im Inneren des Geräts ange-brachten Typenschildes übereinstimmen.

**Schutzklasse II:**
Gerätetypen, die in der Schutzklasse II ausgeführt sind, tragen auf dem Typenschild das entsprechende Symbol ( ⧈ ). In diesem Fall ist das Gerät gemäß der Norm nicht geerdet.

* Vor jeder Reinigungs-oder Wartungsarbeit muss das Gerät vom Stromnetz getrennt werden. Falls das Gerät nicht an eine immer gut zugängliche Steckdose angeschlossen wird, ist in der Installation eine allpolige Trennvorrichtung vom Netz, mit einer Kontaktöffnungsweite von mindestens 3 mm pro Pol, vorzusehen.

*** Offenes Feuer bzw. der Gebrauch von Elektrogrills unter dem Gerät, ist zu vermeiden. Beim Frittieren, besonders mit mehrmals benutztem Öl, besteht Brandgefahr. Auch bei Nichtbeachtung der Reinigungsanweisungen besteht die Gefahr eines Brandes.**

# ALLGEMEINE MONTAGEHINWEISE

**1. Auspacken des Geräts**
* Der Karton ist an der Oberseite zu öffnen. Seitlich am Karton sind Pfeile aufgedruckt, die nach oben weisen müssen.
* Zum Öffnen des Kartons und der Plastiksäcke dürfen keine scharfen Gegenstände (z.B. Messer) verwendet werden.
* Die Packstücke sind vorsichtig aus dem Karton zu nehmen und auf einer glatten, sauberen und weichen Unterlage abzustellen.
* Alle Verpackungsbestandteile sind vorsichtig zu entfernen und bis zum Abschluss der Montage vollständig aufzubewahren. Rücksendungen werden nur in der vollständigen Originalverpackung akzeptiert.

**2. Prüfung vor der Montage**
* Der Kartoninhalt ist auf Richtigkeit, Vollständigkeit, äußere Beschädigungen und einwandfreie Oberfläche zu überprüfen.
* Das Gerät ist auf ordnungsgemäße Funktion zu überprüfen.
* Festgestellte Mängel sind vor Einbau zu melden.
* Defekte und beschädigte Geräte dürfen nicht eingebaut und betrieben werden, da sonst keine kostenfreie Bearbeitung nach unseren Garantiebedingungen erfolgt.

**3. Abluftleitungen**
Es ist für den Anschluss eine runde oder eckige Abluftleitung mit Durchmesser 150mm erforderlich. Eine Reduzierung auf 125mm bei Geräten bis ca. 650cbm/h ist möglich. Reduzierungen und Querschnittsveränderungen führen zu Leistungsverlusten und erhöhten Geräuschen. Unsachgemäße Abluftführung führt zum Erlöschen der Gerätegarantie. Laut Verordnung einzelner Bundesländer müssen Dunsthauben-Abluftleitungen, welche durch einen zweiten Raum oder durch den Dachboden geführt werden, aus nicht brennbarem Material sein (gemäß DIN 4102 Klasse A1).

**4. Montage**
Die Montage ist gemäß der dem Gerät beiliegenden Montageanleitung durch-zuführen. Hierbei sind folgende Punkte zu beachten:
* Der Mindestsicherheitsabstand zwischen Gerät und Kochfeld ist unbedingt einzuhalten (in der Regel 65 cm).
* Der Elektroanschluss hat nach den VDE-Bestimmungen durch einen konzessionierten Fachbetrieb zu erfolgen.
* Die Abluftleitung ist in dem geforderten Durchmesser zu erstellen. Bei Dachaustritten wird der Einbau eines Kondenswasser-sammlers und einer weiteren Rückstauklappe empfohlen.
* Nischenrückwände sind nur auf ausreichend getrockneten Wänden zu montieren.

* Der Rücksprung zwischen Arbeitsplattenkante und Gerätevorderkante darf bei Wandhauben maximal 10 cm und bei Inselgeräten maximal 5 cm betragen.
* Bei Einbau der Kochmulde ist zu beachten, dass die Mitte zwischen den beiden hinteren Kochplatten unter der Gerätemitte eingebaut wird.

# GEBRAUCHSANLEITUNGEN

Dieses Gerät ist nur für die Filterversion geeignet und deshalb mit Metall-Fettfilter und Aktiv Kohle-Filter versehen.

# EINBAU

Sich Vergewissern, dass die Verpackung und alle dazugehörige Bestandteile nicht beschädigt sind, andernfalls den Verkäufer kontaktieren und den Einbau unterbrechen.
Vor dem Einbau, die folgenden Anweisungen aufmerksam durchlesen.

**Einbau SILT18**
Die Befestigungsplatte (Bild 1) an die Decke in Übereinstimmung mit der Mitte der Kochplatte positionieren, die Löcher durchführen und die Platte mittels der ausgestatteten Schrauben und den Dübel befestigen.
Das Stromkabel durch das Loch der Platte durchziehen, sehe Pfeil in Bild 1.

Die zylinderförmige Stützstange aus der Verpackung nehmen und nach Höhe der Decke durchschneiden; der Abstand zwischen der Kochplatte und dem niedrigsten Punkt der Dunstabzugshaube muss mindestens 65 cm betragen.
***Achtung: die Stangenseite mit der Lochung darf nicht durchgeschnitten werden.**
Die verchromte Abdeckung von der Dunstabzugshaube (Bild 2) abnehmen, dann die Stützstange einsetzen und mittels der entsprechenden Schraubenmutter befestigen (Bild 3).
Achten Sie darauf, dass die Stützstange auch senkrecht steht.
Das Stromkabel in die Stützstange stecken bis es aus der Öse an der oberen Seite der Stange durchkommt.
Die im Voraus entfernte verchromte Abdeckung wieder aufsetzen (Bild 2).
Die verchromte Abdeckung wie in Bild 4 auf die Stange setzen.
Die Stützstange an der im Voraus an der Decke befestigten Platte einsetzen und mittels der Durchgangsschraube befestigen.
Das Gerät senkrecht einrichten, indem die drei Schaftschrauben der Deckenplatte gezogen werden.

Den Strom wieder anschließen.
Die verchromte Abdeckung abheben und die seitliche Schaftschraube festziehen (Bild 5).

**Einbau SILT19**
Die Befestigungsplatte (Bild 1) an die Decke in Übereinstimmung mir der Mitte der Kochplatte positionieren, die Löcher durchführen und die Platte mittels der ausgestatteten Schrauben und den Dübel befestigen.
Den Stromkabel durch das Loch der Platte durchziehen, sehe Pfeil in Bild 1.

Die zylinderförmige Stützstange aus der Verpackung nehmen und nach Höhe der Decke durchschneiden; der Abstand zwischen der Kochplatte und dem niedrigsten Punkt der Dunstabzugshaube muss mindestens 65 cm betragen.
***Achtung: die Stangenseite mit der Lochung darf nicht durchgeschnitten werden.**

Die Edelstahl-Abdeckung an der Vorderseite des Geräts abnehmen, indem die 4 Befestigungsschrauben entfernt werden (Bild 6).
Die Stützstange einsetzen und mittels der entsprechenden Schraubenmuttern befestigen (Bild 3). Achten Sie darauf, dass die Stützstange auch senkrecht steht.
Das Stromkabel durch das seitliche Eingangsloch in die Stützstange stecken (Bild 7) bis es aus der Öse an der oberen Seite der Stange rauskommt.
Die im Voraus entfernte Abdeckung wieder aufsetzen (Bild 6).
Die Abdeckung wie in Bild 8auf die Stange setzen.
Die Stützstange an der im Voraus befestigten Deckenplatte einsetzen und mittels der Durchgangsschraube befestigen.
Das Gerät senkrecht einrichten, indem die drei Schaftschrauben der Deckenplatte gezogen werden.
Den Strom wieder anschließen.
Die verchromte Abdeckung abheben und die zwei seitlichen Schrauben, mit ausgestattet, festziehen (Bild 9).

**Installation SILT21**
Die Befestigungsplatte (Abb. 1) an der Decke über der Mitte der Kochplatte positionieren, die Löcher bohren und die Platte mit den mitgelieferten Schrauben und der Dübel befestigen. Das Stromkabel durch das Loch in der Platte ziehen, siehe Pfeil in Abb. 1.

Das Gerät aus der Verpackung nehmen und so aufbewahren, dass es nicht beschädigt werden kann.

Das Gelenkstab am Gerät mit den Schrauben befestigen, wie in Abb. 10.

Die Höhe des Gerätes bestimmen; der Mindestabstand zwischen dem unteren Teil der Haube und der Kochplatte muss 65 cm betragen; für die Einregulierung lockern Sie bitte die Schrauben des Gelenkstabs, bestimmen die Höhe und dann schrauben Sie sie wieder fest.

Am obersten Ende des Gelenkstabs die Abdeckung der Befestigungsplatte anbringen, wie in Abb. 8.

Das Gerät an die Befestigungsplatte hängen und mit den zwei mitgelieferten Schrauben befestigen, wie in Abb. 11.

Den Stromanschluss wieder einschalten.

Die Abdeckung der Befestigungsplatte anheben und mit den mitgelieferten Schrauben befestigen, wie in Abb. 9.

# SCHALTUNG DES GERÄTS

FUNKSTEUERUNG SERIE
BEFREE S6/S
Funksteuerung zur Fernbedienung von Abzugshauben.

**TECHNIISCHE MERKMALE:**
- Versorgung mittels Alkalibatterie: 12 V Mod.23 A
- Arbeitsfrequenz: 433,92 Mhz
- Kombinationen: 32.768
- Max. Verbrauch: 25 mA
- Betriebstemperatur: -20 ÷ +55 °C
- Abmessungen: 120x45x15 mm

**BESCHREIBUNG DER FUNKTIONSWEISE**
Der Sender verfügt über 5 Tasten zur Steuerung der Abzugshaubenfunktion entsprechend nachfolgenden Angaben:

☼ : Licht EIN/AUS
⏻ : Motor EIN (1. Stufe)/AUS
— : Geschwindigkeitssenkung
+ : Geschwindigkeitserhöhung
🕒 : 10-Minuten-Timer

**ANFÄNGLICHER BETRIEBSZUSTAND**
Die Funksteuerung wird vom Hersteller einsatzbereit, d. h. mit bereits werkseitig vorbestimmten Codes versehen, geliefert.

FUNKTIONSMODALITÄT
**Standardkonfiguration:**
Die werkseitige Konfiguration sieht vor, dass alle Systeme “Haube - Funksteuerung” denselben Übertragungscode haben. Sollten zwei Systeme “Haube- Funksteuerung” im selben Raum oder in unmittelbarer Nähe zueinander installiert sein,
könnten sie beeinflusst werden, weil die Systeme denselben Übertragungscode verwenden, d. h., der Code einer Funksteuerung muss geändert werden.

**Erzeugung eiines neuen Übertragungscodes:**
Die Funksteuerung wird vom Werk mit bereits vorbestimmten Codes geliefert. Falls die Erzeugung neuer Codes gewünscht wird, muss wie folgt vorgegangen werden: Gleichzeitig die Tasten:

+ ⏻ —

für 2 Sekunden gedrückt halten. Dabei schalten sich die LEDs ein. Anschließend die Tasten:

+ —

(innerhalb von 5 Sekunden) drücken. Ein 3-maliges Blinken der LEDs bedeutet, dass der Vorgang abgeschlossen ist.

**ACHTUNG! Dadurch werden die bestehenden Codes endgültig gelöscht.**

Lernen des neuen Übertragungscodes:
Nachdem der Übertragungscode an der Funksteuerung geändert wurde, muss die elektroni- sche Steuereinheit der Abzugshaube den neuen Code wie folgt erlernen:
Die Taste für die allgemeine Ausschaltung der Haube drücken und die Versorgung der elektronischen Steuereinheit wieder herstellen. Von diesem Moment an verbleiben 15 Sekunden zum Drücken der Taste Liicht ☼ für die Synchronisierung der Steuereinheit mit dem neuen Code.

Wiiederherstellllen der Werkskonfiiguratiion::
Falls die Werkskonfiguration wieder hergestellt werden soll, muss wie folgt vorgegangen werden: Gleichzeitig die Tasten:

+ ⏻ —

für 2 Sekunden gedrückt halten. Dabei schalten sich die LEDs ein. Anschließend die Tasten:

☼ 🕒

(innerhalb von 5 Sekunden) drücken. Ein 6-maliges Blinken der LEDs bedeutet, dass der Vorgang abgeschlossen ist.
**ACHTUNG! Dadurch werden die bestehenden Codes endgültig gelöscht.**

Nottaste::
Falls die Funksteuerung nicht funktionieren sollte, betätigen Sie zum Ausschalten des Gerätes die Nottaste. Stellen Sie die Nottaste nach einer eventuellen Reparatur wieder zurück.

ACHTUNG
Die Batterie muss jährlich ausgetauscht werden, damit die optimale Reichweite des Senders garantiert ist.
Zum Austausch einer leeren Batterie Kunststoffdeckel abnehmen, die in Gebrauch befindliche Batterie herausnehmen und die neue unter Einhaltung der angegebenen Polarität einlegen. Entsorgen Sie verbrauchte Batterien vorschriftsgemäß über die entsprechenden Sammelstellen.

Das Produkt
Funksteuerung RC001
den Vorgaben der Richtlinie
R&TTE 99/5/EG ent spricht.

HINWEIS
Jegliche Umgestaltung oder Änderung, die nicht ausdrücklich vom Inhaber der Bescheinigung hinsichtlich der Kompatibilität mit den geltenden Normen genehmigt wird, kann das Recht des Benutzers zum Gebrauch des Gerätes aufheben.

*Rev. 0 26/08/14*

Das Gerät verbraucht im Stand-By-Betrieb weniger als 0,5 W.

# WARTUNG

Eine regelmäßige Wartung verlängert die Lebensdauer und erhöht die Leistung des Geräts.
Eine besondere Pflege muss den Fettfilter gewendet werden.

**Filterersetzung SILT18**
Für die Ersetzung der Filter muss zuerst die untere verchromte Abdeckung entfernt werden, indem die Nutmutter mittels des dazu bestimmten ausgestatteten Schlüssels abgeschraubt wird (Bild 11).
Die Kuppel aus Fiberglas während der Entfernung der verchromten Abdeckung stützen.
Die Kuppel wie in Bild 12 herausziehen.
Den Filter-Befestigungsknauf abschrauben, die Sicherheitssperre drehen und die Filter wie in Bild 13 herausziehen.
Den Filter in umgekehrter Vorgehensweise wieder einsetzen.

**Filterersetzung SILT19**
Die untere zylinderförmige Platte wie in Bild 14 entfernen; da sie auf Magneten stützt diese nach unten ziehen.
Die Fettfilter mittels des dazu bestimmten Griffs entfernen.

Der Metall-Fettfilter kann per Hand oder in der Spülmaschine gereinigt werden.
Die Reinigung hängt vom Gebrauch an, jedenfalls einmal jede zwei Monate.
Die Ersetzung des Aktiv-Kohlefilters hängt vom Gebrauch ab, jedenfalls einmal jede sechs Monate.
Für die Reinigung des Geräts empfehlen wir lauwarmes Wasser und neutrales Waschmittel, Schleifmittel sind zu vermeiden.

**Das Auswechseln des Stromkabels darf nur Fachpersonal durchführen.**

**Ersetzung der LED-Birnen SILT19:**
Die obere Abdeckung der Dunstabzugshaube hochheben nachdem die 4 Befestigungsschrauben entfernt worden sind (Bild 15), die durchgebrannte Led-Birne entfernen und mit einer neuen geeigneten Birne ersetzen.
Die Abdeckung wieder aufsetzen.

**Ersetzung der LED-Birnen SILT18:**
Um die Led-Birne zu ersetzen, muss zuerst die untere verchromte Abdeckung entfern werden, indem die Nutmutter abgeschraubt wird, wie in Bild 11.
**Die Kuppel aus Fiberglas während der Entfernung der verchromten Abdeckung stützen.**
Die Kuppel wie in Bild 12 herausziehen.
Den Led-Verbinder abschalten, die Befestigungsschrauben, die sich seitlich der Led-Lampe befinden lockern und diese dann nach unten ziehen (Bild 15). Mit einer neuen geeigneten Birne ersetzen. Den Strom wieder einschalten und die im Voraus entfernten Bestandteile wieder einsetzen.

**Ersetzung der Leuchtstoffrundlampe SILT18:**
Um die Leuchtstoffrundlampe zu ersetzen, muss zuerst die untere verchromte Abdeckung entfernt werden, indem die Nutmutter abgeschraubt wird, wie in Bild 11.
**Die Kuppel aus Fiberglas während der Entfernung der verchromten Abdeckung stützen.**
Die Kuppel herausziehen, wie in Bild 12.
Die Befestigungsschrauben des Lagergehäuses der Rundlampe entfernen, wie in Bild 16, und nach unten ziehen, wie in Bild 17.
Die durchgebrannten Rundlampen ersetzen und die im Voraus entfernten Bestandteile wieder einsetzen.

# INH0UD

NL

**Waarschuwingen**

**Uitvoeringen**

**Installatie**

**Werking**

**Onderhoud**

# WAARSCHUWINGEN

*** Kinderen en onervaren mensen of mensen met een handicap mogen het apparaat alleen gebruiken onder toezicht van volwassenen.**
*** Laat minstens 65 cm tussen de kookplaat en de onderkant van de afzuigkap.**

**Als op het etiket met de technische gegevens in de kap dit symbool staat ⧈, is het apparaat ingedeeld in klasse II en moet het niet worden geaard.**

**Als op het etiket met de technische gegevens in de kap dit symbool staat ⧈, is het apparaat ingedeeld in klasse I en moet het worden geaard.**

*** Voor de elektrische aansluiting controleert u dat het stopcontact geaard is en controleert u of de netspanningkenmerken overeenstemmen met wat is voorgeschreven op het plaatje in het apparaat.**
***Voordat u het apparaat reinigt of eraan werkt, moet u de stroom uit zetten of het stroomsnoer losmaken.**
***Als op het apparaat geen flexibele kabel zit die er niet af kan en geen stekker of een ander apparaat waarmee de voeding kan worden onderbroken met een opening tussen de contacten van minstens 3 mm, dienen deze apparaten om de stroom te onderbreken te worden aangebracht.**

**Als er een stroomsnoer met stekker aan het apparaat zit, zorg er dan voor dat het stopcontact gemakkelijk bereikbaar is.**

**Veroorzaak geen vlammen (flambé) in de onmiddellijke buurt van het apparaat. Pas heel goed op tijdens het bakken. Olie en vet kunnen vlam vatten en brand veroorzaken. Gebruikte olie is bijvoorbeeld bijzonder ontvlambaar. Gebruik geen onbedekte elektrische roosters.**

**Om gevaar voor brand te voorkomen, dient u de reinigingsvoorschriften voor de vetfilters en het verwijderen van vetvlekken op het apparaat na te leven.**

# UITVOERINGEN

Het apparaat is alleen klaar voor gebruik met filter en is dus uitgerust met metalen vetfilters en vetfilters met actieve koolstof.

# INSTALLATIE

Voordat u het apparaat installeert, controleert u of de verpakking heel is en er geen beschadigde componenten zijn. Als dit toch het geval is, neemt u contact op met de verkoper en installeert u het apparaat niet.
Voordat u begint te installeren, leest u aandachtig alle instructies die hierna volgen.

**Installatie SILT18**
Plaats de borgplaat (Tek.1) in het plafond boven het midden van de kookplaat. Boor de openingen en zet de plaat vast met de meegeleverde schroeven en pluggen. Haal het stroomsnoer door de opening in de plaat waarnaar de pijl op de Tek.1 wijst.
Haal de afzuigunit uit de verpakking en zet die op een plaats waar er niets mee kan gebeuren. Verwijder de bovenste verchroomde bedekking (zie de Tek.2). Maak hiervoor het schroefje op de zijkant los.
Verwijder de centerbuis uit de verchroomde bedekking (zie de Tek.2) en plaats er de uittrekbuis in met de grootste diameter, maar monteer eerst de bovenste verchroomde bedekking op de uittrekbuis. (Tek. 3).
Zet de uittrekbuis vast met de twee meegeleverde bouten en moeren in staal. (Tek. 4).
Monteer de verchroomde bedekking voor het plafond zoals op de Tek.5.
Haal het stroomsnoer door de opening waarnaar de pijl op de Tek.4 A wijst en door de buis totdat het snoer eruit komt via de opening bovenaan. (Tek.5 A).

Regel de buislengte en zorg ervoor dat er tussen het laagste punt van de afzuigkap en de kookplaat minstens 65 cm ruimte blijft. Haal de schroefjes in het midden van de buis aan zodat de stang niet kan bewegen.
Opgelet: Voor installaties met een minimaal uitgeschoven buis haalt u de schroefjes pas aan nadat u het hele product aan het plafond hebt bevestigd.
Schuif de buis in de borgplaat die u al aan het plafond hebt vastgemaakt en zet hem vast met de doorsteekschroeven. Maak de elektrische aansluiting. Til de verchroomde bedekking voor het plafond op en zet die vast door aan de pen op de zijkant te trekken (Tek.6).

**Installatie SILT21**
Plaats de borgplaat (Tek. in het plafond boven het midden van de kookplaat. Boor de openingen en zet de plaat vast met de meegeleverde schroeven en pluggen. Haal het stroomsnoer door de opening in de plaat waarnaar de pijl op de Tek. 1 wijst.

Haal de afzuigunit uit de verpakking en zet die op een plaats waar er niets mee kan gebeuren.

Zet de knikarm op de afzuigkap vast met de borgschroef zoals op de Tek. 10.

Verstel het product in de hoogte maar laat tussen het laagste punt van de afzuigkap en de kookplaat minstens 65 cm ruimte. Doe dit met de borgschroeven van de buis: draai ze los om de buis in de hoogte te verstellen en zet ze dan weer vast.

Monteer in de bovenkant van de uittrekbuis de bedekking van de plafondborgplaat (Tek. 8
Hang het product aan de borgplaat en zet het vast met de twee meegeleverde schroeven zoals op de Tek. 11

Maak de elektrische aansluiting.

Til de bedekking van de plafondborgplaat op en zet die vast met de meegeleverde schroeven zoals op de Tek. 9

# WERKING

## AFSTANDSBEDIENING SERIE BEFREE S6/S

Afstandsbediening voor de bediening op afstand van afzuigkappen.

**TECHNIISCHE EIIGENSCHAPPEN**

- Voeding met alkalinebatterij: 12V mod. 23A
- Werkfrequentie: 433,92 Mhz
- Combinaties: 32.768
- Max. verbruik: 25 mA
- Bedrijfstemperatuur: -20 ÷ + 55 °C
- Afmetingen: 120x45x15mm.

**BESCHRIJVING VAN DE WERKING**

De zender beschikt over 5 toetsen voor het beheer van de werking van de afzuigkap, zoals als volgt wordt beschreven:

☼ : schakelaar ON/OFF licht.
⏻ : schakelaar ON (1e snelheid) OFF motor.
— : afname snelheid.
+ : toename snelheid.
🕒 : timer 10 minuten.

**BEGINSTATUS WERKING**

De afstandsbediening wordt door de fabrikant klaar voor gebruik geleverd, met de codes reeds vooraf in de fabriek ingesteld.

GEBRUIKSAANWIJZING

**Standaardconfiguratie:**

De fabrieksconfiguratie voorziet dat alle systemen “kap - afstandsbediening” dezelfde transmissiecode hebben. Wanneer er twee systemen “kap - afstandsbediening” nello stesso locale o nelle immediate vicinanze geïnstalleerd zijn, lunnen systemen die dezelfde transmissiecode hebben elkaar beïnvloeden. Daarom moet men decode van één van de afstandsbedieningen veranderen.

**Aanmaak van een nieuwe transmissiecode:**

De afstandsbediening wordt door de fabriek met vooraf ingestelde codes geleverd. Wanneer men nieuwe codes wenst aan te maken, gaat men als volgt tewerk: druk tegelijk continu op de toetsen:

+ ⏻ —

gedurende 2 seconden, tegelijk gaan de Led’s aan, druk vervolgens op de toetsen:

+ —

(binnen 5 seconden ), 3 knipperingen van de Led’s geven aan dat de handeling voltooid is.

**OPGEPAST! Deze handeling wist definitief de vooraf bestaande codes.**

Aanleren van de nieuwe transmissiecode:
Na het wijzigen van de transmissiecode van de afstandsbediening, moet men de elektronische centrale van de afzuigkap de nieuwe code op de volgende manier aanleren:
Druk op de knop voor algemeen uitschakelen van de kap, herstel de voeding van de kap, herstel de voeding van de elektronische centrale, vanaf dit moment heeft men 15 seconden tijd om op de toets Licht ☼ te drukken om ervoor te zorgen dat de centrale synchroniseert met de nieuwe code.

**De fabrieksconfiguratiie terugzetten:**

Als men de fabrieksconfiguratie wenst terug te zetten,, moet men de volgende procedure uitvoeren: druk tegelijk continu op de toetsen:

+ ⏻ —

gedurende 2 seconden, tegelijk gaan de Led’s aan. Druk vervolgens op de toetsen:

☼ 🕒

(binnen 5 secondeb), 6 knipperingen van de Led's geven aan dat de handeling voltooid is. **OPGEPAST! Deze handeling wist definitief de vooraf bestaande codes.**

Noodtoets:
Als de afstandsbediening niet functioneert drukt u voor het uitschakelen van het apparaat op de noodtoets. Na een eventuele reparatie dient u de noodtoets weer te herstellen.

Bellangrijk
De batterij moet elk jaar worden vervangen om een optimaal bereik van de zender te garanderen.
Om de lege batterij te vervangen dient u het plastic deksel te verwijderen, de oude batterij te verwijderen en er een nieuwe in te plaatsen. Zorg ervoor de aangegeven polariteit in de houder aan te houden. De oude batterij moet worden weggegooid in de speciale houders voor klein chemisch afval.

Het product
Afstandsbediening RC001
voldoet aan de specificaties van de Richtlijn R&TTE 99/5/EG.

WAARSCHUWINGEN
Veranderingen of wijzigingen die niet uitdrukkelijk worden goedgekeurd door de houder van het certificaat van de compatibiliteit met de normen kunnen de eigenaar van het product het recht tot gebruik van de apparatuur ontnemen.

*Rev. 0 26/08/14*

In stand-by verbruikt het product minder dan 0.5W.

# ONDERHOUD

* Een goed onderhoud waarborgt een goed werkend apparaat dat lang blijft renderen.

* Besteed genoeg aandacht aan de vetfilter.

**De filters in de SILT18 vervangen**
Draai de schroefring op de onderste verchroomde bedekking los met de meegeleverde sleutel (Tek. 13).
Houd de glasvezel bedekking tegen terwijl u de verchroomde bedekking verwijdert.
Verwijder de bedekking in glasvezel.
Draai de borgknop van de filter los. Draai de beveiliging los en verwijder de filters zoals op de (Tek. 14).
Op de andersomme manier plaatst u de filter weer terug.

**De filters in de SILT21 vervangen**
Verwijder de cilindervormige plaat onderaan zoals op de Tek. 15. Trek de met een magneet op zijn plaats gehouden plaat naar onder.
Gebruik het speciale handvat om de vetfilter te verwijderen.

Was de metalen vetfilter met de hand of in de vaatwasmachine.
Was zo vaak als dit nodig is, minstens een keer om de twee maanden.
Vervang de koolstoffilter zo vaak als dit nodig is, minstens een keer om de zes maanden.

Reinig het apparaat zelf met lauw water en een neutraal reinigingsmiddel. Gebruik geen schuurmiddelen.
**Laat het stroomsnoer alleen vervangen door bevoegd en erkend personeel.**

**De LED-lampjes van de SILT21 vervangen:**
Til de bovenste bedekking op de afzuigkap op en verwijder de 4 borgschroeven (Tek. 7). Zoek het defecte LED-lampje en vervang het door een lampje met dezelfde kenmerken. Zet de bovenbedekking weer op zijn plaats.

**De LED-lampjes van de SILT18 vervangen:**
Om de verlichtingslamp (LED) te vervangen, verwijdert u eerst de onderste verchroomde bedekking. Draai de schroefring los zoals op de Tek. 13
**Houd de glasvezel bedekking tegen terwijl u de verchroomde bedekking verwijdert.**
Verwijder de bedekking in glasvezel.
Maak de aansluiting van de LED los, draai de borgschroeven naast de lamp los en schuif de lamp naar onder (Tek. 17). Vervang de lamp door een lamp met dezelfde kenmerken. Maak de elektrische aansluiting weer en monteer alle verwijderde componenten.

**De ronde fluorlampen van de SILT18 vervangen:**
Om de ronde fluorlamp van de verlichting te vervangen, verwijdert u eerst de onderste verchroomde bedekking. Draai de schroefring los zoals op de Tek. 13
**Houd de glasvezel bedekking tegen terwijl u de verchroomde bedekking verwijdert.**
Verwijder de bedekking in glasvezel.
Verwijder de borgschroeven van de ronde lamphouder zoals op de Tek. 18 en schuif naar onder zoals op de Tek. 19
Vervang de defecte ronde lampen en monteer de verwijderde componenten weer.

# СОДЕРЖАНИЕ

RU

**Предупреждения**

**Способы использования**

**Установка**

**Функционирование**

**Уход**

**Гарантийные обязательства**

# ПРЕДУПРЕЖДЕНИЯ

*** Дети, лица, не имеющие опыта работы с прибором, или имеющие физические и умственные недостатки, не допускаются к работе с прибором.**

*** Минимальное расстояние от кухонной плиты до нижней части вытяжки должно быть не менее 65см. Если прибор имеет электрический шнур и штепсель, то рядом с ним должна находиться легкодоступная электрическая розетка.**

**В случае, если на заводской табличке с техническими характеристиками вытяжки имеется значок, то прибор относится к классу II°. Следовательно, он не должен иметь заземления.**

**В случае если на заводской табличке с техническими характеристиками вытяжки имеется значок, то прибор относится к классу I°. Следовательно, он должен иметь заземление.**

*** При подключении прибора к электросети убедитесь в том, чтобы розетка имела заземление, а также проверьте соответствие напряжения розетки и прибора.**

* Прежде, чем приступать к какой-либо операции по чистке или уходу за прибором необходимо отключить его от электросети. Напряжение сети должно соответствовать напряжению, указанному на табличке технических данных, которая размещена внутри прибора. Если вытяжка снабжена вилкой, подключите ее к штепсельному разъему, отвечающему действующим правилам, который должен быть расположен в легко доступном месте. Если же вытяжка не снабжена вилкой (для прямого подключения к сети), или штепсельный разъем не расположен в доступном месте, то используйте надлежащий двухполюсный выключатель, обеспечивающий полное размыкание сети при возникновении условий перенапряжения 3-й категории, с расстоянием между разомкнутыми контактами не менее 3 мм. **Избегать использования легковоспламеняющихся материалов для поджига (фламбе), в непосредственной близости от прибора. При жарке продуктов проявлять особую осторожность во избежание пожара, который могут вызвать масла и жиры. Повторно используемое масло для жарки является наиболее опасным в возникновении пожара. Не использовать открытый электрический гриль. Во избежание возникновения пожара необхо-димо внимательно выполнять инструкции по очистке жирового фильтра и своевременно удалять скопившийся жир с прибора.**

# СПОСОБЫ ИСПОЛЬЗОВАНИЯ

Вытяжка может быть использована только в режиме рециркуляции, поэтому в комплектацию вытяжки входят жировой и угольный фильтры.

# УСТАНОВКА

Убедитесь в том, что заводская упаковка не повреждена, и все компоненты вытяжки целы. В случае обнаружения повреждения компонентов, свяжитесь с продавцом и не выполняйте установку прибора. Перед установкой прибора внимательно прочитайте инструкцию.

**Установка вытяжки SILT 18**

Приложите крепежную пластину к потолку как показано на рис. 1, располагая ее по центру над варочной поверхностью. По отверстиям в пластине сделайте отверстия и закрепите пластину с помощью винтов и дюбелей, поставляемых в комплекте.

При этом электрический провод должен проходить через специальное отверстие в пластине, указанное стрелкой на рис. 1.

Достаньте из упаковки Крепежную штангу и обрежьте её в соответствие с высотой потолка, соблюдая минимальное расстояние от нижней части вытяжки до варочной поверхности (65 см).

**Внимание! Обрезать стержень необходимо со стороны, на которой нет отверстий.**

В соответствие с рис. 2 снимите хромированную крышку с верхней части вытяжки, установите крепежную штангу и закрепите её с помощью гайки (рис.3-4). Внимание! Штангу необходимо установить вертикально. Протяните электропровода через штангу, пока они не появятся в отверстии в верхней части стержня (рис. 5-А).

Установите хромированную крышку на место (рис.2). Наденьте декоративную потолочную крышку на штангу (рис. 5). Далее вставьте штангу в ранее закрепленную на потолке пластину, закрепите её при помощи винтов (рис. 11).

Отрегулируйте вытяжку по высоте, затягивая три дюбеля в потолочной пластине.

Подсоедините провода. Поднимите декоративную потолочную крышку и закрепите ее при помощи бокового дюбеля (рис. 6).

**Установка вытяжки SILT 21**

Приложите крепежную пластину к потолку, как показано на рис. 1, располагая ее по центру над варочной поверхностью. Просверлите отверстия и закрепите пластину с помощью винтов и дюбелей, поставляемых в комплекте.

При этом электрический провод должен проходить через специальное отверстие в пластине, указанное стрелкой на рис. 1.

Достаньте вытяжку из упаковки и разместите ее в подходящем месте, где она не будет повреждена.

Закрепите шарнирную штангу на вытяжке при помощи крепежного винта как показано на рис. 10.

Отрегулируйте вытяжку по высоте с учетом минимального расстояния от нижней части вытяжки до варочной поверхности 65 см. Для того, чтобы отрегулировать вытяжку по высоте необходимо ослабить винты, фиксирующие штангу, отрегулировать вытяжку по высоте, затем снова затянуть крепежные винты.

Следуя рис. 8, наденьте сверху на штангу декоративную пластину.

Соедините вытяжку с потолочной пластиной, закрепите с помощью 2-х винтов, поставляемых в комплекте (рис. 11)

Подсоедините провода. Поднимите потолочную крышку и закрепите ее при помощи бокового винта (рис. 9).

**Установка вытяжки SILT19**

Поместите крепежную пластину (рис.1) на потолок, соедините с центром рабочей поверхности и просверлите отверстия. Закрепите пластину с помощью винтов и винтовых анкеров, поставляемых с прибором. Шнур питания должен проходить через отверстие в пластине, показанное стрелкой на рисунке 1.

Возьмите цилиндрический опорныйстержень и отрежьте его в соответствии с высотой потолка, оставляя нужное расстояние от плиты до вытяжки.

**Внимание:** Нельзя отрезать стержень со стороны отверстий! Снимите стальную крышку, расположенную наверху прибора, отвинтив 4 крепежных винта.(Рис.6).Установите опорный стержень и закрепите его, затянув соответствующую гайку (рис. 3). Обратите особое внимание на регулировку стержня в вертикальном положении.

Проденьте шнур питания через отверстие (рис.7).

Установите снятую крышку (рис.6). Вставьте потолочную крышку в стержень, как показано на рис. 8. Вставьте опорный стержень в потолочную пластину, предварительно зафиксированную, и затяните ее с помощью сквозного винта. Отрегулируйте прибор вертикально, затянув три дюбеля в потолочной панели. Выполните электрическое подключение. Поднимите потолочную крышку и закрепите ее, затянув боковой дюбель (рис. 9).

# ФУНКЦИОНИРОВАНИЕ

**Пульт дистанционного управления (Рис.12)**

управления радиоканалом для дистанционного управления вытяжкой.

При первом запуске удерживайте кнопку освещения в течение 5 секунд.

## RC001

**Пульт дистанционного управления**
Радиоуправление, используемое для дистанционного управления вытяжными шкафами.

**ТЕХНИЧЕСКИЕ ДАННЫЕ**

- Питание от щелочной батареи: 12 В мод. 23 А
- Рабочая частота: 433,92 МГц
- Комбинации: 32,768
- Макс. Расход: 25 мА
- Рабочая температура: -20 ÷ + 55 ° C -
Габариты: 120 x 45 x 15 мм.

**Описание работы**

Пульт оснащен 5 кнопками для управления вытяжкой, как указано ниже:

☼ : Выключатель подсветки ON/OFF.

⏻ : Переключатель вкл.( on) I скорости мотора/выкл( off) мотора

— : уменьшение скорости.

+ : Увеличение скорости.

🕒 : Таймер на 10 минут

Установленная скорость всасывания указывается светодиодом на пульте управления.
Каждому цвету светодиода, соответствует определенная скорость, как показано ниже:
Первая скорость - Белый
Вторая скорость - Голубой
Третья скорость - Синий
Четвертая скорость - Красный

**НАЧАЛЬНЫЕ УСЛОВИЯ ЭКСПЛУАТАЦИИ**

Производитель поставляет блок радиоуправления, готовый к использованию с кодами, установленными на заводе

РЕЖИМ РАБОТЫ
Стандартная конфигурация:

Стандартная конфигурация требует, чтобы все вытяжки с радиоуправлением были снабжены одним и тем же кодом передачи. В случае, если две вытяжки с системой радиоуправления установлены в одном помещении или поблизости, каждая система может влиять на работу другой. Поэтому код одной системы радиоуправления должен быть изменен.

**Создание нового кода передачи:**
Система радиоуправления снабжена предустановленными кодами. Если требуются новые коды, действуйте следующим образом:
одновременно нажмите кнопки:

+ ⏻ —

В течение двух секунд. Когда светодиоды загорятся, нажмите кнопки:

+ —

(В течение 5 секунд). Светодиоды мигают 3 раза подряд
Процедура завершена.

**ПРЕДУПРЕЖДЕНИЕ! Эта операция удаляет ранее заданные коды.**

**Изучение нового кода передачи:**
После изменения кода передачи в пульте радиоуправления нужно установить новый код на центральном блоке вытяжки. Нажмите кнопку общего выключения вытяжки, а затем восстановите питание электронного блока управления. В течение следующих 15 секунд удерживайте кнопку выключателя подсветки ☼ для синхронизации центрального блока с кодом.

**Сброс заводской конфигурации:**

Чтобы восстановить заводскую конфигурацию, выполните описанную ниже процедуру одновременно нажмите кнопки:

+ ⏻ —

в течение 2 секунд. Когда светодиоды загорятся, нажмите кнопки:

☼ 🕒

(В течение 5 секунд). Мигающие светодиоды 6 раз показывают, что процедура завершена.

**ПРЕДУПРЕЖДЕНИЕ! Эта операция удаляет ранее заданные коды.**

Аварийная кнопка:

Если радиоуправление не работает, используйте аварийную кнопку для выключения прибора. После выполнения всех необходимых ремонтных работ сбросьте аварийную кнопку.

**Внимание**
Для обеспечения оптимальной работы пульта, необходимо ежегодно производить замену батареек. Чтобы заменить батарейки, откройте пластиковую панель на задней части пульта, выньте использованные батарейки и замените их на новые, соблюдая полярность. Отработанные батарейки необходимо утилизировать в специальных контейнерах.

Нижеприведенный продукт:
RC001 Радиоуправление
Соответствует требованиям, изложенным в директиве R & TTE 99/5 / EC.

**Внимание**
Любые корректировки или модификации, которые не одобрены держателем сертификата соответствия, могут привести к аннулированию прав пользователя,связанных с эксплуатацией устройства.

*Rev. 0 26/08/14*

Изделия снабжены электронным устройством, которое позволяет автоматическое отключение после 4 часов работы от последнего срабатывания.

В результате новых правил EU65 «Energy label» и EU66 «Ecodesign», изданных Европейской Комиссией, которые вступили в силу с 1 января 2015 года, наши продукты были адаптированы для соответствия этим новым требованиям. Все модели, соответствующие требованиям энергетической маркировки, оснащены новой электроникой, включая устройство таймера для контроля скорости всасывания, когда объем воздуха превышает 650 м³ / ч. Модели с внутренним двигателем с максимальной производительностью свыше 650 м³ / ч оснащаются таймером, который автоматически переключает скорость всасывания с 4-й на 3-ю скорость после 5 минут работы.
Модели с внешним двигателем оснащены дистанционными двигателями, которые, как и для версий с внутренним двигателем, включают в себя таймер, который отключает скорость всасывания, когда она превышает 650 м / ч. (См. Инструкции для внешних двигателей). Дистанционные двигатели, чей расход воздуха превышает 650 м³ / ч на 4-й и 3-й скорости, будут иметь следующие функции управления таймером по умолчанию: скорость всасывания автоматически переключается с 4-й на 2-ю скорость после 6 минут работы. Если прибор работает на 3-й скорости, он автоматически переключается на вторую скорость после 7 минут работы. Рабочие скорости также могут быть изменены во время работы.
Энергопотребление прибора в режиме ожидания ниже 0,5 Вт.

# УХОД

Тщательный уход за прибором является гарантией его долгой и исправной службы. Особое внимание необходимо уделить жировым фильтрам.

**Замена жировых фильтров на вытяжке SILT 18**
Для того, чтобы снять жировой фильтр, сначала снимите нижнюю хромированную часть, открутив крепежное кольцо, используя специальный гаечный ключ, поставляемый в комплекте (рис. 13). Обязательно придерживайте нижнюю часть купола, когда будете выполнять данную операцию. Отсоедините нижнюю часть купола. Открутите фиксирующий язычок, снимите фильтр , как показано на (рис. 14). Установите новый фильтр. Далее выполните операции в обратном порядке.

**Замена жировых фильтров на вытяжке SILT 21** Открутите нижнюю панель, как показано на (рис. 15), потяните панель вниз, т.к. она держится на магнитах. Снимите жировой фильтр, потянув за ручку.

После 30 часов работы, индикаторы на пульте управления будут мигать, указывая на загрязнение фильтра. Для сброса необходимо выключить вытяжку и удерживать кнопку таймера.

Жировой фильтр необходимо мыть вручную или в посудомоечной машине. Частота чистки зависит от частоты использования вытяжки, но должна осуществляться не менее 1 раза в 2 месяца.

Замена угольного фильтра зависит от интенсивности использования вытяжки, но не реже, чем раз в пол года.

Для **очистки самого прибора** рекомендуется использовать теплую воду и нейтральное моющее средство. Избегать использования абразивных средств. Для очистки вытяжек из нержавеющей стали, рекомендуется использовать специальные чистящие средства.

Замена **электрического провода** должна осуществляться только специалистом сервисного центра.

**Замена LED ламп на вытяжке SILT 21.** Снимите крышку как показано на рис. 15, определите, перегоревшую лампу. Замените ее на лампу такого же типа. Установите крышку на место.
**Замена LED ламп на вытяжке SILT 18.** Чтобы заменить лампу, сначала снимите нижнюю хромированную часть, открутив крепежное кольцо, используя специальный гаечный С – образный ключ, поставляемый в комплекте (рис. 13). Обязательно придерживайте нижнюю часть купола, когда будете выполнять данную операцию. Отсоедините нижнюю часть купола.

Отсоедините электрический разъем, ослабьте винты, удерживающие LED лампу в поперечной плоскости и снимите лампу, потянув ее вниз. (рис. 18). Замените ее на лампу такого же типа.

Восстановите электрическое соединение и установите ранее разобранные компоненты на место.

**Замена круговой флуоресцентной лампы на вытяжке SILT18.**
Чтобы заменить лампу, сначала снимите нижнюю хромированную часть, открутив крепежное кольцо, используя специальный гаечный С – образный ключ, поставляемый в комплекте (рис. 13). Обязательно придерживайте нижнюю часть купола, когда будете выполнять данную операцию. Отсоедините нижнюю часть купола.

Открутите винты на креплении круговой флуоресцентной лампы, как показано на (рис. 18) и потяните вниз (рис. 19).

Замените лампу и установите ранее снятые компоненты на место.

**Замена жировых фильтров на вытяжке SILT19.**
Снимите нижнюю цилиндрическую пластину, как показано на рис. 16, потянув его вниз, так как он удерживается магнитом. Удалите жировые фильтры, нажимая на ручку. Жировой фильтр можно мыть в посудомоечной машине. Данный фильтр нуждается в регулярном очищении. Оно зависит от частоты пользования вытяжкой, но должно производиться не реже 2-х раз в месяц.
Угольный фильтр рекомендуется заменять каждые 6 месяцев.
Для очистки самого прибора мы рекомендуем использовать чистую воду и нейтральное моющее средство. Абразивные изделия и чистящие средства использовать запрещается.
**Замена ламп в модели SILT19**: Снимите крышку кухонной вытяжки, сняв 4 крепежных винта (рис.15), найдите поврежденную светодиодную лампу и замените ее на новую с теми же характеристиками. Установите крышку на место.

# Гарантийный талон

## Уважаемый покупатель!

Благодарим Вас за выбор и напоминаем основные условия гарантийного обслуживания продукции Sirius.

**Внимание!** Прежде чем начать пользоваться изделием, внимательно ознакомьтесь с инструкцией по эксплуатации и с условиями гарантийного осбслуживания. Строго соблюдайте изложенные в инструкции по эксплуатации рекомендации завода изготовителя по установке, подключению и использованию изделия. Информацию об авторизованных сервисах центрах вы можете получить на сайте **www.sirius-russia.ru** в разделе "Сервис", а также по телефону: **8-495-363-38-08.** Для подтверждения гарантийного срока необходимо сохранять прилагаемые к изделию при продаже документы: кассовый/товарный чек, инструкцию по эксплуатации и надлежащим образом заполненный гарантийный талон. Гарантийный талон должен быть обязательно полностью запонен и четко указаны: модель, серийный номер изделия, дата продажи, четкая печать фирмы-продавца, подпись покупателя. Модель и серийный номер изделия должны соответствовать указанным в гарантийном талоне. Тщательно проверьте внешний вид изделия, а также его комплектностьсогласно описанию или договору купли-продажи, претензии по внешнему

виду и комплектности предъявляйте незамедлительно при принятии товара.

Для установки/ подключения мы рекомендуем обращаться в наши авторизованные сервисные центры. Вы можете воспользоваться услугами любых других квалифицированных специалистов или сделать это самостоятельно, воспользовавшись рекомендациями. Однако изготовитель не несет ответственности за недостатки изделия, возникшие из-за его неправильной установки.

В случае выполнения подключения третьими лицами сохраняйте документы, свидетельствующие об оплате, выполнении услуг по установке и подключению.

**Внимание!** При подключении изделия необходимо выполнить защитное заземление. При эксплуатации без заземления возникает риск поражения электрическим током. Изготовитель не несет ответственность за ущерб, нанесенный здоровью и имуществу при пользовании изделием без заземления.

# Условия гарантийного обслуживания продукции Sirius.

Гарантийный срок и срок службы на бытовую технику, ввезенную через официальных импортеров, составляет 24 месяца. На аксессуары (всегда) и запасные части, приобретаемые отдельно, не в составе основного товара, гарантийный срок не устанавливается. Гарантийный срок исчисляется с даты передачи товара покупателю. Пожалуйста, во избежание недоразумений сохраняйте документы, подтверждающие передачу товара (товарные накладные, товарные чеки и иные документы, подтверждающие передачу товара в соответствии с требованиями действующего законодательства) и предъявляйте их специалистам сервиса при обращении за гарантийным обслуживанием.

**Внимание!** Бытовые приборы Sirius предназначены для использования исключительно для личных, семейных, домашних и иных нужд, не связанных с осуществлением предпринимательской деятельности. Использование прибора в целях, отличных от вышеуказанных, является нарушением правил надлежащей эксплуатации прибора.

Гарантийный ремонт выполняется бесплатно. Под бесплатным сервисным обслуживанием понимается обязательство по устранению недостатков (дефектов) изделия, возникших по вине Изготовителя, без внимания платы с покупателя (потребителя), при условии использования изделия по назначению и соблюдения требований по установке, подключению и эксплуатации изделия изложенных в инструкциях. Замена в изделии неисправных частей (деталей, узлов, сборочных едениц) в период гарантийного срока не ведет к установлению нового гарантийного срока на все изделие, либо на замененные детали. В случае устранения специалистами сервиса неполадок оборудования в период действия гарантийного срока посредством замены детали указанного оборудования, клиент обязан вернуть представителю сервисной службы демонтированную деталь по окончании ремонта (в момент устранения неполадки оборудования).

**Обращаем ваше внимание на то, что начало исчисления гарантийного срока зависит от правильного заполнения сведений о продаже и, для изделий, требующих специальной установки и подключения, сведений об установке и подключении. Требуйте заполнения!**

Гарантийные обязательства не распространяются на следующие виды работ:
- инструктаж владельца по использованию изделия;
- работы, оговоренные в настоящей инструкции по эксплуатации, по регулировке и прочему уходу за изделием;
- очистка изделия снаружи либо изнутри;
- на замену расходных материалов (фильтры, лампочки освещения и т.д.).
Гарантийные обязательства не распространяются, не устанавливаются:
- изменение оттенка цвета, глянца частей оборудования в процессе эксплуатации;
- на недостатки изделий, которые вызваны несоблюдением прилагаемой инструкции по эксплуатации, транспортными повреждениями, неправильной установкой (в том числе подключением к неправильному напряжению питания), небрежным обращением или плохим уходом, неправильным использованием (включая перегрузку);
- на изделия, которые подвергались конструктивным изменениям неуполномоченными лицами, или если удалены, не разборчивы или изменены тип, модель, серийный номер изделия;
- на недостатки изделий, которые вызваны не зависящими от производителя причинам, такими как нестабильность параметров электросети, установленных ГОСТом и локальными государственными стандартами, явления природы и стихийные бедствие, пожар, домашние и дикие животные, насекомые, попадания внутрь изделия посторонних предметов (жидкостей), и другими подобными причинами;
- на внешние и внутренние загрязнения царапины, трещины, вмятины, потертости и прочие механические повреждения, возникшие в процессе эксплуатации или транспортировки. **В случае возникновения вопросов по гарантийному обслуживанию и сервису, а также по иным вопросам, касающимся техники Sirius, обращайтесь по электронной почте: service@sirius-russia.ru.** При обращении обязательно сообщите модель, серийный номер прибора.

**Сведения о продаже**

Изделие_____

Модель_____

Серийный номер _____

Дата покупки: _____

Упаковку вскрыл, проверил комплектность____

_____

Подпись продавца и штамп магазина

Подтверждаю получение исправного изделия претензий по внешнему виду и комплектности не имею, с условиями гарантии ознакомлен___

_____

Подпись покупателя

**Сведения об установке**

Фирма-установщик_____

Дата установки и подключения_____

Работу выполнил_____

ФИО и подпись мастера

Работу принял, качеством работы

удовлетворен_____

Подпись покупателя

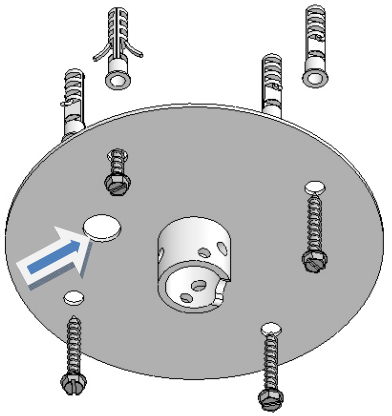

1

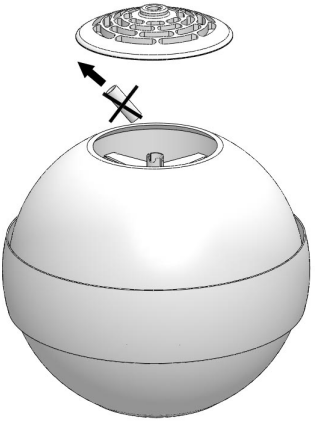

2

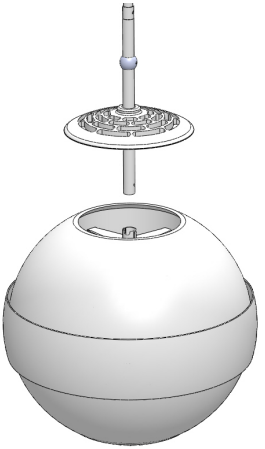

3

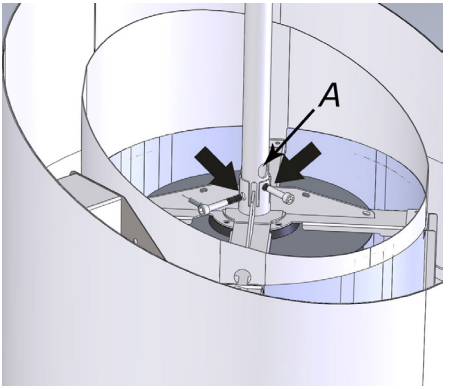


4

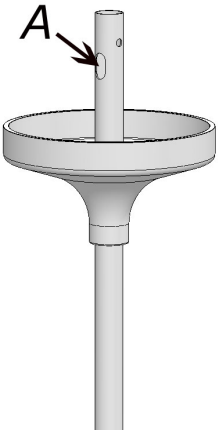


5

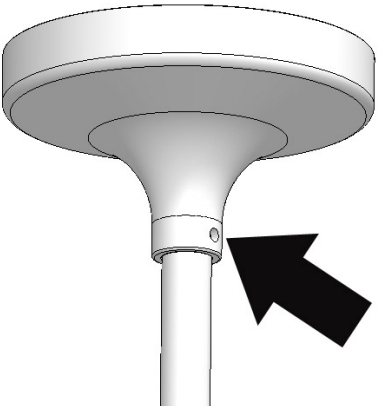

6

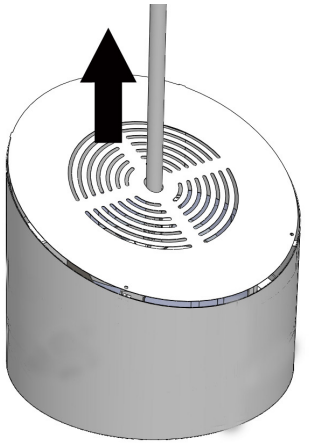

7

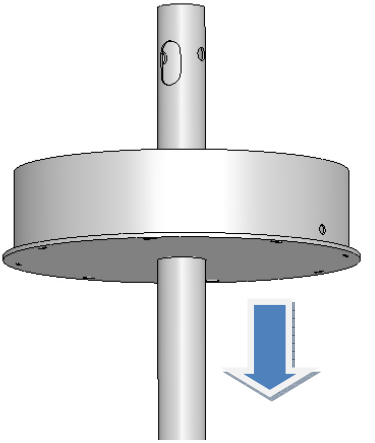

8

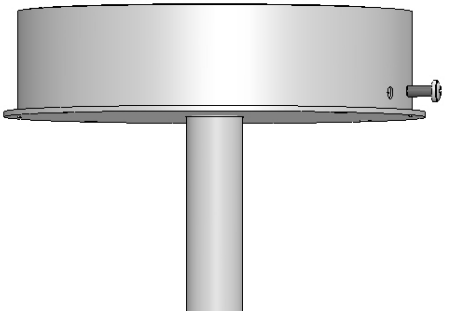

9

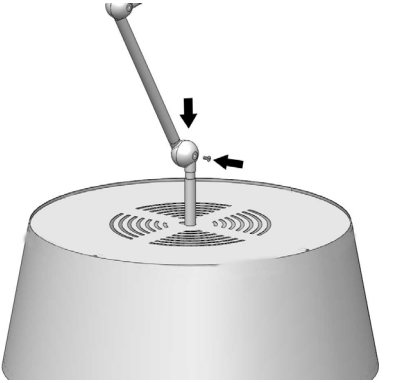

10

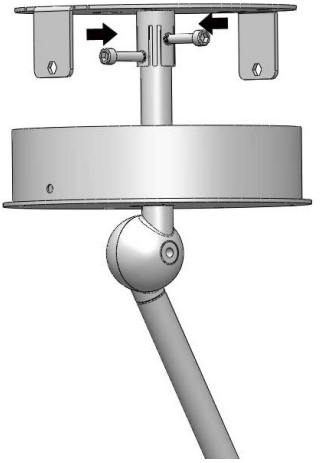

11

12

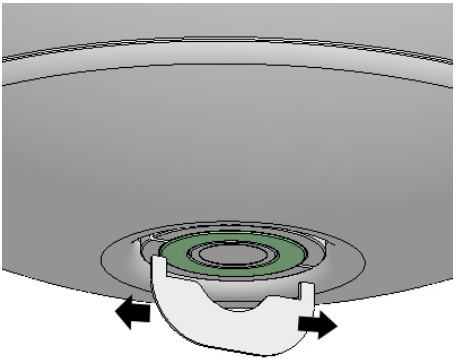

13

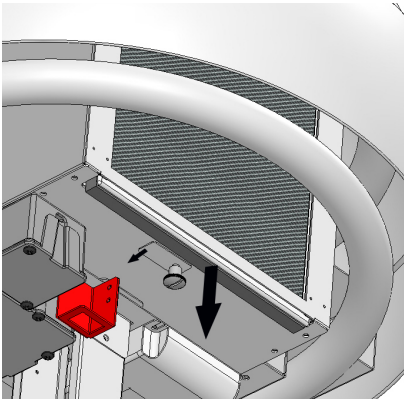

14

15

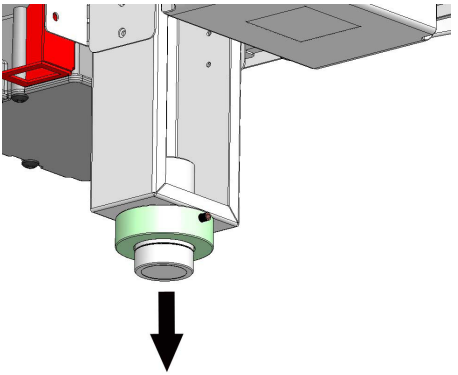

17

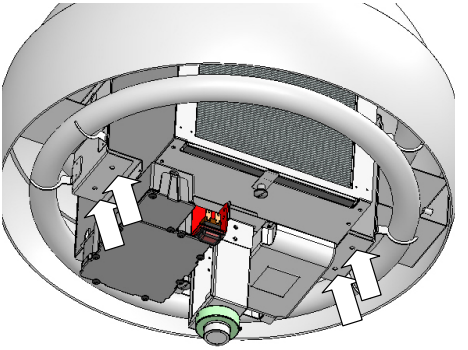

18

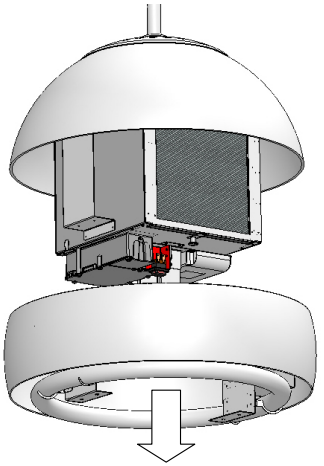

19