## 10 СВИДЕТЕЛЬСТВО О ПРИЕМКЕ И ПРОДАЖЕ

**Кухонная вытяжка**

| | |
|---|---|
| Вилла 50П-650-П3Л | КВ II М-650-50-338 УХЛ 4.2 |
| Багет 60П-430-П3Г | КВ II М-430-60-93 УХЛ4.2 |
| Бельведер 60П-650-П3Г | КВ II М-650-60-130 УХЛ4.2 |
| Бельведер Валенсия 60П-650-П3Г | КВ II М-650-60-130 УХЛ4.2 |
| Бельведер Валенсия 60П-700-П3Г | КВ I М-700-60-1081 УХЛ4.2 |
| Бельведер Флореале 60П-650-П3Г | КВ II М-650-60-130 УХЛ4.2 |
| Вилла 60П-650-П3Л | КВ II М-650-60-72 УХЛ4.2 |
| Вилла Валенсия 60П-650-П3Л | КВ II М-650-60-72 УХЛ4.2 |
| Вилла Веда 60П-650-П3Л | КВ II М-650-60-327 УХЛ4.2 |
| Вилла Фрукты 60П-650-П3Л | КВ II М-650-60-72 УХЛ4.2 |
| Вилла Луизиана 60П-650-П3Л | КВ II М-650-60-72 УХЛ4.2 |
| Вилла Спектр 60П-650-П3Л | КВ II М-650-60-279 УХЛ4.2 |
| Вилла Шатура 60П-650-П3Л | КВ II М-650-60-72 УХЛ4.2 |
| Вилла с нишей 60П-650-П3Г | КВ II М-650-60-81 УХЛ4.2 |
| Камин Грань 60П-650-П3Л | КВ II М-650-60-70 УХЛ4.2 |
| Пергола 60П-650-П3Л | КВ II М-650-60-107 УХЛ4.2 |
| Терем 60П-650-П3Г | КВ II М-650-60-278 УХЛ4.2 |
| | |
| Былина 90П-650-П3Г | КВ II М-650-90-78 УХЛ4.2 |
| Бельведер 90П-650-П3Г | КВ II М-650-90-117 УХЛ4.2 |
| Бельведер Валенсия 90П-650-П3Г | КВ II М-650-90-117 УХЛ4.2 |
| Бельведер Валенсия 90П-700-П3Г | КВ I М-700-90-449 УХЛ4.2 |
| Бельведер Флореале 90П-650-П3Г | КВ II М-650-90-117 УХЛ4.2 |
| Вилла 90П-650-П3Г | КВ II М-650-90-240У ХЛ 4.2 |
| Вилла Веда 90П-650-П3Г | КВ II М-650-90-291 УХЛ4.2 |
| Вилла Луизиана 90П-650-П3Г | КВ II М-650-90-240У ХЛ 4.2 |
| Вилла Фрукты 90П-650-П3Г | КВ II М-650-90-240У ХЛ 4.2 |
| Вилла Валенсия 90П-650-П3Г | КВ II М-650-90-290УХЛ4.2 |
| Вилла Шатура 90П-650-П3Г | КВ II М-650-90-120 УХЛ4.2 |
| Камин Грань 90П-650-П3Л | КВ II М-650-90-71 УХЛ4.2 |
| Пергола 90П-650-П3Г | КВ II М-650-90-123 УХЛ4.2 |
| Терем 90П-650-П3Г | КВ II М-650-90-237УХЛ4.2 |

соответствует требованиям ТУ 3468-001-25905995-15.
Сертификаты соответствия № ТС **RU C-RU.ME10.B.03249**, № ТС **RU C-RU.ME10.B.03250**, № ТС **RU C-RU.ME10.B.03251**, № ТС **RU C-RU.ME10.B.03252** срок действия по 28.04.2020 г., выданы органом по сертификации бытовой электротехники ООО "ТЕСТБЭТ", Россия, г. Москва.

Экспертное заключение № 120 от 04.02.2015 г. выдано ФБУЗ «Центр гигиены и эпидемиологии в Калужской области», г. Калуга, Россия.

Дата выпуска _____ Штамп ОТК _____

Продан _____ Штамп продавца _____

## 11 ГАРАНТИИ ИЗГОТОВИТЕЛЯ

Гарантийный срок эксплуатации вытяжки - 12 месяцев, вентилятора - 60 месяцев, со дня продажи через розничную сеть. Установленный срок службы вытяжки не менее 10 лет. Гарантия не распространяется на электролампы.

EAC

248033, г. Калуга, 2-й Академический проезд, 13
Тел.: +7 (4842) 500-510/540/595 Факс: +7 (4842) 500-502
Горячая линия: 8-800-555-12-55
Сервисная служба: тел. (44842) 500-505
e-mail: info@elikor.com

**ООО «ЭЛИКОР», www.elikor.com**

ELIKOR
www.elikor.com

*Кухонные вытяжки и воздухоочистители*

# КУХОННАЯ ВЫТЯЖКА

БАГЕТ
БЕЛЬВЕДЕР
БЕЛЬВЕДЕР ВАЛЕНСИЯ
БЕЛЬВЕДЕР ФЛОРЕАЛЕ
БЫЛИНА
ВИЛЛА
ВИЛЛА ВАЛЕНСИЯ
ВИЛЛА ВЕДА
ВИЛЛА ЛУИЗИАНА
ВИЛЛА СПЕКТР
ВИЛЛА С НИШЕЙ
ВИЛЛА ФРУКТЫ
ВИЛЛА ШАТУРА
КАМИН ГРАНЬ
ПЕРГОЛА
ТЕРЕМ

# РУКОВОДСТВО
## ПО ЭКСПЛУАТАЦИИ

## СОДЕРЖАНИЕ


1 Общие указания ..... 05
2 Технические данные ..... 06
3 Комплектность ..... 07
4 Требования безопасности ..... 08
5 Устройство ..... 09
6 Подготовка к работе ..... 10
7 Порядок работы ..... 12
8 Техническое обслуживание ..... 13
9 Правила хранения ..... 13
10 Свидетельство о приемке и продаже ..... 16
11 Гарантии изготовителя ..... 16


*Благодарим Вас за покупку кухонной вытяжки торговой марки «ELIKOR». Надеемся, она будет соответствовать всем Вашим требованиям, и Вы в дальнейшем также будете доверять марке «ELIKOR»!*

## ЗАЩИТА ОКРУЖАЮЩЕЙ СРЕДЫ

По окончании срока эксплуатации не выбрасывайте кухонную вытяжку вместе с обычными бытовыми отходами, а сдавайте в специальные пункты приема. Поступая так, Вы способствуете делу охраны окружающей среды.

от 03. 12. 2015 ПЖГКМ 3.384.175 РЭ

**ВНИМАНИЕ: На период гарантийного срока сохраняйте руководство.**

Конструкция и характеристики устройства могут быть изменены без предварительного уведомления.





# ТИПЫ КУХОННЫХ ВЫТЯЖЕК

*«Багет 60»*

*«Бельведер 60»*
*«Бельведер 90»*

*«Бельведер Валенсия 60»*
*«Бельведер Валенсия 90»*

*«Бельведер Флореале 60»*
*«Бельведер Флореале 90»*

*«Былина 90»*

*«Вилла 60»*
*«Вилла 90»*

«Вилла Луизиана 60»
«Вилла Луизиана 90»

«Вилла с нишей 60»

«Вилла Фрукты 60»
«Вилла Фрукты 90»

«Камин Грань 60»
«Камин Грань 90»

«Пергола 60»
«Пергола 90»

«Терем 60»
«Терем 90»





## 8 ТЕХНИЧЕСКОЕ ОБСЛУЖИВАНИЕ

8.1 При проведении технического обслуживания необходимо строго руководствоваться требованиями безопасности (раздел 4).

8.2 Очистку загрязненных поверхностей производить мягкой салфеткой, смоченной водой с нейтральным моющим средством, используемым для мытья посуды.

8.3 Для очистки алюминиевого фильтра извлеките его из вытяжки (рис. 5) и произведите очистку с помощью щетки горячим водным раствором нейтрального моющего средства вручную или в посудомоечной машине (при 60°С). Сильно загрязненный фильтр не следует мыть в посудомоечной машине вместе с посудой. Старайтесь не сгибать фильтр при мойке. Возможное изменение цвета фильтра, с течением времени, не приводит к снижению эффективности его действия.

8.4 Алюминиевый фильтр предназначен для задержки частиц жира, которые образуются при приготовлении пищи, поэтому он должен всегда использоваться.

**ВНИМАНИЕ: алюминиевый фильтр должен очищаться через каждые 4 недели. Обязательно высушите фильтр перед установкой его в кухонную вытяжку! Недопустимо попадание воды в электродвигатель, переключатель и патроны ламп! Включайте вытяжку только после полного высыхания всех ее поверхностей!**

8.5 **Угольные фильтры** должны использоваться только при работе вытяжки в режиме «рециркуляции». **Фильтры необходимо менять не реже одного раза в черыре месяца или чаще в случае особенно интенсивного использования. Их нельзя чистить и использовать повторно.**

Угольные фильтры не содержат вредных веществ. Их можно утилизировать как обычный мусор.

8.6 Замена электрической лампы.

8.6.1 Замену лампы накаливания производите в следующей последовательности:

- выньте вилку шнура электропитания из розетки электросети;
- дайте лампе остыть, если свет был включен;
- снимите алюминиевый фильтр (рис. 5);
- неисправная лампа выкручивается против часовой стрелки и заменяется на новую, такой же модели и мощности (Е 14, макс 40 Вт)
- установите на место алюминиевый фильтр.

8.6.2 Замена галогенной лампы (рис. 12) :

- выньте вилку шнура электропитания из розетки электросети;
- дайте лампам остыть, если свет был включен;
- снимите крышку светильника, используя в качестве рычага плоскую отвертку;
- замените лампу аналогичной (G4 20 Вт, 12 В) и установите на место крышку.

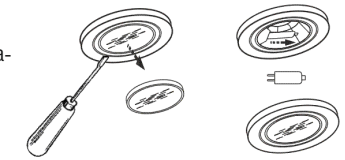

*рис. 12*

**Внимание! Берите лампы только чистой тряпкой!**

**Не используйте лампы освещения, номинал мощности которых превышает указанный в технических характеристиках вытяжки, так как лампы с большей мощностью могут стать причиной различных повреждений в электрической цепи.**

## 9 ПРАВИЛА ХРАНЕНИЯ

9.1 Кухонная вытяжка должна храниться в упаковке завода изготовителя в закрытом помещении при тем пературе от -50 до+40°С. При этом относительная влажность воздуха при температуре+15°С не должна пре вышать 80%.

Конструкция и характеристики устройства могут быть изменены без предварительного уведомления.

- выдвиньте фальштрубу на нужную высоту;
- сделайте отметку по верхнему краю фальштрубы и проведите горизонтальную линию рис. 7 (фальштрубу опустите внутрь вытяжки );
- приложите кронштейн к стене, как показано на рис. 7. Осевая линия кронштейна должна совпадать с осевой линией вытяжки, а верхний край с ранее проведенной горизонтальной линией
- обозначьте центры отверстий для крепления кронштейна;
- просверлите два отверстия Ø8 для установки дюбелей и прикрепите кронштейн к стене самонарезающими винтами.

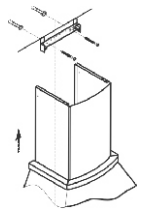

*рис. 7*

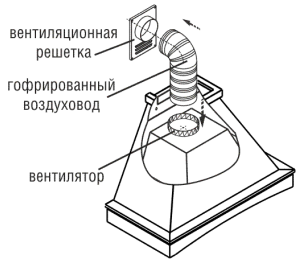


*рис. 8*

установка угольных фильтров для КВ «Багет60»

установка и съем угольных фильтров для остальных КВ

*рис. 9*

6.4 В зависимости от режима эксплуатации вытяжки соедините вентилятор с вентиляционной решеткой полужестким гофрированным воздуховодом (рис. 8) или установите на вентилятор угольные фильтры.
Угольные фильтры устанавливаются на защитные решетки короба вентилятора (рис.9).
**Проверьте свободный ход антивозвратного клапана при установке воздуховода.**

6.5 **Для КВ: «Бельведер (Валенсия, Луизиана, Флореале) 90», «Былина 90», «Вилла 90», «Вилла Валенсия, (Веда, Луизиана )90», «Вилла Фрукты (Шатура 90)», «Пергола 60/90», «Терем 90».**

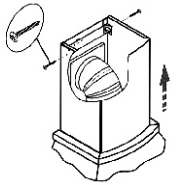

*рис. 10*

Выдвиньте вложенную в вытяжку фальштрубу, оденьте ее на кронштейн (рис. 10) и закрепите винтами.

## 7 ПОРЯДОК РАБОТЫ

7.1 Рекомендуется включать кухонную вытяжку перед началом приготовления пищи и после завершения приготовления оставлять ее включенной примерно на 15 минут, чтобы обеспечить удаление загрязненного воздуха.
7.2 Управление кухонной вытяжкой производится ползунковым переключателем (рис. 11).

Правый переключатель регулирует скорость работы вентилятора:
позиция 0 - вентилятор выключен;
позиция 1 - низкая скорость работы вентилятора;
позиция 2 - средняя скорость работы вентилятора;
позиция 3 - высокая скорость работы вентилятора.
Включение сигнального индикатора информирует о работе вентилятора.
Левый переключатель регулирует режим освещения в соответствии с обозначением:
1 - включено; 0 - выключено.

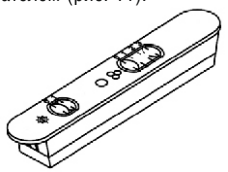

*рис. 11*





## ВНИМАНИЮ ПОТРЕБИТЕЛЕЙ!

При покупке кухонной вытяжки убедитесь:
- в нормальном ее функционировании;
- в комплектности по разделу 3;
- в отсутствии механических повреждений;
- в наличии штампа продавца и даты продажи в руководстве по эксплуатации и гарантийном талоне.

После хранения кухонной вытяжки в холодном помещении или после перевозки в зимних условиях перед включением в сеть необходимо выдержать ее при комнатной температуре (+18…+20°С) не менее 2 часов. Перед установкой вытяжки на кухне внимательно ознакомьтесь с настоящим руководством.
Кухонная вытяжка работает в следующих режимах:
- в режиме «вытяжки» - воздух удаляется за пределы помещения;
- в режиме «рециркуляции» - воздух очищается и поступает обратно в помещение.

Для эксплуатации в режиме «вытяжки» необходимо приобрести полужесткий гофрированный воздуховод (либо его аналоги) внутренним диаметром 150 мм (**Ф120мм для вытяжки Багет 60**)и соответствующую вентиляционную решетку. Для эксплуатации в режиме «рециркуляции» необходимо приобрести угольные фильтры (см табл.1).

## 1 ОБЩИЕ УКАЗАНИЯ

1.1 Кухонная вытяжка (в дальнейшем «вытяжка») предназначена для удаления или очистки воздуха, поднимающегося от плиты в бытовых кухнях.
1.2 Вытяжку устанавливайте на высоте, как показано на рис. 1.
1.3 С целью достижения наибольшей воздухопроизводительности при наименьшем шуме, при работе в режиме «вытяжки», рекомендуем выполнять воздуховоды минимальной длины и с наименьшим количеством изгибов.
Уменьшение диаметра воздуховода не допускается. Несоблюдение этих требований может увеличить шум и вибрацию при работе вытяжки.
1.4 В случае эксплуатации в режиме «вытяжки» обеспечьте достаточное поступление свежего воздуха в помещение.
1.5 Если кухонная вытяжка используется в режиме «рециркуляции» воздуха (с угольным фильтром), то эксплуатация возможна без ограничений по пунктам 1.3 - 1.4.

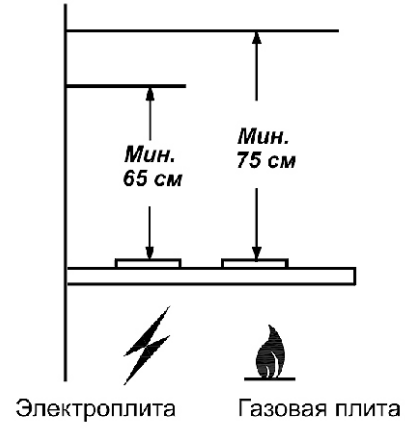


*рис. 1*

# 2 ТЕХНИЧЕСКИЕ ДАННЫЕ

| | | |
|---|---|---|
| 2.1 | Воздухопроизводительность вентилятора , м³/час, max | 430, 650, 700 |
| 2.2 | Уровень шума, дБА, не более | 58**, 60 |
| 2.3 | Номинальное напряжение, В; частота, Гц | 220; 50 |
| 2.4 | Номинальное напряжение галогенных ламп, В | 12 |
| 2.5 | Потребляемая мощность, Вт, не более | 200*, 225**, 230*** |
| | в том числе ламп, Вт | 2х20 или 2х40 |
| 2.6 | Класс защиты | (I**)II по ГОСТ МЭК 335-1 |
| 2.7 | Степень защиты от влаги | обычное исполнение |
| 2.8 | Режим работы | продолжительный |
| 2.9 | Климатическое исполнение | УХ Л4.2 по ГОСТ15150 |

*Значение воздухопроизводительности прописано в обозначении кухонной вытяжки.*

** - для вытяжек с галогенными лампами,*
*** - для КВ «Бельведер Валенсия 60П-700-ПЗГ», «Бельведер Валенсия 90П-700-ПЗГ»*
**** - для КВ с лампами накаливания*

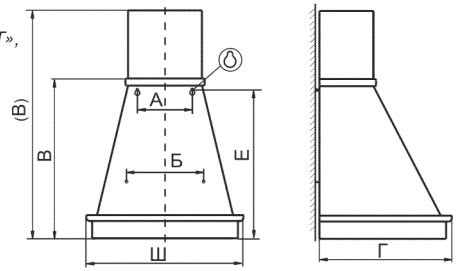


*рис. 2*

*ТАБЛИЦА 1*

| Наименование | Габаритные размеры, мм ШхГхВ(В) | Масса, кг (без упаковки) | Тип угольного фильтра |
|---|---|---|---|
| Вилла 50П-650-ПЗЛ | 490х496х550(805) | 10,0 | Ф-02 (2шт.) |
| Багет 60П-430-ПЗГ | 591х355х600 (856) | 10,2 | Ф-00(2шт.) |
| Бельведер 60П-650-ПЗГ | 600х500х630 (885) | 12,2 | Ф-02 (2шт.) |
| Бельведер Валенсия 60П-650-ПЗГ, (60П-700-ПЗГ) | 596х500х620 (875) | 12,0 | |
| Бельведер Флореале 60П-650-ПЗГ | 595х500х545 (870) | 12,8 | |
| Бельведер 90П-650-ПЗГ | 900х40х620 (910) | 18,5 | |
| Бельведер Валенсия 90П-650-ПЗГ, (90П-700-ПЗГ) | 895х461х611 (900) | 19,0 | |
| Бельведер Флореале 90П-650-ПЗГ | 895х462х640 (925) | 19,0 | |
| Былина 90П-650-ПЗГ | 880х455х630 (900) | 19,0 | |
| Вилла 60П-650-ПЗЛ | 590х500х600 (855) | 11,2 | |
| Вилла Валенсия 60П-650-ПЗЛ, Вилла Луизиана 60 | 596х500х620(875) | 11,5 | |
| Вилла Веда 60П-650-ПЗЛ | 596х500х650(905) | 12,0 | |





*ТАБЛИЦА 2*

| Наименование | А(мм) | Б(мм) | Е(мм) |
|---|---|---|---|
| Вилла 50П-650-ПЗЛ | 185 | 240 | 520 |
| Багет 60П-430-ПЗГ | 235 | 290 | 570 |
| Бельведер 60П-650-ПЗГ, Вилла Шатура 60П-650-ПЗЛ | 235 | 290 | 595 |
| Бельведер Валенсия 60П-650(700)-ПЗГ, Вилла Валенсия 60П-650-ПЗЛ | | | 588 |
| Бельведер Флореале 60П-650-ПЗГ | | | 610 |
| Бельведер 90П-650-ПЗГ, Вилла Шатура 90П-650-ПЗГ | 230 | 380 | 550 |
| Былина 90П-650-ПЗГ, Бельведер Валенсия 90П, Терем 90П-650-ПЗГ | 230 | 380 | 545 |
| Бельведер Флореале 90П-650-ПЗГ | | | 570 |
| Вилла 60П-650-ПЗЛ, Вилла с нишей 60П-650-ПЗГ | 235 | 290 | 567 |
| Вилла Фрукты 60П-650-ПЗЛ, Вилла Веда 60П-650-ПЗЛ | | | 615 |
| Вилла Луизиана 60П-650-ПЗЛ, Терем 60П-650-ПЗГ | | | 588 |
| Вилла Спектр 60П-650-ПЗЛ | | | 600 |
| Вилла 90П-650-ПЗГ, Вилла Фрукты 90П-650-ПЗГ | 230 | 380 | 525, 565 |
| Вилла Веда 90П-650-ПЗГ | 230 | 380 | 570 |
| Вилла Валенсия 90П-650-ПЗГ, Вилла Луизиана 90П-650-ПЗГ | 230 | 380 | 545 |
| Камин Грань 60П-650-ПЗЛ | 225 | 300 | 610 |
| Камин Грань 90П-650-ПЗЛ | 270 | 400 | 605 |
| Пергола 60П-650-ПЗЛ | 170 | 300 | 558 |
| Пергола 90П-650-ПЗГ | 200 | 300 | 495 |

6.3 Крепление кронштейна к стене (рис. 6, 7).

**Для вытяжек: «Бельведер (Валенсия, Флореале) 90», «Былина 90», «Вилла 90», «Вилла Валенсия (Веда) 90», «Вилла Луизиана 90»,, «Вилла Фрукты 90» , «Вилла Шатура 90», «Пергола 60/90», «Терем 90».**

- прежде чем прикрепить кронштейн к стене, необходимо выставить его на нужный размер (равный ширине верхней фальштрубы) (рис.6). Увеличьте размер кронштейна (если это необходимо) и установите фиксатор напротив цифры, соответствующей Вашей вытяжке (см табл.3, графа N).

*ТАБЛИЦА 3*

| Наименование | N |
|---|---|
| Бельведер (Валенсия, Флореале) 90, Былина 90, Вилла (Валенсия, Веда, Луизиана) 90, Вилла Фрукты (Шатура) 90, Терем 90 | 3 |
| Пергола 60/90 | 6 |

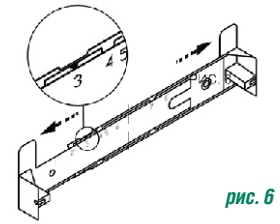

*рис. 6*

1 вентилятор
2 блок переключателей
3 светильники галогенные, трансформатор
3А лампы накаливания с патронами, стекла фонаря
4 корпус
5, 6 обрамление нижнее, обрамление верхнее
7 фильтр алюминиевый
8, 9 фальштруба, кронштейн для крепления фальштрубы
10, 11 дюбели Ø8х40 мм и винты самонарезающие 4,2х41 для крепления вытяжки и кронштейна для фальштрубы к стене.
12 винты самонарезающие 3,5х11 для крепления фальштрубы к кронштейну

## 6 ПОДГОТОВКА К РАБОТЕ

6.1. **Для КВ: «Багет 60», «Вилла 50», «Вилла 60», «Вилла Фрукты 60», «Вилла с нишей 60», «Вилла Шатура 60», «Вилла Валенсия 60», «Вилла Луизиана 60», «Вилла Спектр 60», «Бельведер (Флореале, Валенсия) 60», «Камин Грань 60/90», «Терем 60».**
Прежде чем навесить кухонную вытяжку, установите фальштрубу (рис. 4). Отверните винты - 1, которые крепят верхнее обрамление - *2*.
Установите фальштрубу - 3 на обрамление и прикрутите обрамление вместе с фальштрубой.

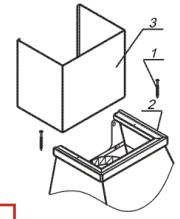

*рис. 4*

**Перед установкой ламп накаливания необходимо проверить их исправность. Повреждение электрических цепей кухонной вытяжки вследствие установки неисправных ламп не является гарантийным случаем.**

6.2 Крепление кухонной вытяжки (рис. 2, табл. 2):
-установите лампы 40Вт в патрон вытяжки (для вытяжек с лампами накаливания);
- всегда устанавливайте вытяжку над центральной частью варочной панели;
- разметьте линию установки нижней части вытяжки над плитой (рис. 1);
- разметьте осевую вертикальную линию по центру участка, предусмотренного для установки вытяжки;
- разметьте линию на расстоянии «Е» от нижней части вытяжки;
- на этой линии, разметьте центры отверстий для крепления на стене так, чтобы размер «А» был поделен пополам относительно осевой линии;
- просверлите два отверстия (размер «А») для установки дюбелей Ø8х40мм и забейте их;
- вверните два самонарезающих винта (размер «А»);
- перед установкой вытяжки снимите алюминиевый фильтр (фильтры), для этого нажмите на пружинный замок на фильтре и потяните его вниз и на себя (рис. 5);
- навесьте кухонную вытяжку через отверстия типа «замочная скважина»;
- разметьте центры отверстий для дополнительного крепления (размер «Б»);
- снимите вытяжку и просверлите два отверстия (размер «Б») для дюбелей Ø8х40мм и забейте их;
- навесьте вытяжку и дополнительно закрепите двумя самонарезающими винтами (размер «Б»);
- установите фильтры.

*** -КВ «Бельведер (Валенсия, Луизиана, Флореале) 90», «Былина 90», «Вилла 90», «Вилла Валенсия 90», «Вилла Луизиана 90», «Вилла Фрукты 90», «Вилла Шатура 90», «Пергола 60/90», «Терем 90»,** навесьте вместе с вложенной фальштрубой.

*рис. 5*

**ВНИМАНИЕ: в зависимости от варианта монтажа используйте самонарезающие винты и дюбели, соответствующие типу стены (например: железобетон, гипсокартон и т. д.). Если винты и дюбели входят в комплект поставки, следует удостовериться в том, что они подходят для того типа стены, на которой должна быть смонтирована кухонная вытяжка.**





| | | | |
|---|---|---|---|
| Вилла Спектр 60П-650-П3Л | 600х500х622 (977) | 12,5 | Ф-02 (2 шт) |
| Вилла с нишей 60П-650-П3Г | 590х500х600(860) | 12,0 | |
| Вилла Фрукты 60П-650-П3Л | 600х500х650(905) | 13,3 | |
| Вилла Шатура 60П-650-П3Л | 595х500х630(885) | 12,0 | |
| Вилла 90П-650-П3Г | 870х450х605(885) | 16,5 | |
| Вилла Валенсия 90П-650-П3Г | 895х461х611(900) | 17,5 | |
| Вилла Веда 90П-650-П3Г | 893х461х653(925) | 18,2 | |
| Вилла Луизиана 90П-650-П3Г | 895х460х620(900) | 17,3 | |
| Вилла Фрукты 90П-650-П3Г | 900х465х650(920) | 19,5 | |
| Вилла Шатура 90П-650-П3Г | 900х470х635(915) | 18,0 | |
| Камин Грань 60П-650-П3Л | 580х500х541(885) | 10,0 | |
| Камин Грань 90П-650-П3Л | 900х500х660(905) | 13,5 | |
| Пергола 60П-650-П3Л | 600х5000х610(900) | 12,5 | |
| Пергола 90П-650-П3Г | 900х500х550(830) | 14,5 | |
| Терем 60П-650-П3Г | 595х500х621(876) | 11,5 | |
| Терем 90П-650-П3Г | 885х455х630х(900) | 19,0 | |

*В - высота вытяжки без фальштрубы*
*(В) - высота вытяжки с фальштрубой.*

*В КВ: Бельведер (Валенсия, Флореале) 90, Былина 90, Вилла 90, Вилла Валенсия (Веда Луизиана, Фрукты, Шатура) 90, Пергола 60/90, Терем 90-фальштруба регулируется по высоте.*

## 3 КОМПЛЕКТНОСТЬ

### ДЛЯ КВ: «БАГЕТ 60», «БЕЛЬВЕДЕР (Валенсия, Флореале) 60», «Вилла 50», «ВИЛЛА (Валенсия, Веда, Луизиана, Спектр, с нишей, Фрукты, Шатура) 60», «КАМИН ГРАНЬ 60/90», «ТЕРЕМ 60».

3.1 Кухонная вытяжка с обрамлениями из натурального дерева — 1 шт.
3.2 Фальштруба — 1 шт.
3.3* Лампа накаливания Е14, 40Вт — 2 шт.
3.4 Крепежные изделия:
винт самонарезающий 4,2х41 — 4 шт.
дюбель пластмассовый Ø8х40 — 4 шт.
3.5 Упаковка — 1 шт.
3.6 Руководство по эксплуатации — 1 шт.

** - для вытяжек с лампами накаливания.*

### ДЛЯ КВ: «БЫЛИНА 90», «БЕЛЬВЕДЕР (Валенсия, Флореале) 90», «ВИЛЛА (Валенсия, Веда, Луизиана, Фрукты, Шатура) 90», «ПЕРГОЛА 60/90», «ТЕРЕМ 90».

3.1 Кухонная вытяжка с обрамлениями из натурального дерева — 1 шт.
3.2 Фальштруба — 1 шт.

| | | |
|---|---|---|
| 3.3 | Кронштейн для крепления фальштрубы | 1 шт. |
| 3.4 | Крепежные изделия: | |
| | винт самонарезающий 3,5х11 | 2 шт. |
| | винт самонарезающий 4,2х41 | 6 шт. |
| | дюбель пластмассовый Ø8х40 | 6 шт. |
| 3.5 | Упаковка | 1 шт. |
| 3.6 | Руководство по эксплуатации | 1 шт. |

## 4 ТРЕБОВАНИЯ БЕЗОПАСНОСТИ

**4.1* Вытяжку допускается включать только в евророзетку с заземленным контактом.**

**4.2 Все работы по монтажу, ремонту, замене ламп и других электрических деталей, очистке загрязненных поверхностей, снятию съемных частей производите при извлеченной вилке шнура электропитания из розетки электросети.**

**4.3 ЗАПРЕЩАЕТСЯ включать кухонную вытяжку в сеть с напряжением и частотой, не соответствующими указанным в технических данных (220В±10%, 50Гц±2%).**

**4.4 Не прикасайтесь к лампам во время их включенного состояния и прилегающим к ним поверхностям, даже через некоторое время после их выключения еще имеется риск ожога.**

**4.5 Эксплуатируйте кухонную вытяжку только с установленными лампами. Неисправные лампы следует сразу же заменить.**

**4.6 Ежемесячно производите очистку загрязненных поверхностей и жиропоглощающего алюминиевого фильтра (раздел 8). Если очистка фильтра не производится в соответствии с руководством по эксплуатации, то уменьшается производительность вытяжки и появляется риск возникновения пожара! Никогда не эксплуатируйте прибор без установленного фильтра!**

**4.7 Устанавливайте вытяжку над плитой в соответствии с рис. 1.**

**4.8 Не допускайте возникновения факельного пламени под вытяжкой! Пламя газовых конфорок всегда должно быть закрыто посудой. Сильный нагрев пламенем газовых конфорок может повредить прибор.**

**4.9 Работы по поиску и устранению неисправностей (кроме замены лампы) должны выполняться лицом, обученным правилам работы с электроустановками. При повреждении электрического шнура, его замену производит квалифицированный специалист сервисной службы. Категорически запрещается обрезать вилку при монтаже кухонной вытяжки.**

**4.10 Кухонная вытяжка предназначена только для удаления или очистки воздуха. Оберегайте ее от статических и динамических нагрузок.**

**4.11 При работе прибора в режиме «вытяжки» одновременно с отопительным оборудованием, которое используется с вытяжными трубами (отопительные системы, проточные водонагреватели или котлы, работающие на газе, жидком или твердом топливе), необходимо обеспечить подачу воздуха в объеме, достаточном для сгорания топлива. При подаче воздуха в недостаточном объеме, возникает опасность отравления газообразными продуктами сгорания, которые всасываются обратно в помещение.**

**4.12 В режиме «вытяжки» загрязненный воздух НЕ должен выходить в вытяжное отверстие, используемое для удаления запахов из приборов, сжигающих газ или другие виды топлива (не применяют к приборам, которые только направляют воздух обратно в комнату).**

**4.13 Данный прибор НЕ предназначен для использования людьми (включая детей), у которых есть физические, нервные или психические отклонения или недостаток опыта и знаний, за исключением случаев, когда за такими лицами осуществляется надзор или проводится их инструктирование относительно использования данного прибора лицом, отвечающим за их безопасность. Необходимо осуществлять надзор за детьми с целью недопущения их игр с прибором.**

**ПРЕДУПРЕЖДЕНИЕ: доступные части кухонной вытяжки могут нагреваться, при использовании с приборами для приготовления пищи.**

** только для КВ «Бельведер Валенсия 60П-700-ПЗГ» и «Бельведер Валенсия 90П-700-ПЗГ»*





## 5 УСТРОЙСТВО

### ДЛЯ КВ: «Багет 60», «БЕЛЬВЕДЕР (Валенсия, Флореале) 60, «Вилла 50», «ВИЛЛА (Валенсия, Веда, Луизиана, Спектр, с нишей, Фрукты, Шатура) 60», «КАМИН ГРАНЬ 60/90», «ТЕРЕМ 60».

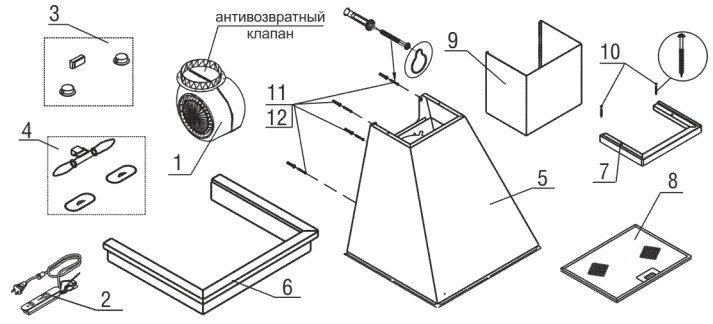


*рис. 3*

1, 2 вентилятор, блок переключателей
3 светильники галогенные, трансформатор
4 лампы накаливания с патронами, стекла фонаря
5 корпус
6,7 обрамление нижнее, обрамление верхнее
8 фильтр алюминиевый
9 фальштруба
10 винты самонарезающие 4,2х32 для крепления верхнего обрамления и фальштрубы к корпусу вытяжки.
11,12 дюбели Ø 8х40 мм и винты самонарезающие 4,2х41 для крепления вытяжки к стене.

### ДЛЯ КВ «БЫЛИНА 90», «БЕЛЬВЕДЕР (Валенсия, Луизиана, Флореале) 90», «ВИЛЛА (Валенсия, Веда, Луизиана, Фрукты, Шатура) 90», «ПЕРГОЛА 60/90», «ТЕРЕМ 90».

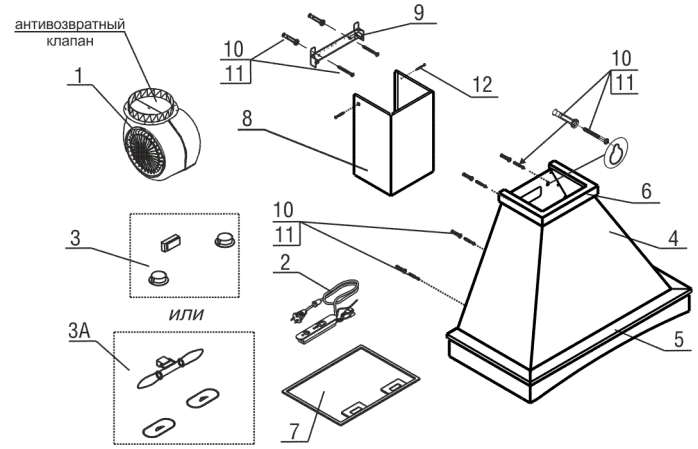


*рис. 3А*