FAVORIT 55000 VI

LV	TRAUKU MAZGĀJAMĀ MAŠĪNA	LIETOŠANAS INSTRUKCIJA	2
LT	INDAPLOVĖ	NAUDOJIMO INSTRUKCIJA	23
RU	ПОСУДОМОЕЧНАЯ МАШИНА	ИНСТРУКЦИЯ ПО ЭКСПЛУАТАЦИИ	44

VISLABĀKAJIEM REZULTĀTIEM

Pateicamies, ka izvēlējāties AEG produktu. Esam to radījuši, lai ilgstoši nodrošinātu nevainojamu veiktspēju, izmantojot novatoriskas tehnoloģijas, kas palīdz vienkāršot dzīvi, – iespējas, ko neatradīsiet parastās ierīcēs. Lūdzu, veltiet dažas minūtes lasīšanai, lai sasniegtu vislabākos rezultātus.

PIEDERUMI UN SAIMNIECĪBAS PRECES

AEG interneta veikalā atradīsiet visu, kas nepieciešams, lai visas jūsu AEG ierīces izskatītos nevainojami un darbotos ar pilnu atdevi. Tāpat tur atradīsiet plašu piederumu klāstu, kas izstrādāts un veidots pēc augstākajiem kvalitātes standartiem, – sākot no traukiem ēdiena gatavošanai līdz galda piederumu groziem, no pudeļu turētājiem līdz maisiņiem delikātās veļas mazgāšanai...

Apmeklējiet interneta veikalu vietnē
www.aeg-electrolux.com/shop

SATURS

4 Drošības informācija
7 Izstrādājuma apraksts
8 Vadības panelis
10 Ierīces lietošana
11 Ūdens mīkstinātāja iestatīšana
12 Trauku mazgātāja sāls izmantošana
13 Mazgāšanas un skalošanas līdzekļu lietošana
14 Multitab funkcija
15 Trauku un virtuves piederumu ievietošana
15 Mazgāšanas programmas
16 Izvēlieties un aktivizējiet mazgāšanas programmu
18 Kopšana un tīrīšana
19 Ko darīt, ja ...
22 Tehniskie dati
22 Apsvērumi par vides aizsardzību

Šajā rokasgrāmatā izmantoti šādi simboli:

⚠
Svarīga informācija attiecībā uz personisko drošību un informācija kā izvairīties no iekārtas bojājumiem.

ℹ
Vispārīgā informācija un piemēri

Vides informācija

Izmaiņu tiesības rezervētas

DROŠĪBAS INFORMĀCIJA

Pirms uzstādīšanas un lietošanas rūpīgi izlasiet šo rokasgrāmatu:

- savai un jūsu īpašuma drošībai;
- lai palīdzētu videi;
- lai pareizi lietotu ierīci.

Vienmēr glabājiet šīs instrukcijas kopā ar ierīci, arī tad, ja pārbraucat uz citu mājokli vai atdodat ierīci citai personai.
Ražotājs neatbild par bojājumiem, kas radušies ierīces nepareizas uzstādīšanas vai izmantošanas rezultātā.

Bērnu un garīgi nepilnvērtīgu cilvēku drošība

- Neļaujiet ierīci izmantot cilvēkiem, tostarp bērniem, ar ierobežotām fiziskām un garīgām spējām vai ar ierīces lietošanas pieredzes un zināšanu trūkumu. Tiem, kas ir atbildīgi par šādām personām, jānodrošina nepieciešamā uzraudzība vai jāsniedz norādījumi par ierīces darbību.
- Glabājiet iesaiņojuma materiālus bērniem nepieejamās vietās. Pastāv nosmakšanas vai savainošanās risks.
- Uzglabājiet mazgāšanas līdzekļus drošā vietā. Neļaujiet bērniem pieskarties mazgāšanas līdzekļiem.
- Neļaujiet bērniem un dzīvniekiem atrasties trauku mazgājamās mašīnas tuvumā, ja ierīces durvis ir atvērtas.

Vispārīgi drošības norādījumi

- Nemainiet šīs ierīces specifikācijas. Pastāv risks savainoties un sabojāt ierīci.
- Lai nepieļautu acu, mutes vai rīkles apdegumus, ievērojiet trauku mazgājamai mašīnai paredzēto mazgāšanas līdzekļu ražotāja norādījumus.
- Nedzeriet ūdeni no ierīces. Ierīcē var būt mazgāšanas līdzekļu paliekas.
- Neatstājiet ierīces durvis atvērtas, ja tā palikusi bez uzraudzības. Tas nepieciešams, lai novērstu traumas un lai neviens nepakluptu pār atvērtām durvīm.
- Nesēdiet un nekāpiet uz atvērtām ierīces durtiņām.

Lietošana

- Šī ierīce ir paredzēta izmantošanai vienīgi mājsaimniecībā. Neizmantojiet ierīci citiem mērķiem, lai novērstu traumas un īpašuma bojāšanu.
- Mazgājiet tikai tādus priekšmetus, kas paredzēti mazgāšanai trauku mazgājamās mašīnās.
- Neievietojiet ierīcē, neturiet tās tuvumā vai uz tās viegli uzliesmojošas vielas vai ar viegli uzliesmojošām vielām piesūcinātus priekšmetus. Pastāv sprādziena vai aizdegšanās risks.
- Ievietojiet galda piederumu grozā nažus un citus asus piederumus ar smailajiem galiem uz leju. Ja tas nav iespējams, novietojiet tos horizontālā stāvoklī augšējā grozā vai nažu grozā. (Ne visi modeļi ir aprīkoti ar nažu grozu).
- Lietojiet tikai trauku mazgājamām mašīnām paredzētus līdzekļus (mazgāšanas līdzekli, sāli, skalošanas līdzekli).
- Sāls, kas nav paredzēta trauku mazgājamām mašīnām, var sabojāt ūdens mīkstinātāju.

- Uzpildiet specializētās sāls tvertni pirms mazgāšanas programmas aktivizēšanas. Ierīcē atlikušais sāls var izraisīt koroziju un izveidot caurumu ierīces apakšā.
- Neiepildiet skalošanas līdzekļa dozatorā citus līdzekļus (piemēram, trauku mazgājamās mašīnas tīrīšanas līdzekli, šķidros mazgāšanas līdzekļus). Tas var radīt ierīces bojājumus.
- Pirms mazgāšanas programmas aktivizēšanas pārliecinieties, vai netiek traucēta izsmidzinātāju kustība.
- Atverot ierīces durvis mazgāšanas programmas darbības laikā, no tās var nākt ārā karsti tvaiki. Pastāv apdegumu risks.
- Neizņemiet traukus no ierīces, kamēr mazgāšanas programma nav beigusies.

Kopšana un tīrīšana

- Pirms tīrīšanas izslēdziet ierīci, deaktivizējiet to un atvienojiet no elektrotīkla.
- Neizmantojiet viegli uzliesmojošas vielas vai vielas, kas var izraisīt koroziju.
- Nelietojiet ierīci, ja tajā nav filtru. Pārbaudiet, vai filtri ir uzstādīti pareizi. Nepareiza filtru uzstādīšana var radīt neapmierinošus mazgāšanas rezultātus un ierīces bojājumus.
- Tīrot ierīci, neizmantojiet tvaiku un nesmidziniet ūdeni. Pretējā gadījumā pastāv elektrošoka un ierīces bojājumu risks.

Ūdens padeves pieslēgšana

- Pārliecinieties, ka ierīce nav bojāta. Neuzstādiet un nepieslēdziet bojātu ierīci, sazinieties ar tās piegādātāju.
- Pirms ierīces uzstādīšanas un lietošanas noņemiet visus iepakojuma materiālus.
- Elektrisko savienojumu, santehnikas un ierīces uzstādīšanas darbus var veikt tikai kvalificētas personas. Tādējādi iespējams novērst ierīces bojājumu vai savainošanās risku.
- Ierīces uzstādīšanas laikā pārbaudiet, vai trauku mazgājamā mašīna ir atvienota no elektrotīkla.
- Lai pasargātu hidrauliskās un elektriskās detaļas, neurbiet ierīces sienās.
- **Svarīgi!** Ievērojiet veidnē sniegtās instrukcijas, kuru saņēmāt līdz ar ierīci:
  - uzstādot ierīci;
  - samontējot durvju paneli;
  - pieslēdzot ierīci ūdens piegādes un novadsistēmai.
- Pārbaudiet, vai ierīce ir uzstādīta zem un pie drošām ietaisēm.

Aizsardzība pret sasalšanu

- Neuzstādiet ierīci vietā, kuras temperatūra ir zemāka par 0 °C.
- Ražotājs neatbild par bojājumiem, kas radušies sasalšanas rezultātā.

Ūdens padeves pieslēgšana

- Izmantojiet jaunas šļūtenes ierīces pieslēgšanai ūdens padevei. Neizmantojiet lietotas šļūtenes.
- Nepievienojiet ierīci pie jauna ūdensvada vai arī ūdensvada, kas nav ilgstoši izmantots. Ļaujiet ūdenim tecēt dažas minūtes un tikai pēc tam pievienojiet ūdens padeves šļūteni.
- Uzstādot ierīci, ūdens padeves šļūtenes nedrīkst saspiest vai sabojāt.
- Lai nepieļautu ūdens noplūdes, pārbaudiet, vai savienotājdetaļas ir cieši pievilktas.

- Lietojot ierīci pirmo reizi, pārbaudiet, vai šļūtenēs nav sūces.
- Ūdens ieplūdes šļūtene ir aprīkota ar drošības vārstu un divkāršu apšuvumu ar iekšēju elektrības kabeli. Ūdens ieplūdes šļūtenē spiediens ir tikai tad, ka tajā plūst ūdens. Ja ūdens padeves šļūtenē rodas noplūdes, drošības vārsts aptur ūdens plūsmu.
  - Ievērojiet piesardzību, pievienojot ūdens padeves šļūteni:
    - neiegremdējiet ūdens padeves šļūteni vai drošības vārstu ūdenī;
    - ja ūdens padeves šļūtene vai drošības vārsts ir bojāts, nekavējoties atvienojiet ierīci no elektrotīkla;
    - sazinieties ar apkopes centru, lai nomainītu ūdens padeves šļūteni ar drošības vārstu.

BRĪDINĀJUMS
Bīstams spriegums.

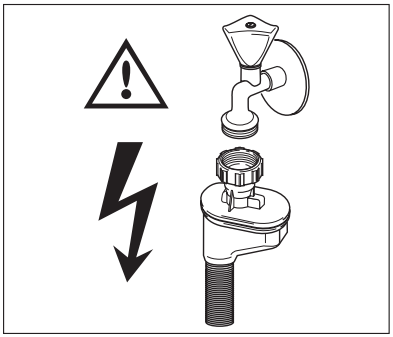

Elektriskais pieslēgums

- Ierīcei jābūt iezemētai.
- Pārliecinieties, ka informācija uz tehnisko datu plāksnītes atbilst jūsu elektrosistēmas parametriem.
- Vienmēr izmantojiet pareizi uzstādītu drošu kontaktligzdu.
- Nelietojiet vairākus kontaktspraudņus vai pagarinātājus. Pastāv aizdegšanās risks.
- Nemainiet un nenomainiet elektrības kabeli. Sazinieties ar apkopes centru.
- Uzstādot ierīci, elektrības kabeli un spraudkontaktu ierīces aizmugurē nedrīkst saspiest vai sabojāt.
- Pārliecinieties, vai pēc uzstādīšanas spraudkontaktam var brīvi piekļūt.
- Nekad neatslēdziet ierīci no tīkla, velkot aiz strāvas kabeļa. Vienmēr velciet aiz spraudkontakta.

Apkopes centrs

- Vienīgi kvalificēta persona var veikt ierīces remontu. Sazinieties ar apkopes centru.
- Lietojiet tikai oriģinālas rezerves daļas.

Atbrīvošanās no ierīces

- Lai izvairītos no savainojumiem vai bojājumiem:
  - atvienojiet kontaktdakšu no kontaktligzdas;

– nogrieziet elektrisko kabeli un izmetiet to;
– izņemiet durvju slēdzeni. Šādi bērni vai dzīvnieki nevarēs iesprūst ierīcē. Pastāv nosmakšanas risks;
– atbrīvojieties no ierīces vietējā atkritumu likvidēšanas centrā.

BRĪDINĀJUMS
Trauku mazgāšanas līdzekļi ir bīstami un var izraisīt koroziju!

- Ja notiek negadījums, kas saistīts ar šiem mazgāšanas līdzekļiem, nekavējoties sazinieties ar ārstu.
- Ja mazgāšanas līdzeklis nonāk personas mutē, nekavējoties sazinieties ar ārstu.
- Ja mazgāšanas līdzeklis nonāk acīs, nekavējoties sazinieties ar ārstu un skalojiet acis ar ūdeni.
- Glabājiet trauku mazgāšanas līdzekļus drošā un bērniem nepieejamā vietā.
- Neatstājiet ierīces durvis atvērtas, kad mazgāšanas līdzeklis atrodas mazgāšanas līdzekļa dozatorā.
- Uzpildiet mazgāšanas līdzekļa dozatoru vienīgi pirms mazgāšanas programmas aktivizēšanas.

IZSTRĀDĀJUMA APRAKSTS

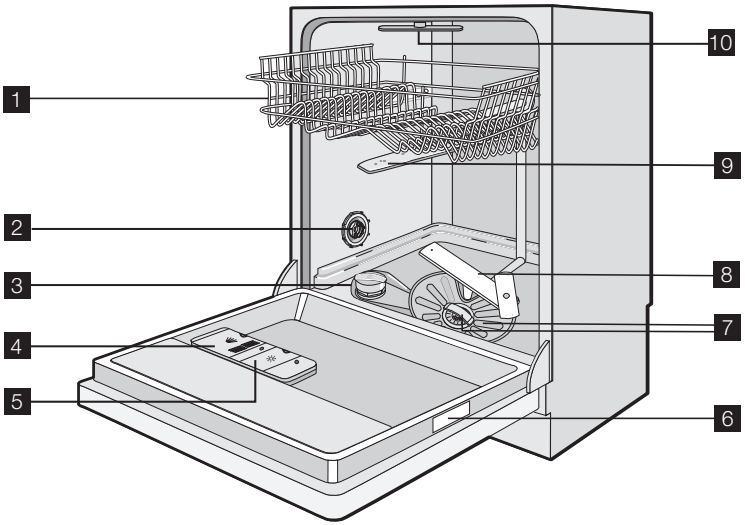

1 Augšējais grozs
2 Ūdens cietības skala
3 Specializētās sāls tvertne
4 Mazgāšanas līdzekļa dozators
5 Skalošanas līdzekļa dozators
6 Tehnisko datu plāksnīte
7 Filtri

8 Apakšējais izsmidzinātājs
9 Augšējais izsmidzinātājs
10 Virsmas izsmidzinātājs

Vizuālais signāls

- Mazgāšanas programmai aktivizējoties, uz grīdas zem trauku mazgājamās mašīnas durvīm parādīsies sarkans vizuāls signāls. Šis sarkanais signāls paliks redzams visu programmas darbības laiku.
- Mazgāšanas programmai beidzoties, uz grīdas zem trauku mazgājamās mašīnas durvīm parādīsies zaļš vizuāls signāls.
- Ierīces darbības traucējumu gadījumā uz grīdas zem ierīces durvīm mirgos sarkans vizuāls signāls.

Ja ierīce ir uzstādīta augstāk, vienā līmenī ar virtuves mēbeļu durvīm, vizuālais signāls nebūs redzams.

VADĪBAS PANELIS

Vadības elementi atrodas vadības paneļa augšā. Lai rīkotos ar vadības elementiem, turiet ierīces durtiņas pusvirus.

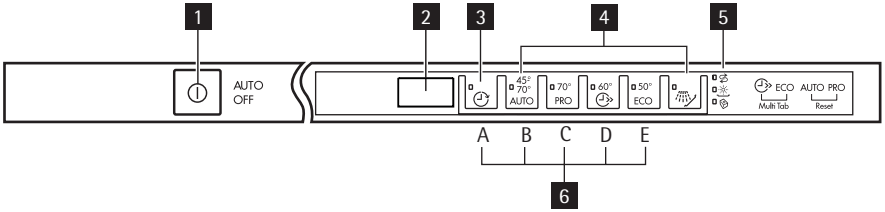

1 Ieslēgšanas/izslēgšanas taustiņš
2 Displejs
3 Atliktā starta taustiņš
4 Programmu izvēles taustiņi
5 Indikatori
6 Funkciju taustiņi

Indikatori	
	Sāls indikators. Indikators iedegas, ja ir jāuzpilda speciālās sāls tvertne. 1) Pēc nodalījuma uzpildes, specializētās sāls indikators var degt vēl vairākas stundas. Tas neietekmēs ierīces pareizu darbību.
	Skalošanas līdzekļa indikators. Indikators iedegas, ja ir jāuzpilda skalošanas līdzeklis. 1)
	Multitab funkcijas indikators. Iedegas, aktivizējot šo funkciju.

1) Ja specializētās sāls un/vai skalošanas līdzekļa nodalījums ir tukšs, mazgāšanas programmas laikā indikators neiedegsies.

Ieslēgšanas/izslēgšanas taustiņš

Nospiediet šo taustiņu, lai aktivizētu vai deaktivizētu ierīci.
Desmit minūtes pēc mazgāšanas programmas beigām, funkcija AUTO OFF automātiski deaktivizēs ierīci. Tādējādi tiek samazināts elektroenerģijas patēriņš.

Displejs

Displejs rāda:

- elektronisko ūdens mīkstinātāja līmeņa iestatījumu;
- skalošanas līdzekļa dozatora aktivizāciju un deaktivizāciju (tikai, izmantojot funkciju Multitab);
- mazgāšanas programmas ilgumu;
- laiku, kas atlicis līdz mazgāšanas programmas beigām;
- mazgāšanas programmas beigas (displejā parādīsies nulle);
- atliktā starta laiku;
- kļūdu kodus;
- skaņas signālu aktivizēšanu un deaktivizēšanu.

Atliktā starta taustiņš

Spiediet šo taustiņu atkārtoti, lai atliktu mazgāšanas programmas startu uz laiku no 1 līdz 24 stundām.

Programmu izvēles taustiņi

Piespiediet kādu no šiem taustiņiem, lai izvēlētos mazgāšanas programmu. Iedegsies attiecīgais indikators. Skatiet sadaļu “Mazgāšanas programmas".

Funkciju taustiņi

Izmantojot šos taustiņus, jūs varat:

- elektroniski noregulējat ūdens mīkstinātāja līmeni. Skatiet sadaļu “Ūdens mīkstinātāja iestatīšana";
- aktivizēt un deaktivizēt Multitab funkciju. Skatiet sadaļu "Multitab funkcija";
- aktivizēt un deaktivizēt skalošanas līdzekļa dozatoru (tikai izmantojot Multitab funkciju). Skatiet sadaļu "Ko darīt, ja ...";
- atcelt aktivizēto mazgāšanas programmu vai atliktā starta laika atskaiti. Skatiet sadaļu "Izvēlieties un aktivizējiet mazgāšanas programmu";
- aktivizēt un deaktivizēt skaņas signālus. Skatiet sadaļu “Skaņas signāli”.

Iestatīšanas režīms

Trauku mazgājamai mašīnai jābūt iestatīšanas režīmā, lai:

- iestatītu un aktivizētu mazgāšanas programmu;
- iestatītu un aktivizētu atlikto startu;
- elektroniski noregulētu ūdens mīkstinātāja līmeni;
- aktivizētu vai deaktivizētu Multitab funkciju;
- aktivizētu vai deaktivizētu skalošanas līdzekļa dozatoru (tikai izmantojot Multitab funkciju);
- aktivizētu vai deaktivizētu skaņas signālus.

Ieslēdziet ierīci. Ierīce ir iestatīšanas režīmā, ja:

- iedegsies visi programmu indikatori.

Ieslēdziet ierīci. Ierīce nav iestatīšanas režīmā, ja:

- iedegsies tikai viens programmas indikators;
- displejs rāda mazgāšanas programmas vai atliktā starta ilgumu.
  - Lai atgrieztos iestatīšanas režīmā, atceliet programmu vai atlikto startu. Skatiet sadaļu "Izvēlieties un aktivizējiet mazgāšanas programmu".

Skaņas signāli

Skaņas signāli atskan, ja

- mazgāšanas programma tiek pabeigta;
- ūdens mīkstinātāja līmenis tiek regulēts elektroniski;
- ierīce darbojas nepareizi.

Rūpnīcas iestatījumi: ieslēgti.

Skaņas signālu deaktivizēšana

1. Ieslēdziet ierīci.
2. Pārbaudiet, vai ierīce ir iestatīšanas režīmā.
3. Piespiediet un turiet nospiestus funkciju taustiņus (B) un (C), līdz sāk mirgot funkciju taustiņu (A), (B) un (C) indikatori.
4. Atlaidiet funkciju taustiņus (B) un (C).
5. Nospiediet funkciju taustiņu (C).
   - Funkciju taustiņu (A) un (B) indikatori nodzisīs.
   - Savukārt funkciju taustiņa (C) indikators turpinās mirgot.
   - Displejā parādās skaņas signālu iestatījumi.

Ib	Skaņas signāli ir ieslēgti.
Ob	Skaņas signāli ir izslēgti.

6. Nospiediet funkciju taustiņu (C), lai mainītu iestatījumu.
7. Izslēdziet ierīci, lai apstiprinātu.

Lai atkal aktivizētu skaņas signālus, veiciet visas darbības, kas aprakstītas punktos no 1. līdz 7.

IERĪCES LIETOŠANA

1. Pārbaudiet, vai iestatītais ūdens mīkstinātāja līmenis atbilst ūdens cietības pakāpei rajonā, kurā ir uzstādīta ierīce. Ja nepieciešams, noregulējiet ūdens mīkstinātāja līmeni.
2. Uzpildiet specializētās sāls tvertni ar trauku mazgāšanas sāli.
3. Uzpildiet skalošanas līdzekļa dozatoru ar skalošanas līdzekli.
4. Ievietojiet ierīcē traukus un virtuves piederumus.

5. Iestatiet pareizu mazgāšanas programmu atbilstoši ievietotajam trauku daudzumam un netīrības pakāpei.
6. Uzpildiet mazgāšanas līdzekļa dozatoru ar pareizu mazgāšanas līdzekļa daudzumu.
7. Aktivizējiet mazgāšanas programmu.

Ja lietojat kombinētos mazgāšanas līdzekļus tablešu veidā ("trīs vienā", "četri vienā", "pieci vienā"), izmantojiet Multitab funkciju (skatiet sadaļu "Multitab funkcija").

ŪDENS MĪKSTINĀTĀJA IESTATĪŠANA

Ūdens mīkstinātājs neitralizē ūdenī esošās minerālvielas un sāļus. Šīs minerālvielas un sāļi var bojāt ierīci.
Noregulējiet ūdens mīkstinātāja līmeni, ja iestatītais neatbilst ūdens cietībai jūsu rajonā.
Sazinieties ar vietējo pašvaldību, lai uzzinātu ūdens cietības pakāpi savā rajonā.

Ūdens cietība				Ūdens cietības līmeņa iestatīšana	
Vācu mērlielumi (°dH)	Franču mērlielumi (°TH)	mmol/l (starptautiska ūdens cietības mērvienība - milimolos)	Klārka grādi	manuāli	elektroniski
51 - 70	91 - 125	9,1 - 12,5	64 - 88	2 1)	10
43 - 50	76 - 90	7,6 - 9,0	53 - 63	2 1)	9
37 - 42	65 - 75	6,5 - 7,5	46 - 52	2 1)	8
29 - 36	51 - 64	5,1 - 6,4	36 - 45	2 1)	7
23 - 28	40 - 50	4,0 - 5,0	28 - 35	2 1)	6
19 - 22	33 - 39	3,3 - 3,9	23 - 27	2 1)	5 1)
15 - 18	26 - 32	2,6 - 3,2	18 - 22	1	4
11 - 14	19 - 25	1,9 - 2,5	13 - 17	1	3
4 - 10	7 - 18	0,7 - 1,8	5 - 12	1	2
< 4	< 7	< 0,7	< 5	1 2)	1 2)

1) Rūpnīcas iestatījums.
2) Šajā līmenī nelietojiet sāli.

Ūdens mīkstinātāja līmenis jāiestata manuāli vai elektroniski.

Manuālā iestatīšana

Pagrieziet ūdens cietības skalu pozīcijā 1 vai 2 (skatiet tabulu).

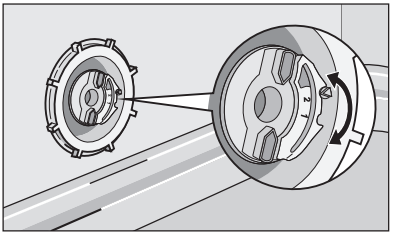

Elektroniskā iestatīšana

1. Ieslēdziet ierīci.
2. Pārbaudiet, vai ierīce ir iestatīšanas režīmā.
3. Piespiediet un turiet nospiestus funkciju taustiņus (B) un (C), līdz sāk mirgot funkciju taustiņu (A), (B) un (C) indikatori.
4. Atlaidiet funkciju taustiņus (B) un (C).
5. Nospiediet funkciju taustiņu (A).
   - Funkciju taustiņu (B) un (C) indikatori nodzisīs.
   - Savukārt funkciju taustiņa (A) indikators turpinās mirgot.
   - Atskanēs skaņas signāls.
   - Displejs rāda ūdens mīkstinātāja iestatījumu (piemēram: S L un atskan pieci skaņas signāli = 5. līmenis).
6. Atkal nospiediet funkciju taustiņu (A), lai mainītu iestatījumu.
7. Izslēdziet ierīci, lai apstiprinātu.

Ja ūdens mīkstinātājs ir elektroniski iestatīts 1. līmenī, sāls indikators neiedegas.

TRAUKU MAZGĀTĀJA SĀLS IZMANTOŠANA

Kā uzpildīt specializētās sāls tvertni

1. Pagrieziet specializētās sāls tvertnes vāciņu pretēji pulksteņa rādītāja virzienam, lai to atvērtu.
2. Uzpildiet specializētās sāls tvertni ar vienu litru ūdens (tikai pirmo reizi uzpildot sāli).
3. Lai iepildītu sāli tvertnē, lietojiet piltuvi.
4. Notīriet specializētās sāls tvertnes iepildes vietu.
5. Pagrieziet specializētās sāls tvertnes vāciņu pulksteņa rādītāja virzienā, lai aizvērtu tvertni.

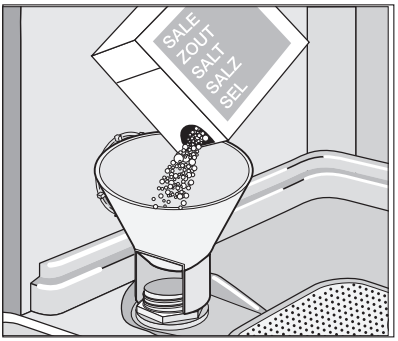

Ir normāli, ja, iepildot sāli, ūdens pārlīst pāri sāls tvertnes malām.

MAZGĀŠANAS UN SKALOŠANAS LĪDZEKĻU LIETOŠANA

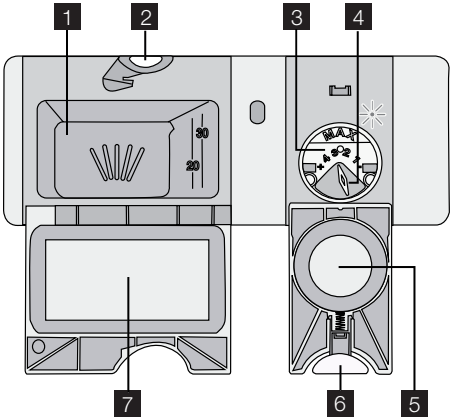

Mazgāšanas līdzekļa izmantošana

Lai saudzētu vidi, neizmantojiet vairāk par nepieciešamo mazgāšanas līdzekļa daudzumu. Ievērojiet mazgāšanas līdzekļa ražotāja rekomendācijas, kas atrodas uz mazgāšanas līdzekļa iepakojuma.

Kā uzpildīt mazgāšanas līdzekļa dozatoru:

1. Nospiediet atbloķēšanas taustiņu 2 , lai atvērtu mazgāšanas līdzekļa dozatora vāciņu 7 .
2. Iepildiet mazgāšanas līdzekli dozatorā. 1 .
3. Ja mazgāšanas programmai ir priekšmazgāšanas fāze, ievietojiet nelielu daudzumu mazgāšanas līdzekļa ierīces durtiņu iekšpusē.
4. Ja lietojat mazgāšanas līdzekļa tabletes, ievietojiet tās mazgāšanas līdzekļa dozatorā. 1 .
5. aizveriet mazgāšanas līdzekļa dozatoru. Spiediet vāciņu, līdz tas nofiksējas.

Lietojot mazgāšanas līdzekļus tablešu veidā, izmantojiet ilgstošas mazgāšanas programmas. Īsu mazgāšanas programmu laikā tabletes pilnībā neizšķīst un mazgāšanas rezultāti var pasliktināties.

Skalošanas līdzekļa izmantošana

Lietojot skalošanas līdzekli, uz traukiem neparādīsies traipi un svītras.
Skalošanas līdzekļa dozators automātiski pievieno skalošanas līdzekli pēdējā skalošanas fāzē.

Lai piepildītu skalošanas līdzekļa dozatoru, rīkojieties šādi:

1. Nospiediet atbloķēšanas taustiņu 6 , lai atvērtu skalošanas līdzekļa dozatora vāciņu 5 .
2. Piepildiet skalošanas līdzekļa dozatoru 3 ar skalošanas līdzekli. Atzīme "max" norāda maksimālo līmeni.

3. Lai mazgāšanas programmas laikā neveidotos pārāk daudz putu, notīriet izlijušo skalošanas līdzekli ar absorbējošu drāniņu.
4. Aizveriet skalošanas līdzekļa dozatoru. Spiediet vāciņu, līdz tas nofiksējas.

Skalošanas līdzekļa dozēšanas regulēšana

Rūpnīcas iestatījums: 3. stāvoklis.
Skalošanas līdzekļa daudzumu var iestatīt diapazonā no 1 (zemākais iestatījums) līdz 4 (augstākais iestatījums).
Pagrieziet skalošanas līdzekļa pārslēgu 4 , lai palielinātu vai samazinātu līdzekļa daudzumu.

MULTITAB FUNKCIJA

Multitab funkcija ir paredzēta lietošanai ar kombinētajiem mazgāšanas līdzekļiem tablešu veidā.
Šie izstrādājumi ir mazgāšanas līdzekļi ar apvienotām tīrīšanas, skalošanas un speciālās sāls trauku mazgājamajai mašīnai funkcijām. Dažos tablešu veidos var būt arī citas vielas.
Pārliecinieties, ka šīs tabletes ir piemērotas ūdens cietības pakāpei Jūsu dzīves vietā (skatiet norādes uz produktu iepakojuma).
Multitab funkcija deaktivizē skalošanas līdzekļa un speciālās sāls plūsmu.
Multitab funkcija deaktivizē specializētās sāls un skalošanas līdzekļa indikatorus.
Ja izmantojat Multitab funkciju, programmas darbības laiks var palielināties.

Aktivizējiet/deaktivizējiet funkciju Multitab pirms mazgāšanas programmas aktivizēšanas. Aktivizētas programmas laikā nevar aktivizēt vai deaktivizēt funkciju Multitab.

Lai aktivizētu Multitab funkciju

1. Ieslēdziet ierīci.
2. Pārbaudiet, vai ierīce ir iestatīšanas režīmā.
3. Piespiediet un turiet nospiestus funkciju taustiņus (D) un (E), līdz iedegas Miltitab indikators.
4. Atlaidiet funkciju taustiņus (D) un (E). Funkcija ir ieslēgta.
   - Lietojot Multitab funkciju, tā paliek aktivizēta, kamēr to neatceļat.

Lai deaktivizētu Multitab funkciju un lietotu atsevišķi mazgāšanas līdzekli, speciālo sāli un skalošanas līdzekli

1. Ieslēdziet ierīci.
2. Pārbaudiet, vai ierīce ir iestatīšanas režīmā.
3. Piespiediet un turiet nospiestus funkciju taustiņus (D) un (E), līdz iedegas Miltitab indikators.
4. Atlaidiet funkciju taustiņus (D) un (E). Funkcija ir izslēgta.
5. Uzpildiet specializētās sāls un skalošanas līdzekļa dozatoru.
6. Iestatiet augstāko ūdens cietības līmeni.
7. Aktivizējiet mazgāšanas programmu, neievietojot traukus.
8. Kad mazgāšanas programma ir pabeigta, noregulējiet ūdens mīkstinātāju atbilstoši ūdens cietībai Jūsu dzīves vietā.

9. Noregulējiet skalošanas līdzekļa devu.

TRAUKU UN VIRTUVES PIEDERUMU IEVIETOŠANA

Skatiet brošūru " ProClean ielādes piemēri".

Ieteikumi un padomi

- Neievietojiet ierīcē priekšmetus, kas var uzsūkt ūdeni (sūkļus, lupatiņas).
- Notīriet no traukiem ēdiena atliekas.
- Atmiekšķējiet ēdiena atliekas, kas pielipušas pie traukiem.
- Ievietojiet traukus, piemēram, krūzītes, glāzes un pannas, ar atveri uz leju.
- Pārliecinieties, ka ūdens nesakrāsies tvertnēs un bļodās.
- Pārliecinieties, vai galda piederumi un trauki nesaskaras.
- Pārliecinieties, vai glāzes nesaskaras ar citām glāzēm.
- Mazus priekšmetus ievietojiet galda piederumu grozā.
- Novietojiet karotes pamīšus ar citiem galda piederumiem, lai tās nesaliptu kopā.
- Ievietojot priekšmetus grozos, pārliecinieties, ka ūdens var piekļūt visām virsmām.
- Ievietojiet vieglus priekšmetus augšējā grozā. Pārbaudiet, lai priekšmeti neizkustas.
- Uz plastmasas priekšmetiem un piedegumdrošām pannām var sakrāties ūdens piles.

MAZGĀŠANAS PROGRAMMAS

Programma	Netīrības pakāpe	Trauku veids	Programmas apraksts
45° 70° AUTO 1)	Visu veidu	Trauki, galda piederumi, katli un pannas	Priekšmazgāšana Mazgāšana 45°C vai 70°C Skalošanas Žāvēšana
70° PRO	Ļoti netīri	Trauki, galda piederumi, katli un pannas	Priekšmazgāšana Mazgāšana 70 °C Skalošanas Žāvēšana
60° 2)	Nedaudz netīri	Trauki un galda piederumi	Mazgāšana 60 °C Skalošana
50° ECO 3)	Vidēji netīri	Trauki un galda piederumi	Priekšmazgāšana Mazgāšana 50 °C Skalošanas Žāvēšana

Programma	Netīrības pakāpe	Trauku veids	Programmas apraksts
	Izmantojiet šo programmu, lai ātri noskalotu traukus. Tādējādi ēdiena paliekas nepiekalst uz traukiem un ierīcē neveidojas nepatīkamas smakas. Izvēloties šo programmu, neizmantojiet mazgāšanas līdzekli.		Skalošana

1) Ierīce nosaka trauku netīrības pakāpi un trauku daudzumu grozos. Tā automātiski noregulē temperatūru un ūdens daudzumu, enerģijas patēriņu un programmas ilgumu.
2) Izmantojot šo programmu, var nomazgāt viegli netīrus traukus. Tādējādi ātrā laikā var panākt labus mazgāšanas rezultātus.
3) Šī ir standarta programma pārbaudes iestādēm. Izmantojot šo programmu, ūdens un enerģijas patēriņš ir visefektīvākais, mazgājot vidēji netīrus traukus un galda piederumus. Skatiet pievienoto brošūru ar testēšanas datiem.

Patēriņa lielumi

Programma[1)]	Elektroenerģija (kWh)	Ūdens (litri)
45° 70° AUTO	0,9 - 1,7	8 - 15
70° PRO	1,5 - 1,6	13 - 14
60°	0,9	9
50° ECO	0,9 - 1,0	9 - 11
	0,1	4

1) Displejs rāda programmas ilgumu.

Patēriņa lielumi var mainīties atkarībā no ūdens spiediena un temperatūras, sprieguma parametriem, kā arī no ievietoto trauku daudzuma.

IZVĒLIETIES UN AKTIVIZĒJIET MAZGĀŠANAS PROGRAMMU

Mazgāšanas programmas aktivizēšana bez atliktā starta

1. Ieslēdziet ierīci.
2. Pārbaudiet, vai ierīce ir iestatīšanas režīmā.
3. Iestatiet mazgāšanas programmu:
   - iedegsies attiecīgās funkcijas indikators;
   - displejā sāks mirgot programmas darbības laiks;
4. Aizveriet ierīces durtiņas un mazgāšanas programma aktivizējas automātiski.

Mazgāšanas programmas sākšana ar atlikto ieslēgšanu

1. Ieslēdziet ierīci.
2. Pārbaudiet, vai ierīce ir iestatīšanas režīmā.

3. Iestatiet mazgāšanas programmu.
4. Atkārtoti nospiediet atliktās ieslēgšanas taustiņu, līdz ekrānā rāda atliktās ieslēgšanas laiku.
   - Atliktās ieslēgšanas laiks ekrānā mirgo.
   - Iedegas atliktās ieslēgšanas indikators.
5. Aizveriet trauku mazgājamās mašīnas durtiņas, programma sāksies automātiski.
   - Kad laika atskaite ir beigusies, mazgāšanas programma aktivizējas automātiski.

Ja atverat durtiņas, kad darbojas laika atskaite, ekrānā rāda laika atskaites laiku. Atverot ierīces durtiņas, laika atskaite tiek apturēta. Aizverot durtiņas, laika atskaite atsākas no tās vietas, kur tā tika pārtraukta.

Atliktā starta atcelšana

Ja ierīces durtiņas ir atvērtas, bet laika atskaite nav sākusies

1. Atkārtoti nospiediet atliktā starta taustiņu, līdz displejā parādās mazgāšanas programmas ilgums.
   - Displejā sāks mirgot programmas darbības laiks.
2. Aizveriet ierīces durtiņas un mazgāšanas programma aktivizējas automātiski.

Ja ierīces durtiņas ir aizvērtas, bet sākas laika atskaite

1. Atveriet ierīces durtiņas.
2. Atkārtoti nospiediet atliktā starta taustiņu, līdz displejā parādās mazgāšanas programmas ilgums.
3. Aizveriet ierīces durtiņas un mazgāšanas programma aktivizējas automātiski.

Mazgāšanas programmas pārtraukšana

- Atveriet trauku mazgājamās mašīnas durtiņas.
  - Programma tiek apturēta.
- Aizveriet durtiņas.
  - Programma atsāksies no tās vietas, kur tā tika pārtraukta.

Mazgāšanas programmas atcelšana

Ja mazgāšanas programma nav aktivizējusies, izvēli var mainīt.
Lai mainītu izvēli mazgāšanas programmas darbības laikā, programmu vajag atcelt.

1. Piespiediet un turiet nospiestus funkciju taustiņus (B) un (C), līdz iedegas visi programmu taustiņu indikatori.
2. Atlaidiet funkciju taustiņus (B) un (C). Iestatītā programma tiek atcelta.

Pirms jaunas mazgāšanas programmas aktivizēšanas pārliecinieties, vai mazgāšanas līdzekļa dozatorā ir mazgāšanas līdzeklis.

Mazgāšanas programmas beigas

Kad mazgāšanas programma ir beigusies, atskan nepārtraukts skaņas signāls.

1. Atveriet ierīces durtiņas, displejs rāda nulli.
2. Izslēdziet ierīci.

3. Lai trauki labāk nožūtu, pāris minūtes paturiet durtiņas pusvirus.

Izņemiet traukus no groziem.

- Pirms trauku izņemšanas ļaujiet tiem atdzist. Karsti trauki var būt triecienneizturīgi.
- Vispirms iztukšojiet apakšējo trauku grozu, tad augšējo.
- Uz ierīces sienām un uz durvīm var būt ūdens. Nerūsējošais tērauds atdziest ātrāk nekā trauki.

KOPŠANA UN TĪRĪŠANA

Filtru izņemšana un tīrīšana

Netīri filtri pasliktinās mazgāšanas rezultātus.
Lai gan šiem filtriem nepieciešama minimāla apkope, pārbaudiet tos regulāri un vajadzības gadījumā iztīriet.

1. Pagrieziet filtru (A) pretēji pulksteņa rādītāja virzienam un izņemiet no filtra (B).

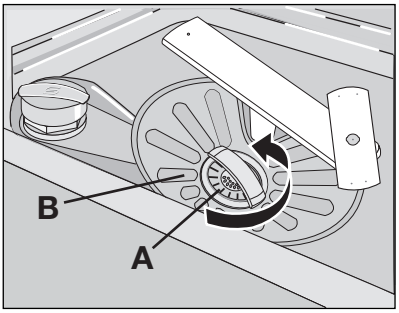

2. Filtram (A) ir divas daļas. Lai izjauktu filtru, atdaliet tās.
3. Kārtīgi ar ūdeni notīriet filtra daļas.
4. Salieciet abas filtra (A) daļas kopā un saspiediet. Pārliecinieties, vai tās ir pareizi samontētas kopā.
5. Izņemiet filtru (B).
6. Kārtīgi ar ūdeni nomazgājiet filtru (B).

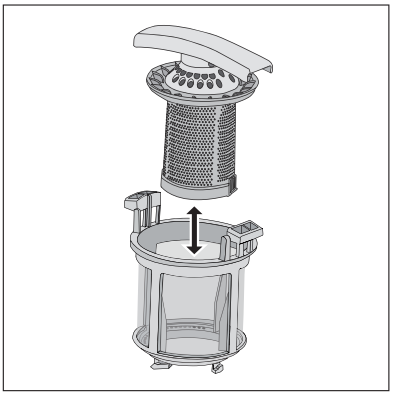

7. Ielieciet filtru (B) atpakaļ paredzētajā vietā. Pārliecinieties, vai tas ir pareizi ievietots divās vadotnēs (C).
8. Ievietojiet filtru (A) pareizajā pozīcijā filtrā (B). Pagrieziet filtru (A) pulksteņa rādītāja virzienā, līdz tas nofiksējas.

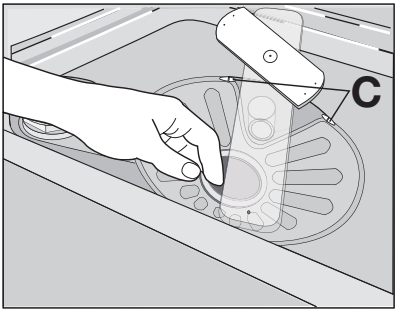

Izsmidzinātāju tīrīšana

Nenoņemiet izsmidzinātājus.
Ja izsmidzinātāju atveres ir nosprostojušās, iztīriet tās, izmantojot tievu, asu priekšmetu.

Ārējo virsmu tīrīšana

Ierīces ārpusi un vadības paneli tīriet ar mitru, mīkstu drāniņu.
Lietojiet tikai neitrālus tīrīšanas līdzekļus.
Neizmantojiet abrazīvus izstrādājumus, abrazīvus sūkļus vai šķīdinātājus (piemēram, acetonu).

KO DARĪT, JA ...

Ierīce nesāk darboties vai arī apstājas darbības laikā.
Vispirms mēģiniet atrast problēmas risinājumu (skatiet tabulu). Ja tas neizdodas, sazinieties ar apkopes centru.

Dažu traucējumu gadījumā displejā redzams brīdinājuma kods:

- ,10 - Ierīce nepiepildās ar ūdeni
- ,20 - Ierīce neizsūknē ūdeni
- ,30 - Aktivizējusies ierīce pret ūdens noplūdēm.

BRĪDINĀJUMS
Pirms pārbaudes veikšanas deaktivizējiet ierīci.

Darbības traucējums	Iespējamais iemesls	Iespējamais risinājums
Ierīce nepiepildās ar ūdeni.	Ūdens krāns ir nosprostojies vai tajā ir izveidojies kaļķakmens.	Iztīriet ūdens krānu.
	Ūdens spiediens ir pārāk zems.	Sazinieties ar vietējo ūdensapgādes dienestu.
	Aizgriezts ūdens krāns.	Atgrieziet ūdens krānu.
	Ūdens ieplūdes šļūtenes filtrs ir nosprostojies.	Iztīriet filtru.

Darbības traucējums	Iespējamais iemesls	Iespējamais risinājums
	Nepareizs ūdens ieplūdes šļūtenes pieslēgums.	Nodrošiniet pareizu pieslēgumu.
	Ūdens ieplūdes šļūtene ir bojāta.	Pārliecinieties, vai ūdens ieplūdes šļūtene nav bojāta.
Ierīce neizsūknē ūdeni.	Izlietnes sifons ir nosprostojies.	Iztīriet izlietnes sifonu.
	Nepareizs ūdens izplūdes šļūtenes pieslēgums.	Nodrošiniet pareizu pieslēgumu.
	Ūdens izsūknēšanas sūknis ir bojāts.	Pārliecinieties, vai ūdens aizplūdes šļūtene nav bojāta.
Aktivizējusies ierīce pret ūdens noplūdēm.		Aizgrieziet ūdens krānu un sazinieties ar klientu apkalpošanas centru.
Mazgāšanas programma neaktivizējas.	Ierīces durvis ir atvērtas.	Aizveriet ierīces durvis.
	Spraudkontakts nav pareizi ievietots kontaktligzdā.	Pieslēdziet spraudkontaktu pareizi.
	Mājas elektrosistēmas drošinātājs ir bojāts.	Nomainiet drošinātāju.
	Iestatīta atliktā starta funkcija.	• Atceliet atliktā starta funkciju. • Kad laika atskaite ir beigusies, mazgāšanas programma aktivizējas automātiski.

Pēc pārbaudes ieslēdziet ierīci. Programma atsāksies no tās vietas, kur tā tika pārtraukta.
Ja problēmas atkārtojas, sazinieties ar klientu apkalpošanas centru.
Ja displejā parādās brīdinājuma kodi, sazinieties ar apkopes centru.
Servisa centram nepieciešamie dati norādīti tehnisko datu plāksnītē.
Pierakstiet šo informāciju:

– ierīces modeļa nosaukums (mod.) .....
– izstrādājuma numurs ("PNC") .....
– sērijas numurs (S.N.) .....

Mazgāšanas un žāvēšanas rezultāti nav apmierinoši

Problēma	Iespējamais iemesls	Iespējamais risinājums
Trauki ir netīri.	Mazgāšanas programma nav piemērota ievietoto trauku veidam un netīrības pakāpei.	Pārliecinieties, vai izvēlētā mazgāšanas programma ir piemērota trauku veidam un netīrības pakāpei.
	Trauki nebija ielikti grozos pareizi un ūdens nepiekļuva visām virsmām.	Ievietojiet traukus grozos pareizi.

Problēma	Iespējamais iemesls	Iespējamais risinājums
	Izsmidzinātāji nevarēja griezties brīvi. Trauki izvietoti grozos nepareizi.	Pārliecinieties, ka trauku izkārtojums netraucē izsmidzinātājiem brīvi griezties.
	Filtri ir netīri vai nav pareizi salikti un uzstādīti.	Pārliecinieties, vai filtri ir tīri un ir pareizi salikti un uzstādīti.
	Pārāk maz mazgāšanas līdzekļa, vai tā nav vispār.	Pārbaudiet, vai mazgāšanas līdzekļa daudzums ir pietiekošs.
Uz traukiem ir kaļķakmens nogulsnes.	Specializētās sāls tvertne ir tukša.	Uzpildiet specializētās sāls tvertni ar trauku mazgāšanas sāli.
	Nepareizs ūdens mīkstinātāja līmeņa iestatījums.	Noregulējiet ūdens mīkstinātāju pareizajā līmenī.
	Specializētās sāls tvertnes vāciņš nav pareizi aizvērts.	Pārbaudiet, vai specializētās sāls tvertnes vāciņš ir pareizi aizvērts.
Uz glāzēm un traukiem ir redzamas svītras, balti punkti vai zilgans pārklājums.	Pārāk daudz skalošanas līdzekļa.	Samaziniet skalošanas līdzekļa daudzumu.
Uz glāzēm un traukiem ir izžuvušu ūdens pilienu traipi.	Pārāk maz skalošanas līdzekļa.	Palieliniet skalošanas līdzekļa daudzumu.
	Iemesls var būt mazgāšanas līdzeklis.	Lietojiet citas markas mazgāšanas līdzekli.
Trauki ir slapji.	Mazgāšanas programma tika iestatīta bez žāvēšanas fāzes vai ar samazinātu žāvēšanas fāzi.	Lai trauki labāk nožūtu, pāris minūtes paturiet durvis pusvirus.
Trauki ir slapji un nespodri.	Skalošanas līdzekļa dozators ir tukšs.	Uzpildiet skalošanas līdzekļa dozatoru ar skalošanas līdzekli.
	Multitab funkcija ir ieslēgta (šī funkcija automātiski deaktivizē skalošanas līdzekļa dozatoru).	Aktivizējiet skalošanas līdzekļa dozatoru.

Skalošanas līdzekļa dozatora aktivizēšana

1. Ieslēdziet ierīci.
2. Pārbaudiet, vai ierīce ir iestatīšanas režīmā.
3. Piespiediet un turiet nospiestus funkciju taustiņus (B) un (C), līdz sāk mirgot funkciju taustiņu (A), (B) un (C) indikatori.
4. Atlaidiet funkciju taustiņus (B) un (C).
5. Nospiediet funkciju taustiņu (B).
   - Funkciju taustiņu (A) un (C) indikatori nodzisīs.
   - Savukārt funkciju taustiņa (B) indikators turpinās mirgot.
   - Displejs rāda skalošanas līdzekļa dozatora iestatījumu.

0d	Skalošanas līdzekļa dozators ir deaktivizēts.
1d	Skalošanas līdzekļa dozators ir aktivizēts.

6. Nospiediet funkciju taustiņu (B), lai mainītu iestatījumu.
7. Izslēdziet ierīci, lai apstiprinātu.

TEHNISKIE DATI

Izmēri	Platums	596 mm
	Augstums	818 - 898 mm
	Dziļums	550 mm
Ūdens spiediens	Minimālais	0,5 bāri (0,05 MPa)
	Maksimālais	8 bāri (0,8 MPa)
Ūdens padeve 1)	Auksts ūdens vai karsts ūdens	maksimāli 60 °C
Ietilpība	Trauku komplekti	12

1) Pievienojiet ūdens ieplūdes šļūteni krānam ar 3/4” vītni.

Informācija par elektrisko savienojumu ir atrodama datu plāksnītē, kas piestiprināta pie trauku mazgājamās mašīnas durtiņu sānu malas.

Ja karstais ūdens tiek sildīts ar alternatīvu enerģijas avotu (piem., saules vai vēja), lietojiet karsto ūdeni, lai tādējādi samazinātu elektroenerģijas patēriņu.

APSVĒRUMI PAR VIDES AIZSARDZĪBU

Simbols uz produkta vai tā iepakojuma norāda, ka šo produktu nedrīkst izmest saimniecības atkritumos. Tas jānodod attiecīgos elektrisko un elektronisko iekārtu savākšanas punktos pārstrādāšanai. Nodrošinot pareizu atbrīvošanos no šī produkta, jūs palīdzēsiet izvairīties no potenciālām negatīvām sekām apkārtējai videi un cilvēka veselībai, kuras iespējams izraisīt, nepareizi izmetot atkritumos šo produktu. Lai iegūtu detalizētāku informāciju par atbrīvošanos no šī produkta, lūdzu sazinieties ar jūsu pašvaldību, saimniecības atkritumu savākšanas dienestu vai veikalu, kurā jūs iegādājāties šo produktu.

Nododiet otrreizējai pārstrādei materiālus ar simbolu . Ievietojiet iepakojuma materiālus atbilstošos konteineros to otrreizējai pārstrādei.

PUIKIEMS REZULTATAMS PASIEKTI

Ačiū, kad pasirinkite šį AEG gaminį. Mes sukūrėme jį taip, kad jis nepriekaištingai veiktų daugelį metų – pasižymintis pažangiomis technologijomis, kurios padeda palengvinti gyvenimą, jis turi funkcijų, kurių galite nerasti įprastuose buitiniuose prietaisuose. Skirkite kelias minutes perskaityti insktrukciją, kad galėtumėte jį maksimaliai panaudoti.

PRIEDAI IR VARTOJIMO REIKMENYS

AEG interneto parduotuvėje rasite viską, ko jums reikia, kad visi jūsų AEG prietaisai atrodytų nepriekaištingai ir puikiai veiktų. Taip pat siūlomas didelis asortimentas priedų, sukonstruotų ir pagamintų atsižvelgiant į aukštos kokybės standartus, kurių galite tikėtis: nuo porfesionalių virtuvės reikmenų iki krepšių stalo įrankiams, nuo butelių laikiklių iki maišelių gležniems skalbiniams…

Apsilankykite interneto parduotuvėje adresu
www.aeg-electrolux.com/shop

TURINYS

25 Saugos informacija
28 Gaminio aprašymas
29 Valdymo skydelis
31 Prietaiso naudojimas
32 Vandens minkštintuvo nustatymas
33 Indaplovės druskos naudojimas
34 Plovimo ir skalavimo priemonių naudojimas
35 Kombitabletės funkcija
36 Stalo įrankių ir indų sudėjimas
36 Plovimo programos
37 Pasirinkti ir pradėti plovimo programą
39 Valymas ir priežiūra
40 Ką daryti, jeigu...
43 Techniniai duomenys
43 Aplinkosauga

Tokie simboliai naudojami šioje instrukcijoje:

⚠
Svarbi informacija apie Jūsų asmeninį saugumą ir informacija, kaip išvengti prietaiso gedimų.

ℹ
Bendroji informacija ir patarimai

Informacija dėl aplinkos apsaugos

Galimi pakeitimai

SAUGOS INFORMACIJA

Prieš prijungdami ir pradėdami naudoti prietaisą, atidžiai perskaitykite šį vadovą:

- kad užtikrintumėte savo pačių ir savo turto saugumą;
- kad medžiagos nepakliūtų į aplinką;
- kad prietaisas tinkamai veiktų.

Visada laikykite šią instrukciją su prietaisu, taip pat persikraustydami arba atiduodami jį kitam asmeniui.
Gamintojas neatsako už žalą, patirtą dėl netinkamo prietaiso įrengimo ir naudojimo.

Vaikų ir pažeidžiamų žmonių sauga

- Neleiskite naudoti prietaiso asmenims, įskaitant vaikus, turintiems fizinę jutimo ir proto negalią arba stokojantiems patirties ir žinių. Juos turi prižiūrėti arba pamokyti naudotis prietaisu už jų saugą atsakingas asmuo.
- Visas pakavimo medžiagas laikykite vaikams nepasiekiamoje vietoje. Kyla uždusimo arba traumos pavojus.
- Visus ploviklius laikykite saugioje vietoje. Neleiskite vaikams liesti ploviklių.
- Neleiskite vaikams ir gyvūnams būti šalia, kai prietaiso durelės atviros.

Bendrieji saugos reikalavimai

- Nekeiskite šio prietaiso techninių savybių. Kyla pavojus susižeisti ir sugadinti prietaisą.
- Tam, kad išvengtumėte akių, burnos ir gerklės nudegimų, vadovaukitės indaplovės ploviklio gamintojo pateikta saugos instrukcija.
- Negerkite vandens iš šio prietaiso. Prietaise gali likti ploviklio likučių.
- Nepalikite durelių atvirų be priežiūros. Taip apsisaugosite nuo susižeidimo ir neužkliūsite už atvirų durelių.
- Nelipkite ir nesisėskite ant atvirų durelių

Paskirtis

- Šis prietaisas yra skirtas naudoti buityje. Nenaudokite prietaiso kitiems tikslams, kad išvengtumėte fizinių traumų arba žalos turtui.
- Prietaisą naudokite tik indaplovėje tinkamiems priedams plauti.
- Šalia prietaiso arba ant jo nedėkite degių produktų arba degiais produktais sudrėkintų daiktų. Gali kilti sprogimas arba gaisras.
- Peilius ir visus įrankius aštriais galais dėkite į stalo įrankių krepšelį žemyn nuleistais galais arba horizontaliai suguldykite į viršutinį krepšį arba krepšį peiliams. (Krepšys peiliams yra ne visuose modeliuose).
- Naudokite tik specialius indaplovėms skirtus produktus (ploviklį, druską, skalavimo priemonę).
- Indaplovėms neskirtos druskos gali sugadinti vandens minkštiklį.
- Druskos į prietaisą pripilkite prieš įjungdami plovimo programą. Prietaise likusi druska gali sukelti koroziją arba išėsdinti skylę prietaiso dugne.
- Niekuomet nepilkite į skalavimo priemonės dalytuvą kitų priemonių (pvz., indaplovės valiklių, skystų ploviklių), išskyrus skalavimo priemonę. Prietaisas gali būti pažeistas.

- Prieš paleisdami plovimo programą, pasirūpinkite, kad purkštuvo alkūnės galėtų laisvai judėti.
- Atidarius dureles, veikiant plovimo programai, iš prietaiso gali išsiveržti karšti garai. Galima apsideginti odą.
- Neišimkite indų iš prietaiso, kol nepasibaigs plovimo programa.

Valymas ir priežiūra

- Prieš atlikdami valymo darbus, išjunkite prietaisą ir ištraukite maitinimo laido kištuką iš tinklo lizdo.
- Nenaudokite degių produktų arba produktų, kurie gali sukelti koroziją.
- Nenaudokite prietaiso be filtrų. Įsitikinkite, ar filtrai tinkamai įstatyti. Netinkamai įstačius, bus pasiekti nepatenkinami plovimo rezultatai ir padaryta žala prietaisui.
- Prietaisui valyti nenaudokite garų ir nepurkškite vandeniu. Galite gauti elektros smūgį arba sugadinti prietaisą.

Įrengimas

- Patikrinkite, ar prietaisas nepažeistas. Jokiu būdu neįrenkite ir nejunkite į elektros tinklą apgadinto prietaiso; susisiekite su tiekėju.
- Prieš įrengdami ir naudodami prietaisą, nuo jo nuimkite visas pakuotės medžiagas.
- Prietaiso elektros ir prijungimo prie vandentiekio bei įrengimo darbus privalo atlikti tik kvalifikuotas specialistas. Tai padės išvengti konstrukcijos pažeidimo arba traumų pavojų.
- Įsitikinkite, kad įrengiant prietaisą elektros laido kištukas būtų ištrauktas iš elektros lizdo.
- Negręžkite prietaiso šonų, kad nepažeistumėte hidraulinių ir elektros komponentų.
- **Svarbu!** Vadovaukitės su prietaisu pateiktomis instrukcijomis, norėdami:
  - įrengti prietaisą;
  - sumontuoti durelių plokštę;
  - prijungti vandens tiekimą ir išleidimą.
- Prietaisas būtinai turi būti įrengtas po saugiomis konstrukcijomis ir šalia jų.

Apsauga nuo užšalimo

- Neįrenkite prietaiso ten, kur temperatūra būna žemesnė nei 0 °C.
- Gamintojas nėra atsakingas už žalą, patirtą prietaisui užšalus.

Vandens įvado prijungimas

- Prietaisą prie vandentiekio sistemos prijunkite naudodami naujas žarnas. Nenaudokite panaudotų žarnų.
- Nejunkite prietaiso prie naujų arba ilgai nenaudotų vamzdžių. Keletą minučių leiskite vandeniui nutekėti, tada prijunkite įvado žarną.
- Įrengdami prietaisą, neprispauskite ir nepažeiskite vandens žarnų.
- Įsitikinkite, kad vandens žarnų jungtys būtų gerai užveržtos, jog jos nepraleistų vandens.
- Prieš pirmą kartą pradėdami naudoti prietaisą, patikrinkite, ar žarnos nepraleidžia vandens.
- Vandens įvado žarna turi dvigubą vožtuvą ir dvigubą įmovą su viduje esančiu maitinimo kabeliu. Vandens įvado žarnoje slėgis susidaro tik tada, kai teka vanduo. Atsiradus vandens pratekėjimui įvado žarnoje, apsauginis vožtuvas sustabdo vandens tekėjimą.

- Būkite atsargūs, prijungdami vandens įvado žarną:
  - nemerkite vandens įvado žarnos arba apsauginio vožtuvo į vandenį;
  - jeigu pažeista vandens įvado žarna arba apsauginis vožtuvas, nedelsdami išjunkite prietaisą iš elektros tinklo;
  - susisiekite su techninės priežiūros centro darbuotojais, kad jie pakeistų vandens įvado žarną su apsauginiu vožtuvu.

ĮSPĖJIMAS
Pavojinga įtampa.

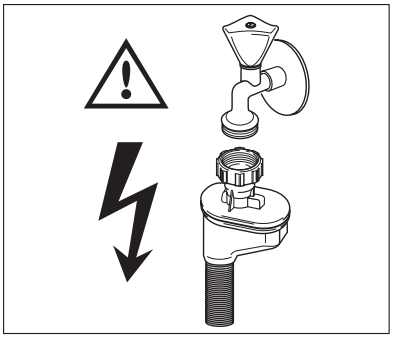

Elektros įvado prijungimas

- Prietaisą būtina įžeminti.
- Patikrinkite, ar elektros duomenys, nurodyti techninių duomenų lentelėje, atitinka maitinimo tinklo duomenis.
- Visada naudokite taisyklingai įrengtą įžemintą elektros lizdą.
- Nenaudokite daugiakanalių kištukų, jungiklių ir ilginimo laidų. Gali kilti gaisras.
- Nekeiskite ir nemodifikuokite maitinimo laido. Kreipkitės į techninio aptarnavimo centrą.
- Žiūrėkite, kad nesuspaustumėte ar nepažeistumėte už prietaiso esančio elektros kištuko ir laido.
- Įsitikinkite, kad, įrengus prietaisą, elektros laido kištuką lengva pasiekti.
- Norėdami išjungti prietaisą, netraukite už elektros laido. Visada traukite paėmę už kištuko.

Techninės priežiūros centras

- Šį prietaisą gali taisyti tik kvalifikuotas specialistas. Kreipkitės į techninio aptarnavimo centrą.
- Naudokite tik originalias atsargines dalis.

Prietaiso išmetimas

- Norėdami išvengti traumų arba žalos:
  - ištraukite kištuką iš elektros tinklo;
  - nupjaukite maitinimo laidą ir išmeskite jį;
  - nuimkite durelių sklęstį. Taip apsaugosite vaikus arba gyvūnus, kad jie neužsitrenktų prietaiso viduje. Kyla pavojus uždusti;
  - atiduokite prietaisą į vietos atliekų surinkimo punktą.

ĮSPĖJIMAS
Indaplovės plovikliai yra pavojingi ir gali sukelti koroziją!

- Įvykus nelaimingam atsitikimui su šiais plovikliais, nedelsdami kreipkitės į gydytoją.
- Jeigu ploviklio patektų į burną, nedelsdami kreipkitės į gydytoją.
- Jeigu ploviklio patektų į akis, nedelsdami kreipkitės į gydytoją ir plaukite akis vandeniu.
- Indaplovės plovimo priemones laikykite saugioje, vaikams nepasiekiamoje vietoje.
- Pripylę ploviklio į ploviklio dalytuvą, būtinai uždarykite prietaiso dureles.
- Ploviklio į dalytuvą pripilkite tik prieš pat paleisdami plovimo programą.

GAMINIO APRAŠYMAS

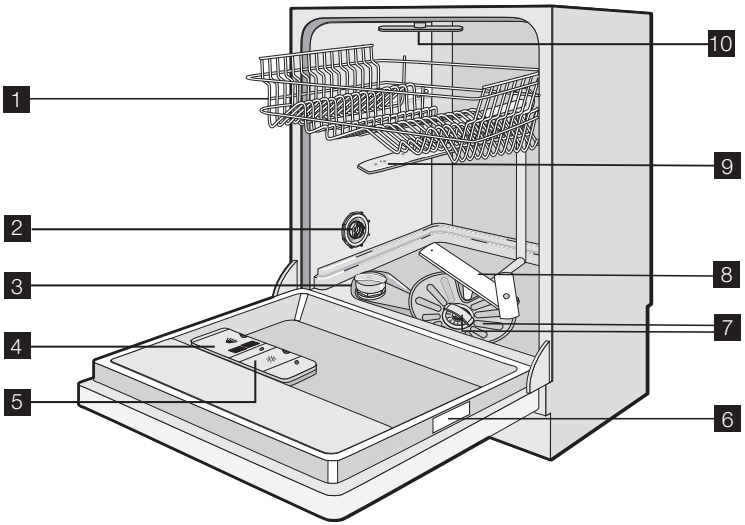

1 Viršutinis krepšys
2 Vandens kietumo reguliatorius
3 Druskos talpykla
4 Ploviklio dalytuvas
5 Skalavimo priemonių dalytuvas
6 Techninių duomenų plokštelė
7 Filtrai
8 Apatinis purkštuvas
9 Vidurinis purkštuvas
10 Viršutinis purkštuvas

Vaizdo signalas

- Prasidėjus plovimo programai, ant grindų, po indaplovės durelėmis pasirodo raudonas vaizdo signalas. Šis raudonas signalas šviečia tol, kol pasibaigia plovimo programa.

- Pasibaigus plovimo programai, ant grindų, po indaplovės durelėmis pasirodo žalias vaizdo signalas.
- Jeigu prietaisas veikia netinkamai, ant grindų, po indaplovės durelėmis žybčioja raudonas vaizdo signalas.

Jeigu prietaisas įrengiamas ant pakylos, už virtuvės baldų durelių, vaizdo signalas nematomas.

VALDYMO SKYDELIS

Valdikliai yra valdymo pulto viršuje. Norint naudoti valdiklius, durelės turi būti praviros.

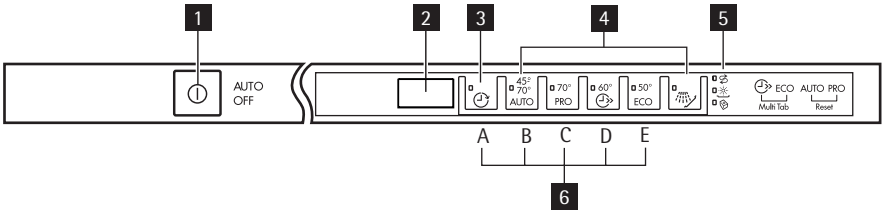

1 Įjungimo / išjungimo mygtukas
2 Ekrano rodmuo
3 Paleidimo delsos mygtukas
4 Programų pasirinkimo mygtukai
5 Indikatoriai
6 Funkcijų mygtukai

Indikatoriai	
	Druskos indikatorius. Indikatorius užsidega, kai būtina pripildyti druskos talpyklą. 1) Užpildžius talpyklą, druskos indikatorius dar gali šviesti kelias valandas. Tai neturi nepageidaujamo poveikio prietaiso veikimui.
	Skalavimo priemonės indikatorius. Užsidega, kai reikia įpilti skalavimo priemonės. 1)
	„Multitab“ indikatorius. Užsidega įjungus funkciją.

1) Jei druskos talpykla ir (arba) skalavimo priemonės dalytuvas yra tušti, veikiant plovimo programai, atitinkami indikatoriai neužsidegs.

Įjungimo / išjungimo mygtukas

Spauskite šį mygtuką prietaisui įjungti arba išjungti.
Pasibaigus plovimo programai, po 10 minučių funkcija AUTO OFF automatiškai išjungia prietaisą. Tai padeda sumažinti energijos sąnaudas.

Ekranas

Ekrane rodomas:

- elektroninis vandens minkštiklio lygio reguliavimas;

- skalavimo priemonės dalytuvo įjungimas ir išjungimas (tik veikiant „Multitab“ funkcijai);
- plovimo programos trukmė;
- iki plovimo programos pabaigos likęs laikas;
- plovimo programos pabaiga (ekrane rodomas nulis);
- likęs laikas iki atidėto paleidimo pradžios;
- pavojaus kodai;
- garso signalų įjungimas ir išjungimas.

Paleidimo delsos mygtukas

Spauskite šį mygtuką kelis kartus, norėdami atidėti plovimo programos pradžią nuo 1 iki 24 valandų.

Programų pasirinkimo mygtukai

Paspauskite vieną iš šių mygtukų, kad nustatytumėte plovimo programą. Užsidegs atitinkamas indikatorius. Žr. skyrių „Plovimo programos“.

Funkcijų mygtukai

Šiais mygtukais galite:

- reguliuoti vandens minkštiklio lygį elektroniniu būdu. Žr. skyrių „Vandens minkštiklio lygio nustatymas“;
- įjungti ir išjungti funkciją „Multitab“. Žr. skyrių „Funkcija „Multitab““;
- įjungti arba išjungti skalavimo priemonės dalytuvą (tik kai veikia funkcija „Multitab“). Žr. skyrių „Ką daryti, jeigu...“;
- atšaukti vykdomą plovimo programą arba atidėto paleidimo atgalinę atskaitą. Žr. skyrių „Plovimo programos pasirinkimas ir paleidimas“;
- įjungti ir išjungti garso signalus. Žr. skyrių „Garso signalai“.

Nustatymo režimas

Prietaisas turi veikti nustatymo režimu, norint atlikti šiuos veiksmus:

- nustatyti ir paleisti plovimo programą;
- nustatyti ir paleisti atidėtą paleidimą;
- nustatyti vandens minkštiklio lygį elektroniniu būdu;
- įjungti ir išjungti funkciją „Multitab“.
- skalavimo priemonės dalytuvui įjungti arba išjungti (tik kai veikia funkcija „Multitab“);
- garso signalams įjungti arba išjungti.

Įjunkite prietaisą. Prietaisas veikia nustatymo režimu, kai:

- užsidega visi programos indikatoriai.

Paspauskite įjungimo/išjungimo mygtuką. Prietaisas veikia nustatymo režimu, kai:

– užsidega visi programos indikatoriai.

Įjunkite prietaisą. Prietaisas neveikia nustatymo režimu, kai:

- užsidega tik vienas programos indikatorius;
- ekrane rodoma plovimo programos trukmė arba jos paleidimo atidėjimas.

– Reikia atšaukti programą arba paleidimo atidėjimą, kad galėtumėte vėl įjungti nustatymo režimą. Žr. skyrių „Plovimo programos pasirinkimas ir paleidimas“.

Garso signalai

Garso signalai girdimi esant šioms sąlygoms:

- pasibaigus plovimo programai;
- nustatant vandens minkštiklio lygį elektroniniu būdu;
- esant prietaiso veikimo sutrikimui.

Gamyklinis nustatymas įjungta.

Garso signalų išjungimas

1. Įjunkite prietaisą.
2. Įsitikinkite, kad prietaisas veikia nustatymo režimu.
3. Vienu metu paspauskite ir laikykite funkcijų mygtukus (B) ir (C), kol žybsi funkcijų mygtukų (A), (B) ir (C) indikatoriai.
4. Atleiskite funkcijų mygtukus (B) ir (C).
5. Paspauskite funkcijos mygtuką (C):
   - funkcijų mygtukų (A) ir (B) indikatoriai užges;
   - funkcijos mygtuko (C) indikatorius ir toliau žybčios;
   - ekrane bus rodoma garso signalų nuostata.

1b	Garso signalai įjungti.
0b	Garso signalai išjungti.

6. Norėdami pakeisti šią nuostatą, paspauskite funkcijos mygtuką (C)
7. Norėdami patvirtinti, išjunkite prietaisą.

Norėdami vėl įjungti garso signalus, atlikite 1–7 veiksmus.

PRIETAISO NAUDOJIMAS

1. Patikrinkite, ar tinkamai nustatytas vandens minkštiklio lygis pagal jūsų vietovėje tiekiamo vandens kietumą. Jeigu ne, pareguliuokite vandens minkštiklį.
2. Į druskos talpyklą pripilkite indaplovės druskos.
3. Į skalavimo priemonių dalytuvą pripilkite skalbiklio.
4. Sudėkite stalo įrankius ir indus į prietaisą.
5. Nustatykite tinkamą plovimo programą, atsižvelgdami į atitinkamą apkrovą ir indų nešvarumą.
6. Į ploviklio dalytuvą įpilkite reikiamą ploviklio kiekį.
7. Paleiskite plovimo programą.

Jeigu naudojate sudėtines ploviklių tabletes („trys viename“, „keturi viename“, „penki viename“), naudokite funkciją „Multitab“ (žr. skyrių „Funkcija „Multitab““).

VANDENS MINKŠTINTUVO NUSTATYMAS

Vandens minkštiklis iš tiekiamo vandens pašalina mineralus ir druskas. Šie mineralai ir druskos gali sugadinti prietaisą.
Pareguliuokite vandens minkštiklio lygį, jeigu jis netinka pagal jūsų vietovėje tiekiamo vandens kietumą.
Norėdami sužinoti savo vietovėje tiekiamo vandens kietumą, susisiekite su vietos vandentiekio įmone.

Vandens kietumas				Vandens kietumo nustatymas	
Vokiški laipsniai (dH°)	Prancūziški laipsniai (°TH)	mmol/l	Klarko laipsniais	rankiniu būdu	elektroniniu būdu
51 - 70	91 - 125	9,1 - 12,5	64 - 88	2 1)	10
43 - 50	76 - 90	7,6 - 9,0	53 - 63	2 1)	9
37 - 42	65 - 75	6,5 - 7,5	46 - 52	2 1)	8
29 - 36	51 - 64	5,1 - 6,4	36 - 45	2 1)	7
23 - 28	40 - 50	4,0 - 5,0	28 - 35	2 1)	6
19 - 22	33 - 39	3,3 - 3,9	23 - 27	2 1)	5 1)
15 - 18	26 - 32	2,6 - 3,2	18 - 22	1	4
11 - 14	19 - 25	1,9 - 2,5	13 - 17	1	3
4 - 10	7 - 18	0,7 - 1,8	5 - 12	1	2
< 4	< 7	< 0,7	< 5	1 2)	1 2)

1) Gamyklos nuostata.
2) Nenaudokite druskos esnt šiam lygiui.

Vandens minkštintuvą privalote nustatyti rankiniu ir elektroniniu būdu.

Rankinis nustatymas

Pasukite vandens kietumo reguliatorių į 1 arba 2 padėtį (žr. lentelę).

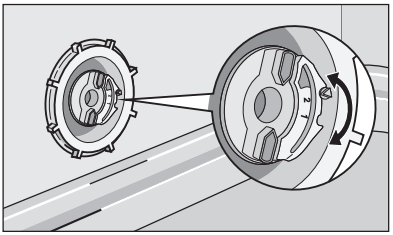

Elektroninis reguliavimas

1. Įjunkite prietaisą.
2. Įsitikinkite, kad prietaisas veikia nustatymo režimu.

3. Vienu metu paspauskite ir laikykite funkcijų mygtukus (B) ir (C), kol žybsi funkcijų mygtukų (A), (B) ir (C) indikatoriai.
4. Atleiskite funkcijų mygtukus (B) ir (C).
5. Paspauskite funkcijos mygtuką (A):
   - funkcijų mygtukų (B) ir (C) indikatoriai užges;
   - funkcijos mygtuko (A) indikatorius ir toliau žybčios;
   - bus girdimi garso signalai;
   - ekrane bus rodomas vandens minkštiklio nustatymas (pavyzdžiui, S L ir girdėsite penkis garso signalus = 5 lygis).
6. Norėdami pakeisti šią nuostatą, paspauskite funkcijos mygtuką (A).
7. Norėdami patvirtinti, išjunkite prietaisą.

Elektroniniu būdu nustačius 1 vandens minkštiklio lygį, druskos indikacinė lemputė nešviečia.

INDAPLOVĖS DRUSKOS NAUDOJIMAS

Kaip pripildyti druskos talpyklą

1. Sukite dangtelį prieš laikrodžio rodyklę ir atidarykite druskos talpyklą.
2. Pripilkite į druskos talpyklą 1 litrą vandens (tik pirmą kartą pildami druskos).
3. Druskos talpyklai užpildyti druska naudokite piltuvėlį.
4. Nuvalykite druską aplink druskos talpyklos angą.
5. Norėdami uždaryti druskos talpyklą, sukite dangtelį pagal laikrodžio rodyklę.

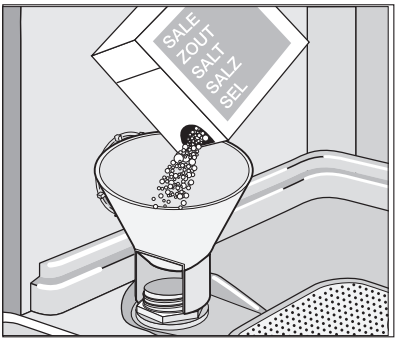

Normalu, kai į druskos talpyklą pilant druską iš jos liejasi vanduo.

PLOVIMO IR SKALAVIMO PRIEMONIŲ NAUDOJIMAS

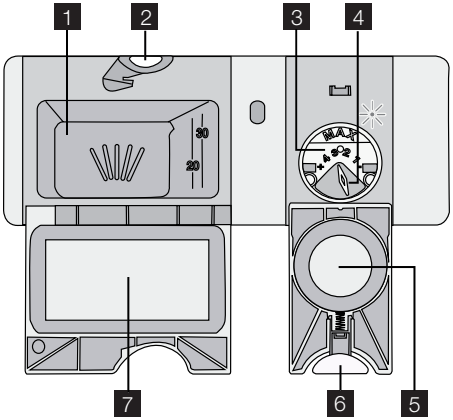

Ploviklio naudojimas

Norėdami tausoti aplinką, naudokite tik tiek ploviklio, kiek reikia.
Vadovaukitės ploviklio gamintojo rekomendacijomis, esančiomis ant ploviklio pakuotės.

Kaip pripildyti ploviklio talpyklą:

1. Paspauskite atidarymo mygtuką, 2 kad atidarytumėte ploviklio dalytuvo dangtelį 7 .
2. Pripilkite ploviklio į dalytuvą 1 .
3. Jeigu plovimo programa turi nuskalavimo fazę, pripilkite truputį ploviklio ant vidinės prietaiso durelių dalies.
4. Jeigu naudojate ploviklio tabletes, jas dėkite į ploviklio dalytuvą 1 .
5. Uždarykite ploviklio dalytuvą. Spauskite dangtelį, kol jis užsifiksuos.

Naudodami plovimo priemonės tabletes, rinkitės ilgąsias plovimo programas. Esant trumpoms plovimo programoms, jos negali visiškai ištirpti ir gali sumažinti plovimo veiksmingumą.

Skaliklio pripildymas

Skalavimo priemonės suteikia galimybę išdžiovinti indus, nepaliekant ant jų ruožų ar dėmių. Vykdant paskutinę skalavimo fazę, skalavimo priemonė automatiškai tiekiama iš skalavimo priemonės dalytuvo.

Norėdami pripildyti skalavimo priemonės dalytuvą, atlikite šiuos veiksmus:

1. Paspauskite atidarymo mygtuką, 6 kad atidarytumėte skalavimo priemonės dalytuvo dangtelį 5 .
2. Į skalavimo priemonės dalytuvą pripilkite 3 skalavimo priemonės. Žymė „maks.“ rodo maksimalų lygį.
3. Nuvalykite išsiliejusią skalavimo priemonę sugeriančia šluoste, kad išvengtumėte per didelio putų susidarymo kitos plovimo programos metu.
4. Uždarykite skalavimo priemonės dalytuvą. Spauskite dangtelį, kol jis užsifiksuos.

Nustatykite skalavimo priemonės dozę

Gamyklinis nustatymas: 3 padėtis.
Skalavimo priemonės dozę galite nustatyti tarp 1 (mažiausios dozės) ir 4 (didžiausios dozės) padėties.
Sukite skalavimo priemonės reguliatorių, 4 , kad padidintumėte arba sumažintumėte dozę.

KOMBITABLETĖS FUNKCIJA

Funkcija „Multitab“ skirta sudėtinėms ploviklio tabletėms.
Šių tablečių sudėtyje yra tokių medžiagų kaip ploviklis, skalavimo priemonė ir indaplovės druska. Kai kurių rūšių tabletėse gali būti kitokių priemonių.
Įsitikinkite, ar šios tabletės tinkamos pagal jūsų vietovėje tiekiamo vandens kietumą (žr. gaminių pakuotėse pateiktas instrukcijas).
Funkcija „Multitab“ sustabdo skalavimo priemonės ir druskos tiekimą.
Funkcija „Multitab“ išjungia druskos ir skalavimo priemonės indikatorius.
Jeigu naudojate „Multitab“ funkciją, gali pailgėti programos trukmė.

Prieš pradėdami plovimo programą, įjunkite arba išjunkite „Multitab“ funkciją. Programai veikiant, šios funkcijos įjungti arba išjungti negalite.

Funkcijos „Multitab“ įjungimas

1. Įjunkite prietaisą.
2. Įsitikinkite, kad prietaisas veikia nustatymo režimu.
3. Vienu metu paspauskite ir palaikykite funkcijų mygtukus (D) ir (E), kol užsidegs funkcijos „Multitab“ indikatorius.
4. Atleiskite funkcijų mygtukus (D) ir (E). Funkcija įjungta.
   - Kai įjungiate „Multitab“ funkciją, ji veikia tol, kol ją išjungiate.

Jei norite išjungti funkciją „Multitab“ ir atskirai naudoti ploviklį, druską ir skalavimo priemonę

1. Įjunkite prietaisą.
2. Įsitikinkite, kad prietaisas veikia nustatymo režimu.
3. Vienu metu paspauskite ir palaikykite funkcijų mygtukus (D) ir (E), kol užsidegs funkcijos „Multitab“ indikatorius.
4. Atleiskite funkcijų mygtukus (D) ir (E). Funkcija neveikia.
5. Pripildykite druskos skyrelį ir skalavimo priemonės dalytuvą.
6. Nustatykite aukščiausią vandens kietumo lygį.
7. Paleiskite plovimo programą be indų.
8. Programai pasibaigus, nustatykite vandens minkštiklio lygį, atsižvelgdami į savo vietovės vandens kietumą.
9. Nustatykite skalavimo priemonės kiekį.

STALO ĮRANKIŲ IR INDŲ SUDĖJIMAS

Žr. informacinį lapelį „ProClean“ apkrovų pavyzdžiai“.

Naudingi patarimai

- Nenaudokite prietaiso vandenį sugeriantiems daiktams (pvz., kempinėms, šluostėms) plauti.
- Nuvalykite nuo indų maisto likučius.
- Atmirkykite ant indų likusį pridegusį maistą.
- Tuščividurius daiktus (pvz., puodelius, stiklines ir keptuves) dėkite apverstus žemyn.
- Pasirūpinkite, kad induose arba dubenėliuose nesikauptų vanduo.
- Pasirūpinkite, kad stalo įrankiai ir indai nesuliptų.
- Pasirūpinkite, kad stiklinės nesiliestų su kitomis stiklinėmis.
- Mažus daiktus sudėkite į stalo įrankių krepšelį.
- Šaukštus dėkite pramaišiui su kitais įrankiais, kad jie nesuliptų.
- Dėdami šiuos įrankius į krepšius, įsitikinkite, ar vanduo galės patekti ant visų paviršių.
- Lengvus daiktus dėkite į viršutinį krepšį. Pasirūpinkite, kad šie daiktai neslankiotų.
- Ant plastikinių daiktų ir keptuvių su nesvylančiu paviršiumi gali likti vandens lašelių.

PLOVIMO PROGRAMOS

Programa	Nešvarumų tipas	Plaunami reikmenys	Programos aprašymas
45° 70° AUTO 1)	Visi	Glazūruoti fajansiniai ir moliniai indai, stalo įrankiai, puodai ir keptuvės	Pirminis plovimas Plovimas 45°C arba 70°C Skalavimai Džiovinimas
70° PRO	Labai nešvarūs	Glazūruoti fajansiniai ir moliniai indai, stalo įrankiai, puodai ir keptuvės	Pirminis plovimas Plovimas 70 °C Skalavimai Džiovinimas
60° 2)	Neįsisenėję nešvarumai	Glazūruoti fajansiniai ir moliniai indai bei stalo įrankiai	Plovimas 60 °C Skalavimas
50° ECO 3)	Vidutiniškai sutepti	Glazūruoti fajansiniai ir moliniai indai bei stalo įrankiai	Pirminis plovimas Plovimas 50 °C Skalavimai Džiovinimas

Programa	Nešvarumų tipas	Plaunami reikmenys	Programos aprašymas
	Naudokite šią programą indams greitai nuskalauti. Šios programos metu indai greitai nuskalaujami, kad maisto likučiai nepriliptų prie indų ir iš prietaiso nesklistų blogas kvapas. Naudodami šią programą, nenaudokite ploviklio.		Skalavimas

1) Prietaisas nustato nešvarumų tipą ir krepšiuose sudėtų indų kiekį. Jis automatiškai nustato vandens temperatūrą ir kiekį, energijos sąnaudas bei programos trukmę.
2) Naudodami šią programą, galite plauti neseniai suteptus indus. Ji per trumpą laiką užtikrina gerus plovimo rezultatus
3) Tai standartinė programa, naudojama bandymų institutų. Naudojant šią programą, vandens ir energijos sąnaudos yra efektyviausios plaunant įprastai suteptus glazūruotus fajansinius ir molinius indus bei stalo įrankius. Daugiau informacijos apie bandymų duomenis rasite pateiktame informaciniame lape.

Sąnaudų reikšmės

Programa[1)]	Energija (kWh)	Vanduo (litrais)
45° 70° AUTO	0,9 - 1,7	8 - 1,5
70° PRO	1,5 - 1,6	13 - 14
60°	0,9	9
50° ECO	0,9 - 1,0	9 - 11
	0,1	4

1) Ekrane rodoma programos trukmė.

Sąnaudos gali kisti, atsižvelgiant į vandens slėgį ir temperatūrą, maitinimo tinklo sąlygas ir indų kiekį.

PASIRINKTI IR PRADĖTI PLOVIMO PROGRAMĄ

Plovimo programos paleidimas be atidėto paleidimo

1. Įjunkite prietaisą.
2. Įsitikinkite, kad prietaisas veikia nustatymo režimu.
3. Pasirinkite plovimo programą.
   - Užsidegs atitinkamos programos indikatorius.
   - Ekrane mirksi programos trukmė.
4. Uždarius indaplovės dureles, plovimo programa paleidžiama automatiškai.

Plovimo programos paleidimas su paleidimo atidėjimu

1. Įjunkite prietaisą.
2. Įsitikinkite, kad prietaisas veikia nustatymo režimu;
3. Nustatykite plovimo programą.

4. Kelis kartus paspauskite atidėjimo mygtuką, kol ekrane pasirodys paleidimo atidėjimo laikas.
   - Ekrane mirksi atidėjimo laikas.
   - Įsijungia atidėjimo indikatorius.
5. Uždarius indaplovės duris, programa prasideda automatiškai.
   - Pasibaigus atgalinės atskaitos laiko skaičiavimui, plovimo programa paleidžiama automatiškai.

Jeigu atidarysite dureles atgalinės atskaitos laiko skaičiavimo metu, ekrane matysite atgalinio skaičiavimo laiką.
Atidarius dureles, atgalinės atskaitos laiko skaičiavimas sustabdomas. Uždarius dureles, atgalinės atskaitos laiko skaičiavimas tęsiamas nuo nutraukimo momento.

Atidėto paleidimo atšaukimas

Jeigu prietaiso durelės atidarytos ir galinė atskaita nepaleista

1. Spaudykite atidėjimo mygtuką tol, kol ekrane bus rodomas plovimo programos laikas.
   - Ekrane žybčioja laikas.
2. Uždarius indaplovės dureles, plovimo programa paleidžiama automatiškai.

Jeigu prietaiso durelės uždarytos, o galinė atskaita veikia

1. Atidarykite prietaiso dureles.
2. Spaudykite atidėjimo mygtuką tol, kol ekrane bus rodomas plovimo programos laikas.
3. Uždarius indaplovės dureles, plovimo programa paleidžiama automatiškai.

Plovimo programos nutraukimas

- Atidarykite prietaiso duris.
  - Plovimo programa sustabdoma.
- Uždarykite prietaiso dureles.
  - Plovimo programa tęsiama nuo nutraukimo momento.

Plovimo programos atšaukimas

Jeigu plovimo programa dar nepaleista, galite pakeisti pasirinkimą.
Norint pakeisti pasirinkimą plovimo programai veikiant, būtina atšaukti programą.

1. Vienu metu paspauskite ir palaikykite funkcijų mygtukus (B) ir (C), kol užsidegs visi programų mygtukų indikatoriai.
2. Atleiskite funkcijų mygtukus (B) ir (C). Nustatyta programa yra atšaukta.

Prieš paleisdami naują plovimo programą, patikrinkite, ar ploviklio dalytuve yra ploviklio.

Plovimo programos pabaiga

Programai pasibaigus, pasigirsta garso signalai.

1. Atidarykite prietaiso dureles, ekrane bus rodomas nulis.
2. Išjunkite prietaisą.
3. Kad indai geriau išdžiūtų, prietaiso dureles kelias minutes palikite praviras.

Išimkite indus iš krepšių

- Prieš išimdami indus iš prietaiso, leiskite jiems atvėsti. Karštus indus lengva sugadinti.
- Pirmiausia iškraukite apatinį krepšį, po to – viršutinį.
- Prietaiso durelių šonuose gali būti vandens. Nerūdijantis plienas atvėsta greičiau nei indai.

VALYMAS IR PRIEŽIŪRA

Filtrų išėmimas ir valymas

Nešvarūs filtrai blogina plovimo kokybę.
Nors šiems filtrams reikia minimalios techninės priežiūros, reguliariai juos tikrinkite ir, jei reikia, išvalykite juos.

1. Sukite filtrą (A) prieš laikrodžio rodyklę ir ištraukite jį iš filtro (B).

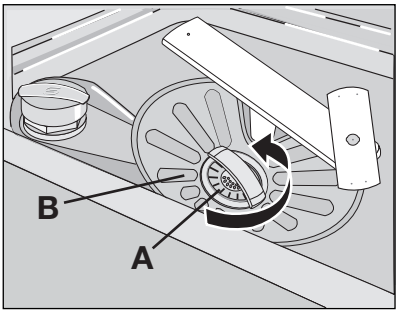

2. Filtras (A) turi dvi dalis. Norėdami išardyti filtrą, ištraukite vieną dalį iš kitos.
3. Išplaukite filtrus vandeniu.
4. Įdėkite dvi filtro (A) dalis vieną į kitą ir paspauskite. Įsitikinkite, ar jos tinkamai sumontuotos.
5. Išimkite filtrą (B).
6. Išplaukite filtrą (B) vandeniu.

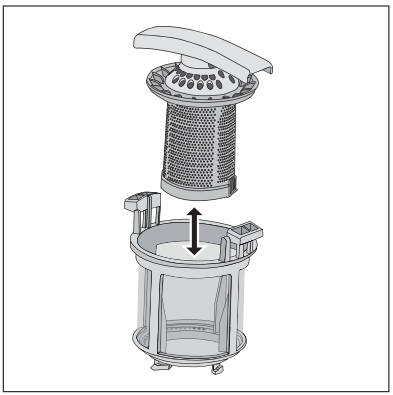

7. Įstatykite filtrą (B) į jo pradinę padėtį. Įsitikinkite, ar jis tinkamai sumontuotas dviejuose kreiptuvuose (C).
8. Įstatykite filtrą (A) į jo pradinę padėtį filtre (B). Sukite filtrą (A) pagal laikrodžio rodyklę, kol jis užsifiksuos.

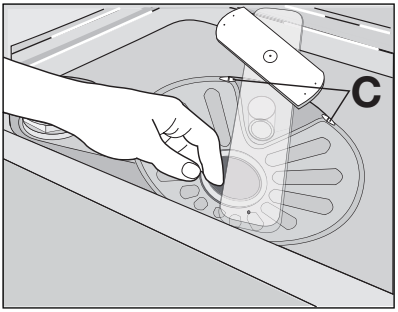

Purkštuvo alkūnių valymas

Nenuimkite purkštuvo alkūnių.
Užsikimšus purkštuvo alkūnių skylutėms, nešvarumų likučius pašalinkite plonu, smailiu daiktu.

Išorinių paviršių valymas

Išorinį prietaiso paviršių ir valdymo skydelį valykite minkštu drėgnu skudurėliu.
Naudokite tik neutralius ploviklius.
Nenaudokite šveičiamųjų produktų, šveitimo kempinių arba tirpiklių (acetono).

KĄ DARYTI, JEIGU...

Prietaisas neįsijungia arba nesustoja plovimo programos metu.
Iš pradžių pabandykite problemos sprendimą rasti patys (žr. lentelę). Jeigu nepavyktų, kreipkitės į techninės priežiūros centrą.

Esant tam tikriems veikimo sutrikimams, ekrane rodomas pavojaus kodas:

- ,10 – į indaplovę nepatenka vanduo;
- ,20 – iš indaplovės neišleidžiamas vanduo;
- ,30 – veikia apsaugos nuo vandens nutekėjimo įtaisas.

ĮSPĖJIMAS
Prieš atlikdami patikros darbus, išjunkite prietaisą.

Veikimo sutrikimai	Galima priežastis	Galimas sprendimas
Prietaisas nepripildomas vandens.	Užsikimšęs arba kalkių nuosėdomis užkimštas vandens čiaupas.	Išvalykite vandens čiaupą.
	Per mažas vandens slėgis.	Susisiekite su vietos vandentiekio įmone.
	Užsukta vandens sklendė.	Atsukite vandens sklendę.
	Užsikimšęs vandens įvado žarnoje esantis filtras.	Išvalykite filtrą.
	Netinkamai prijungta vandens įvado žarna.	Įsitikinkite, ar prijungimas atliktas tinkamai.

Veikimo sutrikimai	Galima priežastis	Galimas sprendimas
	Pažeista vandens įvado žarna.	Patikrinkite, ar nepažeista vandens įvado žarna.
Iš prietaiso neišleidžiamas vanduo.	Užsikimšęs kriauklės sifonas.	Išvalykite kriauklės sifoną.
	Netinkamai prijungta vandens išleidimo žarna.	Įsitikinkite, ar prijungimas atliktas tinkamai.
	Pažeista vandens išleidimo žarna.	Patikrinkite, ar nepažeista vandens išleidimo žarna.
Veikia apsaugos nuo vandens nutekėjimo įtaisas.		Užsukite vandens čiaupą ir kreipkitės į techninės priežiūros centrą.
Plovimo programa nepaleidžiama.	Neuždarytos prietaiso durelės.	Uždarykite prietaiso dureles.
	Maitinimo laido kištukas neįjungtas į tinklo lizdą.	Įkiškite elektros tinklo kištuką.
	Perdegė saugiklių dėžėje esantis saugiklis.	Pakeiskite saugiklį.
	Nustatytas atidėtas paleidimas.	• Atšaukite atidėtą paleidimą. • Pasibaigus atgalinės atskaitos laiko skaičiavimui, plovimo programa paleidžiama automatiškai.

Patikrinę, įjunkite prietaisą. Programa tęsiama nuo nutraukimo momento.
Jeigu sutrikimas kartojasi, kreipkitės į techninės priežiūros centrą.
Jeigu ekrane rodomi kiti klaidų kodai, kreipkitės į techninio aptarnavimo tarnybą.
Informacija, kurią būtina pateikti techninio aptarnavimo centrui, nurodyti techninių duomenų lentelėje.
Užsirašykite šią informaciją:

– modelis (MOD.) .....
– gaminio numeris (PNC) .....
– serijos numeris (S.N.) .....

Nepatenkinami plovimo ir džiovinimo rezultatai

Gedimas	Galima priežastis	Galimas sprendimas
Nešvarūs indai.	Esamam indų kiekiui ir indų nešvarumui pasirinkta netinkama plovimo programa.	Įsitikinkite, kad pasirinkote tinkamą plovimo programą esamam indų kiekiui ir sutepimui.
	Indus į krepšius sudėjote netinkamai, todėl vanduo nepasiekė visų paviršių.	Tinkamai sudėkite indus į krepšius.

Gedimas	Galima priežastis	Galimas sprendimas
	Purkštuvo alkūnės negalėjo laisvai suktis. Netinkama indų padėtis krepšiuose.	Būtinai tinkamai sudėkite indus, kad jie nekliudytų purkštuvų alkūnėms laisvai suktis.
	Nešvarūs arba netinkamai įdėti filtrai.	Įsitikinkite, kad filtrai yra švarūs ir tinkamai sumontuoti bei įdėti.
	Naudojama per mažai ploviklio arba ploviklis visai nenaudojamas.	Patikrinkite, ar pripylėte tinkamą kiekį ploviklio.
Ant indų lieka kalkių nuosėdų.	Tuščia druskos talpykla.	Į druskos talpyklą pripilkite indaplovės druskos.
	Netinkamas vandens minkštiklio lygio nustatymas.	Nustatyktie tinkamą vandens minkštiklio lygį.
	Negerai uždarytas druskos talpyklos dangtelis.	Patikrinkite, ar tinkamai uždarytas druskos talpyklos dangtelis.
Ant stiklinių ir indų matyti dryžiai, baltos dėmės arba melsvos apnašos.	Per didelis skalavimo priemonės kiekis.	Sumažinkite skalavimo priemonės kiekį.
Ant stiklinių ir indų lieka išdžiūvusio vandens lašų žymių.	Per mažas skalavimo priemonės kiekis.	Padidinkite skalavimo priemonės kiekį.
	Taip gali atsitikti dėl ploviklio.	Naudokite kito gamintojo ploviklį.
Drėgni indai.	Nustatėte plovimo programą be džiovinimo fazės arba su trumpesne džiovinimo faze.	Kad indai geriau išdžiūtų, indaplovės dureles kelias minutes palikite praviras.
Drėgni ir neskaidrūs indai.	Tuščias skalavimo priemonės dalytuvas.	Į skalavimo priemonių dalytuvą pripilkite skalbiklio.
	Įjungta funkcija „Multitab“ (ši funkcija automatiškai išjungia skalavimo priemonės dalytuvą).	Įjunkite skalavimo priemonės dalytuvą.

Skalavimo priemonės dalytuvo įjungimas

1. Įjunkite prietaisą.
2. Įsitikinkite, kad prietaisas veikia nustatymo režimu.
3. Vienu metu paspauskite ir laikykite funkcijų mygtukus (B) ir (C), kol žybsi funkcijų mygtukų (A), (B) ir (C) indikatoriai.
4. Atleiskite funkcijų mygtukus (B) ir (C).
5. Paspauskite funkcijos mygtuką (B).
   - Funkcijų mygtukų (A) ir (C) indikatoriai užges.
   - Funkcijos mygtuko (B) indikatorius ir toliau žybčios.
   - Ekrane bus rodoma skalavimo priemonės dalytuvo nuostata.

0d	Skalavimo priemonės dalytuvas išjungtas.

I d	Skalavimo priemonės dalytuvas įjungtas.

6. Norėdami pakeisti šią nuostatą, paspauskite funkcijos mygtuką (B).
7. Norėdami patvirtinti, išjunkite prietaisą.

TECHNINIAI DUOMENYS

Matmenys	Plotis	596 mm
	Aukštis	818 - 898 mm
	Gylis	550 mm
Tiekiamo vandens slėgis	Minimalus	0,5 baro (0,05 MPa)
	Maksimalus	8 baro (0,8 MPa)
Vandens tiekimas 1)	Šaltas arba karštas vanduo	maks. 60 °C
Talpa	Indų rinkiniai	12

1) Prijunkite vandens įleidimo žarną prie vandens čiaupo, kurio sriegis yra 3/4 colio.

Elektros prijungimo duomenys pateikti techninių duomenų plokštelėje, esančioje ant prietaiso durelių vidinio krašto.

Jeigu karštas vanduo tiekiamas iš alternatyvių energijos šaltinių (pvz., saulės energijos, fotogalvaninių elementų ir vėjo jėgainių), norėdami sumažinti energijos sąnaudas, naudokite karštą vandenį.

APLINKOSAUGA

Šis ant produkto arba jo pakuotės esantis simbolis nurodo, kad su šiuo produktu negalima elgtis kaip su buitinėmis šiukšlėmis. Jį reikia perduoti atitinkam surinkimo punktui, kad elektros ir elektronikos įranga būtų perdirbta. Tinkamai išmesdami šį produktą, jūs prisidėsite prie apsaugos nuo galimo neigiamo poveikio aplinkai ir žmonių sveikatai, kurį gali sukelti netinkamas šio produkto išmetimas. Dėl išsamesnės informacijos apie šio produkto išmetimą, prašom kreiptis į savo miesto valdžios įstaigą, buitinių šiukšlių išmetimo tarnybą arba parduotuvę, kurioje pirkote šį produktą.

Atiduokite perdirbti medžiagas, pažymėtas ženklu . Išmeskite pakuotę į atitinkamą atliekų surinkimo konteinerį, kad ji būtų perdirbta.

ДЛЯ ОПТИМАЛЬНЫХ РЕЗУЛЬТАТОВ

Благодарим Вас за выбор данного продукта AEG. Этот продукт будет безупречно служить Вам долгие годы – ведь мы создали его с помощью инновационных технологий, которые облегчат Вашу жизнь и создадут качества, которые Вы не найдете в привычных приборах. Потратьте немного времени на чтение, чтобы получить максимальную пользу от своей покупки.

АКСЕССУАРЫ И РАСХОДНЫЕ МАТЕРИАЛЫ

В интернет-магазине AEG Вы сможете найти все необходимое для того, чтобы все ваши приборы AEG сверкали чистотой и радовали Вас безотказной работой. Помимо этого, здесь Вы найдете широкий выбор аксессуаров, разработанных и изготовленных по самым высоким стандартам, какие только можно представить – от профессиональной кухонной посуды до лотков для хранения ножей, от держателей бутылок до мешков для деликатного белья…

Посетите Интернет-магазин по адресу
www.aeg-electrolux.com/shop

СОДЕРЖАНИЕ

46 Сведения по технике безопасности
50 Описание изделия
51 Панель управления
53 Эксплуатация изделия
54 Установка смягчителя для воды
55 Использование соли для посудомоечных машин
56 Использование моющего средства и ополаскивателя
57 Функция Multitab
58 Загрузка столовых приборов и посуды
58 Программы мойки
59 Выбор и запуск программы мойки
61 Уход и очистка
62 Что делать, если ...
65 Технические данные
66 Охрана окружающей среды

В данном руководстве по эксплуатации используются следующие символы:

⚠
Важная информация по обеспечению личной безопасности и предотвращению повреждений прибора.

ℹ
Общая информация и рекомендации

Информация по защите окружающей среды

Право на изменения сохраняется

СВЕДЕНИЯ ПО ТЕХНИКЕ БЕЗОПАСНОСТИ

Прежде чем приступать к установке и использованию, прочтите внимательно данное руководство:

- для обеспечения личной безопасности и безопасности вашего имущества;
- для охраны окружающей среды.
- для обеспечения правильной работы прибора.

Всегда храните настоящую инструкцию вместе с прибором, даже если перевозите его на новое место или передаете его другому лицу.
Производитель не несет ответственности за повреждения, вызванные неправильной установкой и использованием.

Безопасность детей и лиц с ограниченными возможностями

- Не допускайте лиц, включая детей, с ограниченной чувствительностью, умственными способностями или не обладающих необходимыми знаниями, к эксплуатации устройства. Они должны находиться под присмотром или получить инструкции от лица, ответственного за их безопасность.
- Храните все упаковочные материалы вне досягаемости детей. Существует опасность удушья или получения травм.
- Храните все моющие средства в безопасном месте. Не позволяйте детям прикасаться к моющим средствам.
- Не подпускайте детей и домашних животных к прибору, когда его дверца открыта.

Общие правила техники безопасности

- Не изменяйте параметры данного прибора. Существует опасность получения травм и повреждения прибора.
- Соблюдайте инструкции по технике безопасности от производителя моющих средств, чтобы предотвратить ожоги глаз, рта и горла.
- Не пейте воду из прибора. В приборе могут оставаться частицы моющего средства.
- Не оставляйте прибор с открытой дверцей без надзора. Это предотвратит получение травмы и падение на открытую дверцу.
- Не садитесь и не вставайте на открытую дверцу.

Эксплуатация

- Настоящий прибор предназначен только для бытового применения. Не используйте прибор для других целей - для предотвращения травм у людей или ущерба собственности.
- Используйте прибор только для мытья принадлежностей, пригодных для мытья в посудомоечных машинах.
- Не кладите на прибор, рядом с ним или внутрь него легковоспламеняющиеся материалы или изделия, пропитанные легковоспламеняющимися веществами. Существует опасность взрыва или возгорания.

- Ножи и прочие заостренные предметы кладите в корзину для столовых приборов острием вниз. Если это невозможно, кладите их горизонтально в верхнюю корзину или в корзину для ножей. (Корзина для ножей есть не во всех моделях).
- Используйте только указанные продукты для посудомоечных машин (моющее средство, соль и ополаскиватель).
- Соль, не предназначенная для посудомоечных машин, может повредить устройство для смягчения воды.
- Насыпайте в прибор соль до начала выполнения программы мойки. Оставшаяся в приборе соль может вызвать коррозию или привести к возникновению отверстий в днище прибора.
- Не заливайте в дозатор ополаскивателя другие составы (средство для чистки посудомоечных машин, жидкое моющее средство и т.п.). Это может привести к повреждению прибора.
- Прежде чем запускать программу мойки, убедитесь, что разбрызгиватели могут свободно вращаться.
- Если открыть дверцу прибора во время выполнения программы мойки, из него может вырваться горячий пар. Существует опасность ожога кожи.
- Не извлекайте посуду из прибора, пока программа мойки не завершена.

Уход и чистка

- Перед выполнением операций по чистке и уходу выключите прибор и извлеките вилку сетевого шнура из розетки.
- Не используйте легковоспламеняющиеся материалы или вещества, которые могут вызывать коррозию.
- Не используйте прибор без фильтров. Убедитесь, что фильтры установлены правильно. При неправильно установленных фильтрах результаты мойки будут неудовлетворительными и возможно повреждение прибора.
- Не используйте для чистки прибора воду, подаваемую под давлением, или пар. Это может привести к поражению электрическим током или повреждению прибора.

Установка

- Убедитесь, что прибор не поврежден. Не устанавливайте и не подключайте поврежденный прибор, обратитесь к поставщику.
- Удалите все упаковочные материалы перед установкой и использованием прибора.
- Подключение к электросети, сантехнические работы и установку должен выполнять только квалифицированный специалист. Это предотвратит повреждение прибора и получение травмы.
- Убедитесь, что во время установки вилка сетевого шнура извлечена из розетки.
- Чтобы не повредить гидравлические и электрические компоненты, не сверлите боковые стенки прибора.
- **Важно!** Соблюдайте инструкции, приведенные в листовке, поставляемой вместе с прибором:
  - по установке прибора;
  - по сборке дверной панели;

  - по подключению к водопроводу и канализации.
- Убедитесь, что мебель над прибором и рядом с ним надежно закреплена.

Меры по предотвращению замерзания

- Не устанавливайте прибор в помещениях с температурой ниже 0°C.
- Производитель не несет ответственность за повреждения, вызванные воздействием мороза.

Подключение к водопроводу

- Для подключения к водопроводу и канализации используйте новые шланги. Не следует использовать бывшие в употреблении шланги.
- Не подключайте прибор к новым трубам или к трубам, которыми долго не пользовались. Спустите воду в течение нескольких минут и затем подключайте наливной шланг.
- Убедитесь, что при установке прибора шланги не были сдавлены или повреждены.
- Во избежание утечек воды проверьте герметичность всех гидравлических соединений.
- При первом использовании прибора убедитесь в отсутствии утечек воды в шлангах.
- Наливной шланг оснащен предохранительным клапаном и двойной оболочкой с внутренним сетевым кабелем. Наливной шланг находится под давлением только во время подачи воды. В случае утечки воды из наливного шланга предохранительный клапан перекрывает подачу воды.
  - Будьте осторожны при подключении наливного шланга:
    - Не погружайте наливной шланг или предохранительный клапан в воду.
    - Если наливной шланг или предохранительный клапан повреждены, немедленно извлеките вилку сетевого шнура из розетки.
    - По поводу замены наливного шланга с предохранительным клапаном обращайтесь в сервисный центр.

ВНИМАНИЕ!
Опасное напряжение.

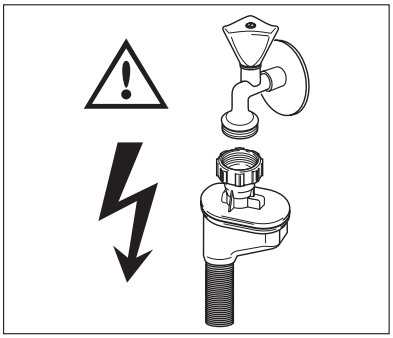

Подключение к электросети

- Прибор должен быть заземлен.

- Убедитесь, что параметры электропитания, указанные на табличке с техническими характеристиками, соответствуют параметрам электросети.
- Включайте прибор только в правильно установленную электрическую розетку с контактом заземления.
- Не пользуйтесь тройниками и удлинителями. Существует опасность возгорания.
- Запрещается выполнять замену сетевого кабеля или использовать сетевой кабель другого типа. Обратитесь в сервисный центр.
- Убедитесь, что при установке машины сетевой кабель и кабель сзади прибора не были передавлены или повреждены.
- Убедитесь, что после установки имеется доступ к вилке.
- Для отключения прибора от электросети не тяните за сетевой кабель. Всегда беритесь за вилку.

Сервисный центр

- Ремонтировать посудомоечную машину может только квалифицированный специалист. Обратитесь в сервисный центр.
- Следует использовать только оригинальные запасные части.

Утилизация прибора

- Для предотвращения риска возникновения травмы или повреждения
  - Выньте вилку сетевого шнура из розетки.
  - Обрежьте и выбросьте сетевой шнур.
  - снимите защелку дверцы. Это предотвратит попадание детей или домашних животных в прибор. Существует риск смерти от удушья.
  - Утилизируйте прибор в местном центре по утилизации отходов.

ВНИМАНИЕ!
Моющие средства для посудомоечной машины опасны и могут вызывать раздражение!

- При возникновении происшествия с этими моющими средствами немедленно обратитесь к врачу.
- При попадании моющего средства в рот немедленно обратитесь к врачу.
- Если моющее средство попало в глаза, немедленно обратитесь к врачу и промойте глаза водой.
- Моющие средства для посудомоечной машины храните в безопасном и недоступном для детей месте.
- Не оставляйте дверцу прибора открытой, когда в дозаторе моющего средства находится моющее средство.
- Моющее средство следует помещать в дозатор только перед запуском программы мойки.

ОПИСАНИЕ ИЗДЕЛИЯ

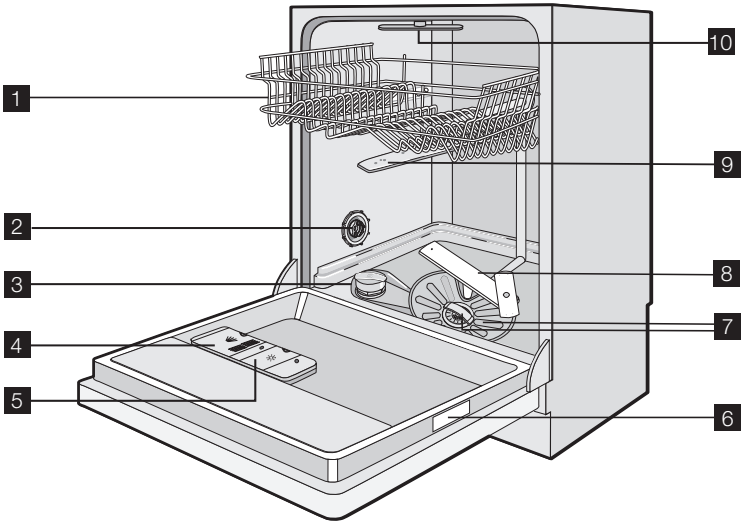

1 Верхняя корзина
2 Переключатель жесткости воды
3 Емкость для соли
4 Дозатор моющего средства
5 Дозатор ополаскивателя
6 Табличка с техническими данными
7 Фильтры
8 Нижний разбрызгиватель
9 Верхний разбрызгиватель
10 Потолочный разбрызгиватель

Световой сигнал

- После запуска программы мойки на полу под дверцей посудомоечной машины появляется красный световой сигнал. Красный сигнал остается видимым, пока программа мойки не будет завершена.
- После завершения программы мойки на полу под дверцей посудомоечной машины появляется зеленый световой сигнал.
- В случае неисправности прибора на полу под дверцей мигает красный световой сигнал.

Если прибор установлен на возвышении заподлицо с дверцей кухонной мебели, то светового сигнала не будет видно.

ПАНЕЛЬ УПРАВЛЕНИЯ

Элементы управления находятся наверху на панели управления. Для использования элементов управления держите дверцу прибора приоткрытой.

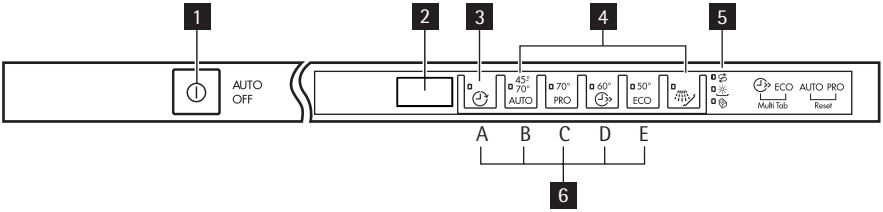

1 Кнопка "Вкл/Выкл"
2 Дисплей
3 Кнопка задержки пуска
4 Кнопки выбора программ
5 Индикаторы
6 Кнопки режимов

Индикаторы	
	Индикатор отсутствия соли. Индикатор загорается, когда необходимо наполнить емкость для соли. 1) После наполнения емкости индикатор отсутствия соли может светиться в течение нескольких часов. Это не оказывает негативного влияния на работу прибора.
	Индикатор отсутствия ополаскивателя. Индикатор загорается, когда требуется наполнить дозатор ополаскивателя. 1)
	Индикатор функции Multitab. Индикатор загорается при включении функции Multitab.

1) Индикаторы наличия соли и/или ополаскивателя не загораются во время выполнения программы мойки, даже когда соответствующие емкости пусты.

Кнопка "Вкл/Выкл"

Служит для включения или выключения прибора.
Через 10 минут после окончания программы мойки функция AUTO OFF автоматически отключает прибор. Таким образом снижается энергопотребление.

Дисплей

На дисплее отображается:

- электронная регулировка уровня устройства для смягчения воды;
- включение и выключение дозатора ополаскивателя (только при включенной функции Multitab);
- время программы мойки;
- время, оставшееся до окончания программы мойки;
- завершение программы мойки (в этом случае на дисплее отображается ноль);

- время задержки пуска;
- коды ошибок;
- включение и выключение звуковых сигналов.

Кнопка задержки пуска

Последовательным нажатием этой кнопки добейтесь задержки пуска программы мойки на срок от одного до 24 часов.

Кнопки выбора программ

Нажмите одну из этих кнопок, чтобы задать программу мойки. Загорится соответствующий индикатор. См. "Программы мойки".

Кнопки режимов

С помощью этих кнопок можно:

- Выполнить электронную регулировку уровня жесткости для устройства смягчения воды. См. "Настройка устройства для смягчения воды".
- Включить или выключить функцию Multitab. См. "Функция Multitab".
- Включить или выключить дозатор ополаскивателя (только при включенной функции Multitab). См. "Что делать, если..."
- Отменить программу мойки или задержку пуска. См. "Выбор и запуск программы мойки";
- Включить или отключить звуковую сигнализацию. См. "Звуковая сигнализация".

Режим настройки

Прибор должен быть в режиме настройки для выполнения следующих операций:

- установка и запуск программы мойки;
- установка и запуск задержки пуска;
- электронная регулировка уровня устройства для смягчения воды;
- включение или выключение функции Multitab;
- включение или выключение дозатора ополаскивателя (только при включенной функции Multitab);
- выключение или включение звуковых сигналов.

Включите прибор. Прибор находится в режиме настройки, если:

- светятся все индикаторы программ.

Включите прибор. Устройство не находится в режиме настройки, если:

- светится только один индикатор программы.
- На дисплее отображается продолжительность программы мойки или задержки пуска.
  - Для возврата в режим настройки необходимо отменить программу или задержку пуска. См. раздел "Выбор и запуск программы мойки";

Звуковая сигнализация

Звуковые сигналы можно услышать в следующих случаях:

- Программа мойки завершена.

- Осуществляется электронная регулировка уровня жесткости в устройстве для смягчения воды.
- Наличие неполадки в устройстве.

Заводская настройка: "Вкл".

Отключение звуковой сигнализации

1. Включите прибор.
2. Убедитесь, что прибор находится в режиме настройки.
3. Нажмите и удерживайте кнопки режимов (B) и (C), пока не начнут мигать индикаторы кнопок режима (A), (B) и (C).
4. Отпустите кнопки режимов (B) и (C).
5. Нажмите кнопку режима (C).
   - Индикаторы кнопок режима (A) и (B) погаснут.
   - Индикатор кнопки режима (C) продолжит мигать.
   - На дисплее отображается настройка звуковой сигнализации.

1b	Звуковая сигнализация включена.
0b	Звуковая сигнализация отключена.

6. Нажмите кнопку режима (C) для изменения настройки.
7. Выключите прибор, чтобы подтвердить изменение.

Чтобы снова включить звуковую сигнализацию, выполните шаги (1)-(7).

ЭКСПЛУАТАЦИЯ ИЗДЕЛИЯ

1. Убедитесь, что уровень устройства для смягчения воды соответствует жесткости воды в вашей местности. В противном случае, выполните регулировку устройства для смягчения воды.
2. Насыпьте посудомоечную соль в емкость для соли.
3. Наполните ополаскивателем дозатор ополаскивателя.
4. Загрузите столовые приборы и посуду в прибор.
5. Задайте правильную программу мойки в соответствии с типом загрузки и степенью загрязнения.
6. Добавьте в дозатор моющего средства соответствующее количество моющего средства.
7. Запустите программу стирки.

Если вы используете комбинированное таблетированное моющее средство ("3 в 1", "4 в 1" или "5 в 1"), используйте функцию Multitab (см. раздел "Функция Multitab").

УСТАНОВКА СМЯГЧИТЕЛЯ ДЛЯ ВОДЫ

Устройство смягчения воды удаляет минеральные вещества и соли из водопроводной воды, подаваемой в машину. Эти вещества могут вызвать повреждение прибора.
Отрегулируйте уровень устройства для смягчения воды, если он не соответствует жесткости воды в вашей местности.
Обратитесь в местную службу водоснабжения, чтобы узнать уровень жесткости воды в вашей местности.

Жесткость воды				Настройка жесткости воды	
градусы (жесткость воды) по немецкому стандарту (°dH)	градусы (жесткость воды) по французскому стандарту (TH°)	ммоль/л	градусы (жесткость воды) по шкале Кларка	вручную	электронным способом
51 - 70	91 - 125	9,1 - 12,5	64 - 88	2 1)	10
43 - 50	76 - 90	7,6 - 9,0	53 - 63	2 1)	9
37 - 42	65 - 75	6,5 - 7,5	46 - 52	2 1)	8
29 - 36	51 - 64	5,1 - 6,4	36 - 45	2 1)	7
23 - 28	40 - 50	4,0 - 5,0	28 - 35	2 1)	6
19 - 22	33 - 39	3,3 - 3,9	23 - 27	2 1)	5 1)
15 - 18	26 - 32	2,6 - 3,2	18 - 22	1	4
11 - 14	19 - 25	1,9 - 2,5	13 - 17	1	3
4 - 10	7 - 18	0,7 - 1,8	5 - 12	1	2
< 4	< 7	< 0,7	< 5	1 2)	1 2)

1) Заводская установка.
2) Не используйте соль при таком уровне.

Устройство для смягчения воды необходимо настроить вручную и электронным способом.

Настройка вручную

Поверните переключатель жесткости воды в положение "1" или "2" (см. таблицу).

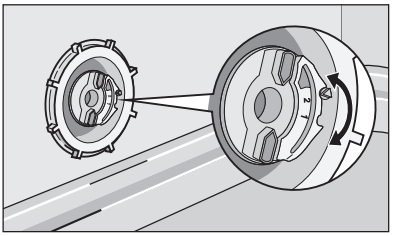

Электронная настройка

1. Включите прибор.
2. Убедитесь, что прибор находится в режиме настройки.
3. Нажмите и удерживайте кнопки режимов (B) и (C), пока не начнут мигать индикаторы кнопок режима (A), (B) и (C).
4. Отпустите кнопки режимов (B) и (C).
5. Нажмите кнопку режима (A).
   - Индикаторы кнопок режимов (B) и (C) погаснут.
   - Индикатор кнопки режима (A) продолжит мигать.
   - Прозвучат звуковые сигналы.
   - На дисплее отображается настройка уровня жесткости воды (пример: S L и раздастся пять звуковых сигналов = уровень 5).
6. Нажмите кнопку режима (A) для изменения настройки.
7. Выключите прибор, чтобы подтвердить изменение.

Если для смягчителя воды электронным способом установлен уровень "1", индикатор наличия соли останется выключенным.

ИСПОЛЬЗОВАНИЕ СОЛИ ДЛЯ ПОСУДОМОЕЧНЫХ МАШИН

Наполнение емкости для соли

1. Поверните крышку против часовой стрелки и откройте емкость для соли.
2. Налейте в емкость для соли 1 л воды (только перед первым использованием).
3. Чтобы засыпать в емкость соль, воспользуйтесь воронкой.
4. Уберите соль вокруг отверстия емкости для соли.
5. Чтобы закрыть емкость для соли, поверните крышку по часовой стрелке.

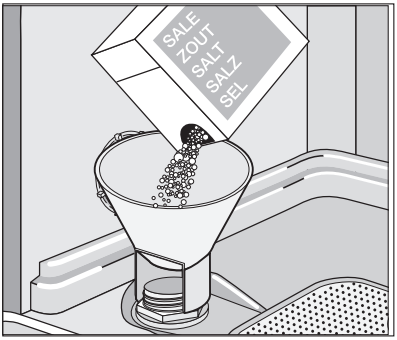

То, что вода выливается из емкости для соли, когда туда насыпается соль, нормально.

ИСПОЛЬЗОВАНИЕ МОЮЩЕГО СРЕДСТВА И ОПОЛАСКИВАТЕЛЯ

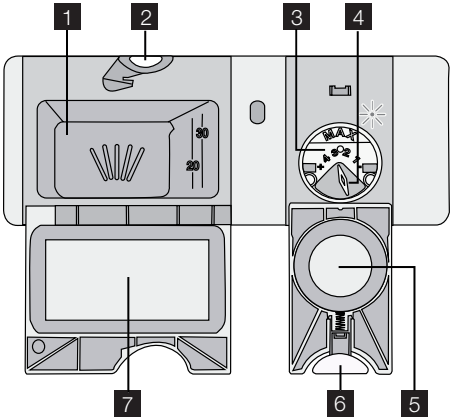

Использование моющих средств

Для защиты окружающей среды не используйте больше моющего средства, чем необходимо.
Соблюдайте рекомендации, приведенные изготовителем на упаковке моющего средства.

Наполнение дозатора моющего средства

1. Нажмите кнопку фиксации 2 , чтобы открыть крышку 7 дозатора моющего средства.
2. Поместите моющее средство в дозатор. 1 .
3. Если используется программа с фазой предварительной мойки, поместите немного моющего средства во внутреннюю часть дверцы прибора.
4. Если используется таблетированное моющее средство, положите таблетку в дозатор моющего средства. 1 .
5. Закройте дозатор моющего средства. Надавите на крышку так, чтобы она зафиксировалась в своем положении.

Используйте продолжительные программы мойки при использовании таблетированных моющих средств. Они не могут полностью раствориться при использовании коротких программ мойки и могут ухудшить результаты мойки.

Использование ополаскивателя

Ополаскиватель позволяет сушить посуду без образования полос и пятен.
Дозатор ополаскивателя автоматически добавляет ополаскиватель во время последней фазы ополаскивания.

Чтобы наполнить дозатор ополаскивателя, выполните следующие действия:

1. Нажмите кнопку фиксации 6 , чтобы открыть крышку 5 дозатора ополаскивателя.

2. Заправьте дозатор ополаскивателя 3 ополаскивателем. Отметка «max» показывает максимальный уровень.
3. Во избежание избыточного пенообразования при мойке, вытрите пролившийся ополаскиватель салфеткой, хорошо впитывающей жидкость.
4. Закройте дозатор ополаскивателя. Надавите на крышку так, чтобы она зафиксировалась в своем положении.

Отрегулируйте дозировку ополаскивателя.

Заводская настройка: положение 3.
Дозировку ополаскивателя можно установить в пределах от 1 (минимум) до 4 (максимум).
Поверните селектор дозатора ополаскивателя 4 , чтобы уменьшить или увеличить дозировку.

ФУНКЦИЯ MULTITAB

Функция Multitab предназначена для комбинированных таблетированных моющих средств.
Такие средства объединяют в себе свойства моющего средства, ополаскивателя и посудомоечной соли для посудомоечных машин. Некоторые типы таблеток могут содержать другие вещества.
Удостоверьтесь, что применение данных таблеток подходит для жесткости воды Вашего региона (см. указания на упаковке продукта).
Функция Multitab прекращает подачу ополаскивателя и соли.
Функция Multitab отключает индикаторы ополаскивателя и соли.
При использовании функции Multitab продолжительность программ может увеличиться.

Включать/выключать функцию Multitab следует перед запуском программы мойки. Функцию Multitab невозможно включить или выключить, когда выполняется программа мойки.

Процедура включения функции Multitab

1. Включите прибор.
2. Убедитесь, что прибор находится в режиме настройки.
3. Одновременно нажмите и удерживайте в нажатом положении кнопки режимов (D) и (E), пока не загорится индикатор функции Multitab.
4. Отпустите кнопки режимов (D) и (E). Функция будет включена.
   - Если функция Multitab включена, она остается включенной, пока вы ее не выключите.

Выключение функции Multitab и использование моющего средства, соли и ополаскивателя по отдельности

1. Включите прибор.
2. Убедитесь, что прибор находится в режиме настройки.
3. Одновременно нажмите и удерживайте в нажатом положении кнопки режимов (D) и (E), пока не загорится индикатор функции Multitab.
4. Отпустите кнопки режимов (D) и (E). Теперь функция отключена.

5. Наполните емкость для соли и дозатор ополаскивателя.
6. Установите жесткость воды на максимальный уровень.
7. Запустите программу мойки без посуды.
8. Когда программа мойки будет завершена, скорректируйте уровень жесткости в устройстве для смягчения воды в соответствии с жесткостью воды в Вашем регионе.
9. Регулировка количества ополаскивателя.

ЗАГРУЗКА СТОЛОВЫХ ПРИБОРОВ И ПОСУДЫ

См. листовку «Примеры загрузки ProClean».

Советы

- Не помещайте в прибор предметы, которые могут впитывать воду (губки, бытовые ткани).
- Удалите остатки пищи с посуды.
- Размягчите пригоревшие остатки пищи на посуде.
- Загружайте полые предметы (чашки, стаканы и сковороды) отверстием вниз.
- Убедитесь, что вода не скапливается в емкостях или в мисках.
- Убедитесь, что столовые приборы и тарелки не слиплись.
- Убедитесь, что стаканы не соприкасаются друг с другом.
- Загружайте мелкие предметы в корзину для столовых приборов.
- Чтобы исключить слипание ложек, размещайте их вперемежку с другими приборами.
- При загрузке предметов в корзины убедитесь, что все поверхности могут омываться водой.
- Легкие предметы укладывайте в верхнюю корзину. Убедитесь, что посуда не двигается.
- На пластмассовых предметах и сковородах с антипригарным покрытием могут собираться капли воды.

ПРОГРАММЫ МОЙКИ

Программа	Тип загрязнения	Тип загрузки	Описание программы
45° 70° AUTO 1)	Все	Посуда, столовые приборы, кастрюли и сковороды	Предварительная мойка Мойка 45°C или 70°C Ополаскивания Сушка
70° PRO	Сильное загрязнение	Посуда, столовые приборы, кастрюли и сковороды	Предварительная мойка Мойка 70°C Ополаскивания Сушка

Программа	Тип загрязнения	Тип загрузки	Описание программы
60° 2)	Свежее загрязнение	Посуда и столовые приборы	Мойка 60°C Ополаскивание
50° ECO 3)	Обычное загрязнение	Посуда и столовые приборы	Предварительная мойка Мойка 50°C Ополаскивания Сушка
	Используйте эту программу для быстрого ополаскивания посуды. Это предотвратит прилипание к посуде остатков пищи и появление неприятных запахов. Не используйте моющее средство с этой программой.		Ополаскивание

1) Прибор самостоятельно определяет тип загрязнения и количество посуды в корзинах. Он автоматически регулирует температуру и количество воды, энергопотребление и время выполнения программы.
2) Данная программа позволяет вымыть посуду, которая недолго оставалась грязной. Программа обеспечивает хорошие результаты за короткое время.
3) Это стандартная программа для тестирующих организаций. Данная программа обеспечивает наиболее практичное потребление воды и энергии при мойке посуды и столовых приборов обычного уровня загрязнения. См. данные проверочной программы в прилагаемой брошюре.

Показатели потребления

Программа[1)]	Электроэнергия (кВтч)	Вода (л)
45° 70° AUTO	0,9 - 1,7	8 - 15
70° PRO	1,5 - 1,6	13 - 14
60°	0,9	9
50° ECO	0,9 - 1,0	9 - 11
	0,1	4

1) На дисплее отображается время выполнения программы.

Указанные показатели потребления могут изменяться в зависимости от давления и температуры воды, напряжения в сети и количества посуды.

ВЫБОР И ЗАПУСК ПРОГРАММЫ МОЙКИ

Запуск программы мойки без задержки пуска

1. Включите прибор.
2. Убедитесь, что прибор находится в режиме настройки.
3. Выберите программу мойки.

- Загорится соответствующий индикатор программы.
- На дисплее начнет мигать информация о продолжительность программы.

4. Закройте дверцу прибора, программа мойки начнется автоматически.

Запуск программы мойки с задержкой пуска

1. Включите прибор.
2. Убедитесь, что прибор находится в режиме настройки.
3. Выберите программу мойки.
4. Последовательным нажатием кнопки задержки пуска добейтесь отображения на дисплее времени задержки пуска.
   - На дисплее замигает время задержки.
   - Загорится индикатор задержки.
5. Закройте дверцу прибора; обратный отсчет начнется автоматически.
   - После завершения обратного отсчета времени произойдет автоматический запуск программы мойки.

Если вы откроете дверцу во время обратного отсчета, на дисплее отобразится время обратного отсчета.
Открывание дверцы прибора приводит к прерыванию обратного отсчета. При закрывании дверцы обратный отсчет продолжается с точки прерывания.

Отмена задержки пуска

Если дверца прибора открыта, обратный отсчет времени не начнется.

1. Повторно нажимайте кнопку задержки пуска до тех пор, пока на дисплее не отобразится время программы мойки.
   - На дисплее начнет мигать время.
2. Закройте дверцу прибора. Программа мойки запустится автоматически.

Если дверца прибора закрыта и выполняется обратный отсчет времени

1. Откройте дверцу прибора.
2. Повторно нажимайте кнопку задержки пуска до тех пор, пока на дисплее не отобразится время программы мойки.
3. Закройте дверцу прибора. Программа мойки запустится автоматически.

Прерывание программы мойки

- Откройте дверцу машины.
  - Программа мойки остановится.
- Закройте дверцу.
  - Выполнение программы мойки продолжится с той точки, в которой она была прервана.

Отмена программы мойки

Внести изменения можно только до начала выполнения программы мойки.
Чтобы изменить программу мойки во время ее выполнения, необходимо отменить программу.

1. Нажмите и удерживайте нажатыми кнопки режимов (B) и (C) до тех пор, пока не загорятся все индикаторы программ.
2. Отпустите кнопки режимов (B) и (C). Программа будет отменена.

Убедитесь в наличии моющего средства в дозаторе моющего средства перед запуском новой программы мойки.

Окончание программы мойки

По окончании программы раздастся короткий звуковой сигнал.

1. Откройте дверцу прибора. На дисплее будет отображаться ноль.
2. Выключите прибор.
3. Для улучшения результатов сушки оставьте дверцу приоткрытой на несколько минут.

Извлеките предметы из корзин.

- Прежде чем доставать посуду, дайте ей остыть. Горячую посуду легко повредить.
- Вначале вынимайте посуду из нижней корзины, потом — из верхней.
- На боковых стенках и на дверце прибора может быть вода. Нержавеющая сталь охлаждается быстрее, чем посуда.

УХОД И ОЧИСТКА

Снятие и очистка фильтров

Грязные фильтры ухудшают качество мойки.
Хотя для этих фильтров требуется только минимальное обслуживание, рекомендуется периодически проверять их и при необходимости очищать.

1. Поверните фильтр (A) против часовой стрелки и извлеките его из фильтра (B).

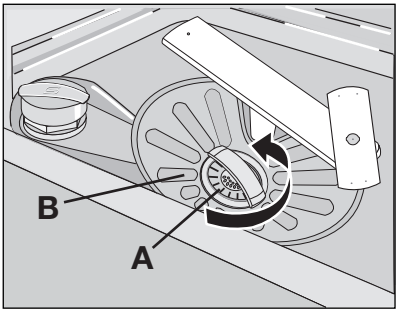

2. Фильтр (A) состоит из двух частей. Чтобы разобрать фильтр, разъедините их.
3. Тщательно промойте части проточной водой.
4. Сложите две части фильтра (A) вместе и надавите. Удостоверьтесь, что фильтр собран правильно.
5. Извлеките фильтр (B).
6. Тщательно промойте фильтр (B) проточной водой.

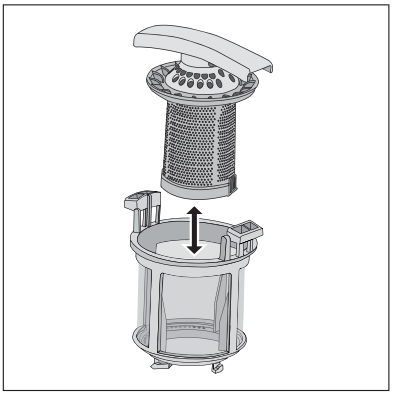

7. Установите фильтр (B) в исходное положение. Убедитесь, что он вставлен правильно в две направляющие (C).
8. Установите фильтр (A) в фильтр (B). Поворачивайте фильтр (A) по часовой стрелке до тех пор, пока он не встанет на место.

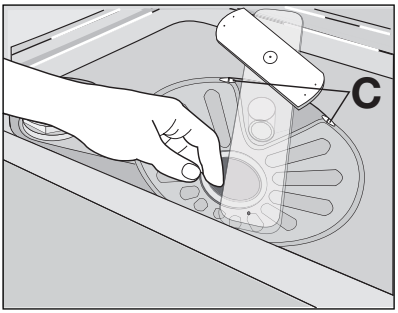

Очистка разбрызгивателей

Не снимайте разбрызгиватели.
Если отверстия разбрызгивателей засорились, удалите частицы грязи с помощью предмета с тонким кончиком (зубочисткой).

Очистка внешних поверхностей

Протрите мягкой влажной тканью наружные поверхности прибора и панель управления.
Используйте только нейтральные моющие средства.
Не используйте абразивные средства, царапающие губки и растворители (например, ацетон).

ЧТО ДЕЛАТЬ, ЕСЛИ ...

Машина не запускается или останавливается во время работы.
Сначала попытайтесь найти решение проблемы (см. таблицу). Если решение не найдено, обратитесь в сервисный центр.

При некоторых неисправностях на дисплей выводится код неисправности:

- i10 - В прибор не поступает вода
- i20 - Прибор не сливает воду
- i30 - Сработала система защиты от перелива.

ВНИМАНИЕ!
Перед выполнением проверки выключите прибор.

Неисправность	Возможная причина	Возможное решение
В прибор не поступает вода.	Водопроводный кран закрыт или забит накипью.	Прочистите водопроводный вентиль.
	Давление воды слишком низкое.	Обратитесь в местную службу водоснабжения.
	Закрыт водопроводный кран.	Откройте водопроводный кран.
	Засорен фильтр в наливном шланге.	Прочистите фильтр.
	Неправильное подключение наливного шланга.	Убедитесь в правильности подключения шланга.
	Поврежден наливной шланг.	Убедитесь, что наливной шланг не поврежден.
Прибор не сливает воду.	Забита сливная труба раковины.	Прочистите сливную трубу раковины.
	Неправильное подключение сливного шланга.	Убедитесь в правильности подключения шланга.
	Поврежден сливной шланг.	Убедитесь, что сливной шланг не поврежден.
Сработала система защиты от перелива.		Закройте водопроводный вентиль и обратитесь в сервисный центр.
Программа мойки не запускается.	Открыта дверца прибора.	Закройте дверцу прибора.
	Вилка сетевого шнура не вставлена в розетку.	Вставьте вилку в розетку.
	Перегорел предохранитель в коробке предохранителей.	Замените предохранитель.
	Установлена задержка пуска.	• Отмените задержку пуска. • После завершения обратного отсчета времени произойдет автоматический запуск программы мойки.

После проверки включите машину. Выполнение программы продолжится с того момента, на котором она была прервана.
Если неисправность появится снова, обратитесь в сервисный центр.
Если на дисплее отображаются другие коды ошибок, обратитесь в сервисный центр.
Данные для сервисных центров находятся на табличке с техническими данными.
Запишите эти данные:

– Название модели (MOD.) .....

– Номер изделия (PNC) .....
– Серийный номер (S.N.) .....

Результаты мойки и сушки неудовлетворительны

Неисправность	Возможная причина	Возможное решение
Посуда остается грязной.	Программа мойки не соответствует типу посуды и степени ее загрязненности.	Убедитесь, что программа мойки соответствует типу посуды и степени ее загрязненности.
	Посуда загружена неправильно – вода не попадает на все поверхности.	Уложите посуду в корзины как следует.
	Разбрызгиватели не могут свободно вращаться. Неправильная загрузка посуды в корзины.	Убедитесь, что расположение посуды не препятствует вращению разбрызгивателей.
	Фильтры засорены или неправильно собраны и установлены.	Удостоверьтесь, что фильтры чистые, собраны и установлены правильно.
	Недостаточно моющего средства, или его нет совсем.	Убедитесь, что в машине имеется необходимое количество моющего средства.
На посуде имеется известковый налет.	Емкость для соли пуста.	Насыпьте посудомоечную соль в емкость для соли.
	Неправильный уровень жесткости в устройстве смягчения воды	Скорректируйте уровень жесткости в устройстве для смягчения воды.
	Неплотно завинчен колпачок емкости для соли.	Убедитесь, что колпачок емкости для соли установлен надлежащим образом.
На стеклянной и фаянсовой посуде видны потеки, белесые пятна или голубоватая пленка.	Слишком большое количество ополаскивателя.	Уменьшите количество ополаскивателя.
После высыхания капель воды на стекле и посуде остаются пятна.	Слишком мало ополаскивателя.	Увеличьте количество ополаскивателя.
	Причиной может быть качество моющего средства.	Используйте моющее средство другой марки.
Посуда остается влажной.	Установлена программа без фазы сушки или с сокращенной фазой сушки.	Для лучших результатов сушки оставьте дверцу приоткрытой на несколько минут.
Посуда мокрая и тусклая.	Дозатор ополаскивателя пуст.	Наполните ополаскивателем дозатор ополаскивателя.

Неисправность	Возможная причина	Возможное решение
	Функция Multitab включена (эта функция автоматически выключает дозатор ополаскивателя).	Включите дозатор ополаскивателя.

Включение дозатора ополаскивателя

1. Включите прибор.
2. Убедитесь, что прибор находится в режиме настройки.
3. Нажмите и удерживайте кнопки режимов (B) и (C), пока не начнут мигать индикаторы кнопок режима (A), (B) и (C).
4. Отпустите кнопки режимов (B) и (C).
5. Нажмите кнопку режима (B).
   - Индикаторы кнопок режима (A) и (C) погаснут.
   - Индикатор кнопки режима (B) продолжит мигать.
   - На дисплее появится текущая настройка ополаскивателя.

0d	Дозатор ополаскивателя выключен.
1d	Дозатор ополаскивателя включен.

6. Нажмите кнопку режима (B) для изменения настройки.
7. Выключите прибор, чтобы подтвердить изменение.

ТЕХНИЧЕСКИЕ ДАННЫЕ

Габариты	Ширина	596 мм
	Высота	818 - 898 мм
	Глубина	550 мм
Давление в водопроводной системе	Минимум	0,5 бар (0,05 МПа)
	Максимум	8 бар (0,8 МПа)
Подача воды [1)]	Холодная или горячая вода	максимум 60 °C
Вместимость	Комплектов посуды	12

1) Присоедините наливной шланг к водопроводному крану с резьбой 3/4".

Параметры электропитания указаны на табличке с техническими данными на внутренней стороне дверцы прибора.

Если горячая вода подается из системы, использующей альтернативные источники энергии (например, солнечные или фотогальванические панели, ветрогенераторы), подключайте машину к водопроводу горячей воды, чтобы снизить потребление энергии.

ОХРАНА ОКРУЖАЮЩЕЙ СРЕДЫ

Символ на изделии или на его упаковке указывает, что оно не подлежит утилизации в качестве бытовых отходов. Вместо этого его следует сдать в соответствующий пункт приемки электронного и электрооборудования для последующей утилизации. Соблюдая правила утилизации изделия, Вы поможете предотвратить причинение окружающей среде и здоровью людей потенциального ущерба, который возможен в противном случае, вследствие неподобающего обращения с подобными отходами. За более подробной информацией об утилизации этого изделия просьба обращаться к местным властям, в службу по вывозу и утилизации отходов или в магазин, в котором Вы приобрели изделие.

Материалы с символом могут использоваться повторно. Помещайте упаковку в соответствующие контейнеры для сбора вторичного сырья.

www.aeg-electrolux.com/shop

117941560 - A - 252010