Инструкция по эксплуатации

User manual

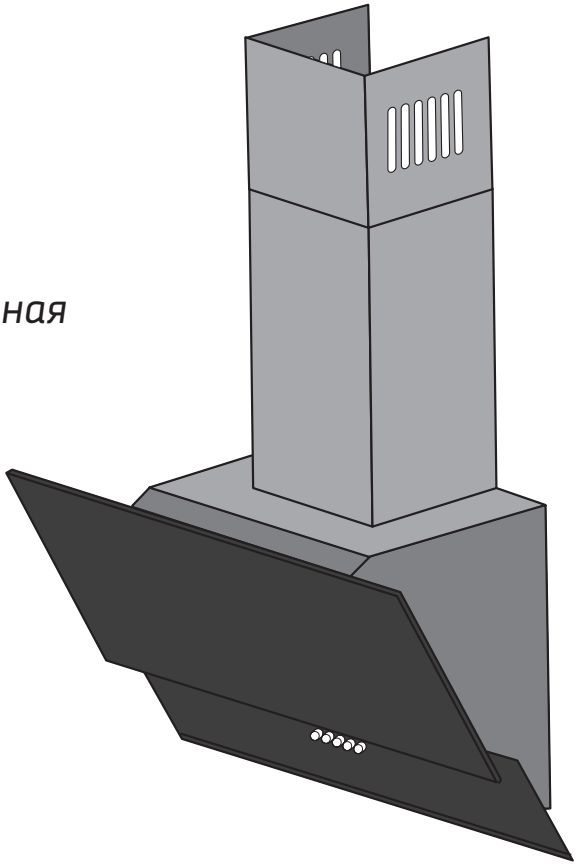

Вытяжка
вентиляционная
кухонная

Cooker hood

KVAZI 50/60

Monsher

APPEAL TO THE CUSTOMER

To confirm your right to warranty service, please keep a purchase receipt and a warranty certificate with all information fields filled in (including a date of sale, signature and a stamp of a shop). Otherwise, you will lose the right to warranty service.

DEAR CUSTOMER,

We appreciate your choosing a **Monsher product**. We've done our best to fully satisfy you with our appliance.

1. GENERAL INSTRUCTIONS

1.1 Please read our guidelines carefully before installing and using an appliance in order to achieve reliable performance. Hold on to the user manual because it can solve subsequent issues.

! PRIOR TO USE (SWITCHING ON) ALLOW TO STAND AT ROOM TEMPERATURE AT LEAST FOR 2 HOURS.

1.2 The cooker hood is designed to remove airborne grease from area above a cooking appliance. Intended for domestic use only, a cooker hood complies with IEC 60335-2-31:2006.

! DO NOT USE THE APPLIANCE FOR OTHER PURPOSES! IMPROPER USE CAUSES RISKS OF INJURIES AND PROPERTY DAMAGE. IN THESE CASES THE APPLIANCE WILL NOT BE COVERED BY WARRANTY.

1.3 The cooker hood reduces aerial level of harmful products of natural gas incomplete combustion, partially removes unpleasant cooking odors and decreases greasing of walls, ceiling and furniture with fatty particles and smoke.

1.4 The appliance is a ventilating air-cleaning unit equipped with a cross flow fan (turbine) coming with an aluminium grease filter **(supplied with the hood)**. Additionally, a odor-absorbing carbon filter can be supplied. The cooker hood (width 500 or 600 mm) is made of carbon steel sheets with decoration protective powder coating.

1.5 Considering the type of installation above a kitchen range, two operation modes can be selected:

☑ **air exhaust** with corrugated aluminium/plastic air ducts **(Ø 150 mm or 120 mm) into a stationary kitchen air shaft (chimney) (Fig. 1);**

☑ **recirculation (closed-loop kitchen air circulation)** when a cooker hood is not connected to a chimney; air passes through an aluminium grease filter **(supplied with the hood)** and a **optional** odor-absorbing carbon filter and, finally, returns to a kitchen **(Fig. 2).**

1.6 Caution! Before installing a cooker hood connect it to the mains power supply and check all its functions to ensure technical serviceability.

1.7 Only skilled appropriately trained professionals should install, connect and repair your cooker hood.

1.8 The manufacturer is not responsible for any failure or damage caused by improper installation, operation or repair.

1.9 The manufacturer reserves the right to make changes in design of the appliance in order to improve its quality and performance.

1.10 See technical specifications in the User Manual and on the label located in a housing interior surface (remove a filter to access).

1.11 Caution! Install the hood on a wall at 650-750 mm above an electric stove. As for a gas stove, install the appliance at 750-850 mm above a cooktop (Fig. 1).

2. MAIN TECHNICAL SPECIFICATIONS

MODEL		**KVAZY 50 / 60**
OPERATION MODES		3
VOLTAGE **(V)**		220-230
FREQUENCY **(Hz)**		50
NOMINAL INPUT POWER **(W)**	MOTOR	150
	LIGHT BULBS	2x3 (LED)
STANDARD VENTILATION SYSTEM CONNECTION CAPACITY **(M^3/H)**		650
OVERALL HOOD DIMENSIONS **(MM)**	WIDTH	500/600
	DEPTH	325
	HEIGHT **(min - max)**	730 - 965
AIR DUCT CONNECTION SIZE **(MM)**		Ø150 / Ø120
NOISE LEVEL **(dB)**		59.6 (500 mm) - 58.6 (600 mm)
PROTECTION CLASS		I
OPERATING MODE		S1 (long-term)
ARMORED POWER CORD WITH EARTHING		

3. PACKAGE CONTENT

PACKAGE CONTENT INCLUDES	COOKER HOOD	1 PC
	CHIMNEY (EXTERNAL)	1 PC
	CHIMNEY (INTERNAL)	1 PC
	CHIMNEY BRACKET	1 PC
	PAN-HEAD SCREW 2.9x9.5	2 PC
	PLASTIC TUBE ADAPTER (Ø150 mm to Ø120 mm)	1 PC
	MULTIPURPOSE COUNTERSUNK SCREW 4.5X40	6 PC
	EXPANSION DOWEL Ø8X40	6 PC
	USER MANUAL	1 PC

4. SAFETY REQUIREMENTS

DO NOT CONNECT YOUR COOKER HOOD TO AN ELECTRIC STOVE POWER SUPPLY. AVOID MECHANICAL AND THERMAL DAMAGE OF A POWER CORD.

4.1 During assembling, using and maintenance it is strictly prohibited:

☑ to connect the cooker hood to the mains power supply if its voltage and frequency are out of values specified in Section 2;

☑ to use light bulbs whose power is > 3 W (LED);

☑ to perform maintenance, to replace a light bulb, to remove a filter or to clean an appliance when the cooker hood is plugged into the mains;

☑ to use the cooker hood near an open-flame source, an open gas burner or a heating unit. Heating elements must be covered with pots or pans;

☑ to cook alcohol-containing food;

☑ to leave a deep fryer unattended;

☑ to use the cooker hood with removed filters;

☑ to connect the cooker hood to an electric stove mains power supply or to cut a plug during installing.

CAUTION! DO NOT USE GAS (ELECTRIC) STOVE WHEN THE COOKER HOOD IS SWITCHED OFF!

4.2 To avoid an electric shock, plug the cooker hood in a three-wire (schuko type) socket.

4.3 Connect the cooker hood to a separate air shaft. Do not connect other appliances to the same air shaft.

4.4 To use the cooker hood simultaneously with other heating appliances (e.g., gas/oil heaters, ovens etc.), except electric ones, **provide additional fresh air intake to a room where a range hood is installed (e.g., open a fanlight window).**

4.5 When the cooker hood is installed above a stove at appropriate **installation height H (Fig. 1)** use an air **duct Ø150 / Ø120 mm** to exhaust air into a chimney. Lesser diameter will cause an additional resistance to air leading to increased noise, vibration and motor overheating.

5. DESCRIPTION

5.1 Kvazi 50/60 cooker hood is a ventilating air-cleaning exhaust-type appliance equipped with a fan (turbine) coming with an aluminium grease filter. The single-motor appliance (width **500** or **600** mm) is made of carbon steel with decoration protective powder coating.

The cooker hood is a vertical type appliance with decorative chimney that closes the ventilation duct. The hood is designed for installation in the kitchen on the wall above the stove.

5.2 Considering the type of installation two operation modes can be selected (see section 1.5):

- ☑ **air exhaust into a kitchen chimney (Fig. 1);**
- ☑ **recirculation (closed-loop kitchen air circulation) (Fig. 2).**

Distance H:

- ☑ **65 - 75 cm (electric stoves)**
- ☑ **75 - 85 cm (gas stoves)**

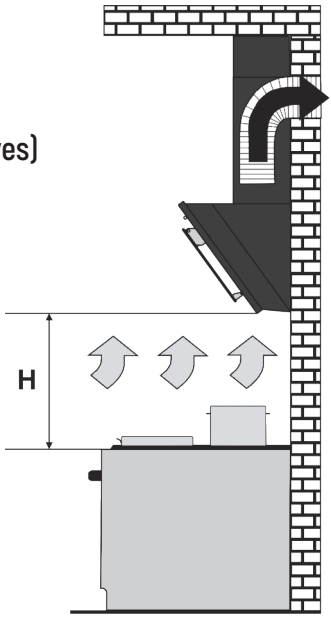

Fig. 1

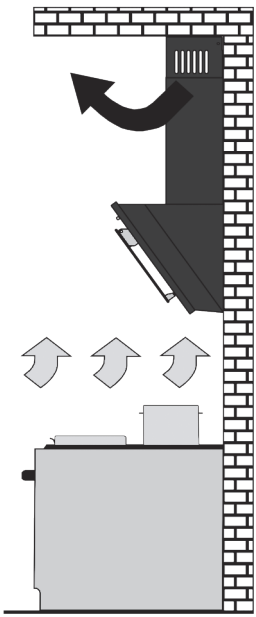

Fig. 2

"Since the cooker hood switched on in a closed room causes automatic pressure decrease, it must be equalized by fresh air inlet. In that context, open a door/window or use a dedicated input ventilation unit".

5.3 The cooker hood consists of the following components (Fig. 3):

1 – upper part of the decorative exhaust box;
2 – ventilation slots (recirculated air mode);
3 – chimney bracket;
4 – lower part of the decorative exhaust box;
5 – duct adapter (Ø150 x Ø120);
6 – power cord with earthing (Protection class - I);
7 – hood housing;
8 – decorative panel 1 (glass);
9 – aluminium grease filter;
10 – decorative panel 2;
11 – mode select switch; (mechanical);
12 – light bulbs (LED).

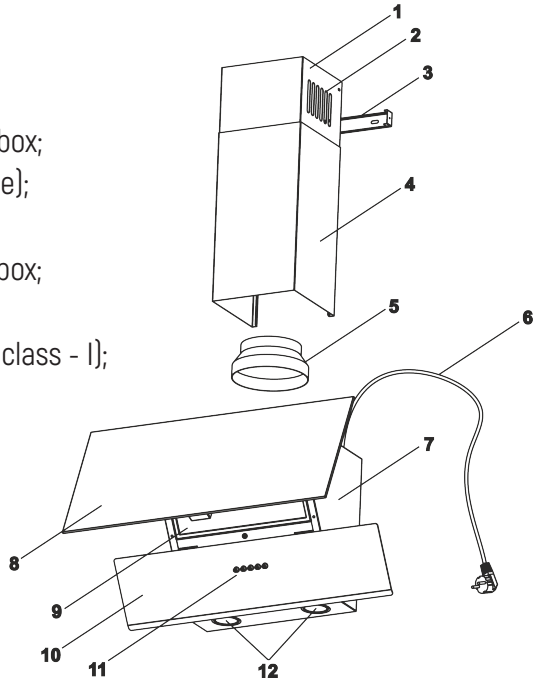

Fig. 3

6. INSTALLATION INSTRUCTIONS

6.1 Select an operation mode and a place to install the cooker hood.

6.2 Remove the cooker hood from a shipping box.

6.3 Check hood operation, connect the appliance to the mains power supply and check all its functions.

6.4 Mark fixing points on the kitchen wall. For this purpose, make a paper template with the coordinates of 4 holes on the back panel of the housing (points A, B, C, D; see installation diagram); attach the template to the wall at the required height specified earlier and level it (fig.4).

6.5 Mark and drill 4 holes at points A, B, C, D with a drill bit Ø 7 mm (depth 40 mm).

6.6 Insert the dowels into the drilled holes and screw in countersunk screws 4.5x40 at points A, B, so that the distance between the wall and the head of the screw is 5 mm.

6.7 Hang the hood housing on the screws at support points A, B.

6.8 If necessary, install an air duct adapter (Ø150 x 120mm) on the hood fitting and mount the air duct.

6.9 Insert 2 countersunk screws 4.5x40 from the inside of the hood at points C, D and tighten them.

6.10 Install the telescopic chimney casing on the hood housing. Lift the top panel of the casing with the bar to the ceiling so that it covers the ventilation duct, and mark 2 holes for fastening (points E, F) in accordance with the slots of the bar (see fig. 4).

6.11 Drill 2 holes Ø 7 mm, insert dowels and fasten the bar with countersunk screws 4.5x40 to the wall.

6.12 If the hood will operate in the mode with air exhaust into a kitchen chimney, install the duct of selected diameter according to the instructions, providing sufficient tightness.

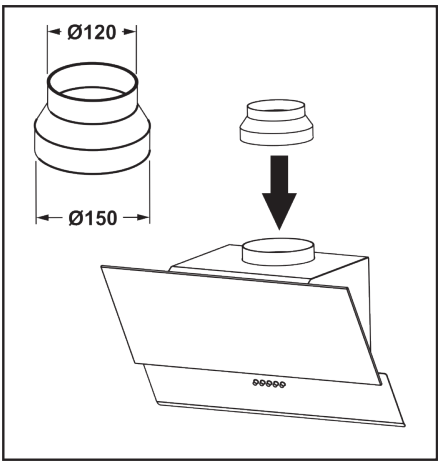

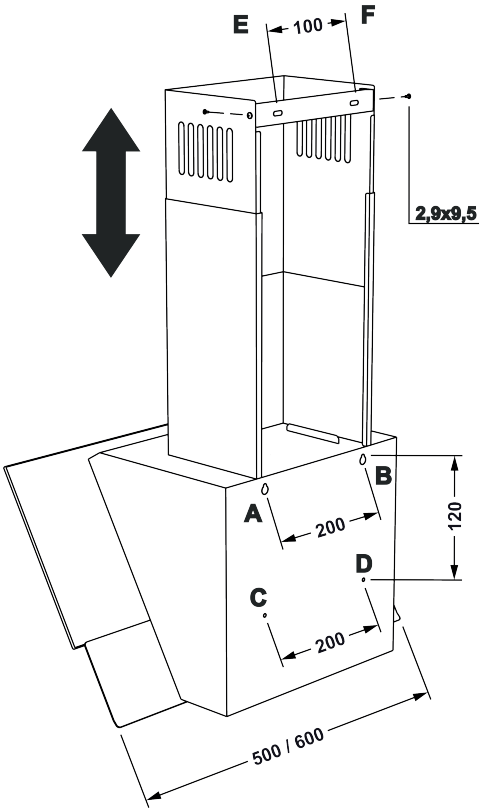

Fig. 4

6.13 If the hood will operate in the recirculation mode, then the air duct is not necessary. It is necessary to install the odor-absorbing carbon filter (optional) on the T-shaped pin of a turbofan lid.

6.14 Install the outer panel of the chimney casing into the grooves on the hood housing, and lift the inner one upwards to align the mounting holes with the bar and connect the sides with 2 pan-head screws 2.9x9.5 (Fig. 4).

6.15 Ensure that the cooker hood is properly fastened. Supply and connect a power cord to the mains power supply using a socket. To provide additional protection in case of power supply voltage swings, connect the appliance using an additional 6A circuit breaker.

7. INSTRUCTIONS FOR USE OF THE COOKER HOOD

7.1 The cooker hood with the mechanical switch has 3 fan speeds. You can select low, medium or high-speed mode considering cooking evaporation output.

7.2 Switch the cooker hood on and select an appropriate operation mode prior to cooking.

Allow it to operate for 3-5 min after cooking in order to exhaust residual evaporation and odors.

7.3 On the bottom surface of the housing there is a button switch for selecting of operating mode and switching on the light bulbs (Fig. 5):

Fig. 5

1 - low speed,
2 - medium speed,
3 - high speed,
0 - the fan is off.

The switch (with the symbol of a light bulb) is designed to turn on the light bulbs in case of insufficiently illuminated cooktop:
0 - light is off.
I - light is on.

7.4 CAUTION! BEFORE CLEANING, SWITCH THE COOKER HOOD OFF.

7.5 Use wet cloth moisturized in warm water with a neutral detergent to clean external painted surfaces of the hood. Clean stainless steel surfaces with dedicated agents as per appropriate guidelines.

7.6 Do not clean the cooker hood with abrasive detergents, coarse sponges or cleaning agents containing soda ash, acids, chlorides or solvents.

7.7 During washing avoid contact of conductive parts with water. After the procedure clean a surface with a soft cloth.

7.8 Clean wooden edging with furniture polish.

7.9 Since an aluminium filter becomes obstructed with airborne grease and dust, presoak it in hot water with a potent detergent and wash every **1.5 – 2 months.** Washing-induced discoloration of a filter has no impact on performance quality.

7.10 To remove the aluminium filter **(Fig. 6)**, press on the spring sliding part and, pulling down, remove the filter from the panel. Install the filter in the reverse order.

Do not install filter after washing until it is completely dry.

7.11 Replace **(optional)** carbon filters used during recirculation mode **every 3 – 6 months** depending on the intensity of using of the hood. To install the filters on a T-shaped pin of a turbofan lid, axial pressure and clockwise rotation are required.

7.12 LED backlight lamps are installed in the cooker hood to illuminate a cooktop. Before starting to replace the light bulbs, switch the cooker hood off and allow them to cool down. To replace a bulb, remove an aluminium filter, depress a bulb holder carrier such that the lamp released from the housing of the cooker hood and turn it counterclockwise **(Fig.7)**. Then, install a new one with the same characteristics and insert the filter.

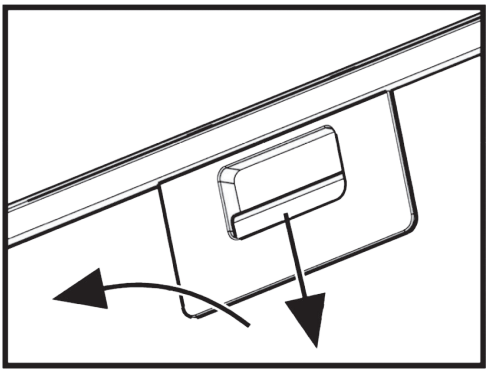

Fig. 6

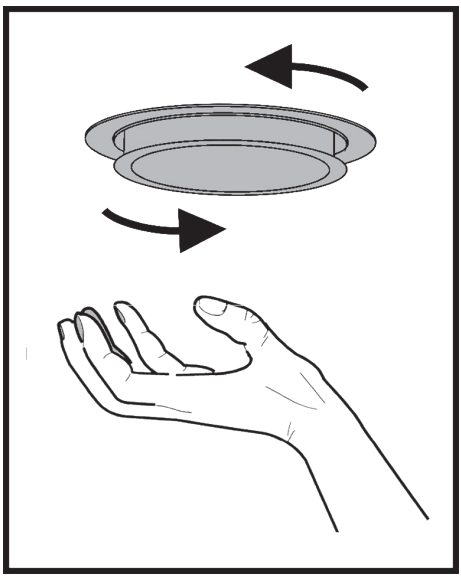

Fig. 7

Warranty does not cover light bulbs and aluminium/carbon filters.

ELECTRIC CIRCUIT DIAGRAM

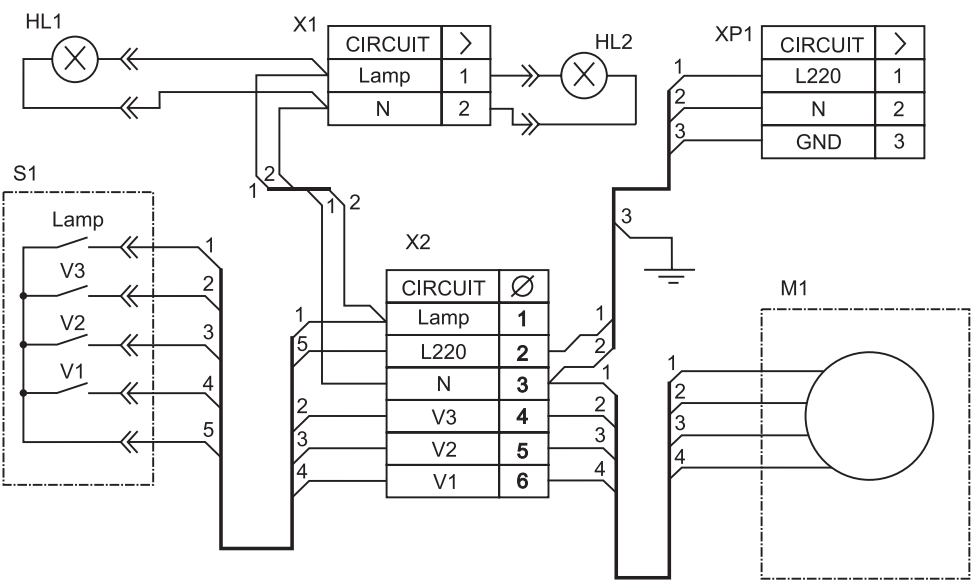

HOOD SIZE

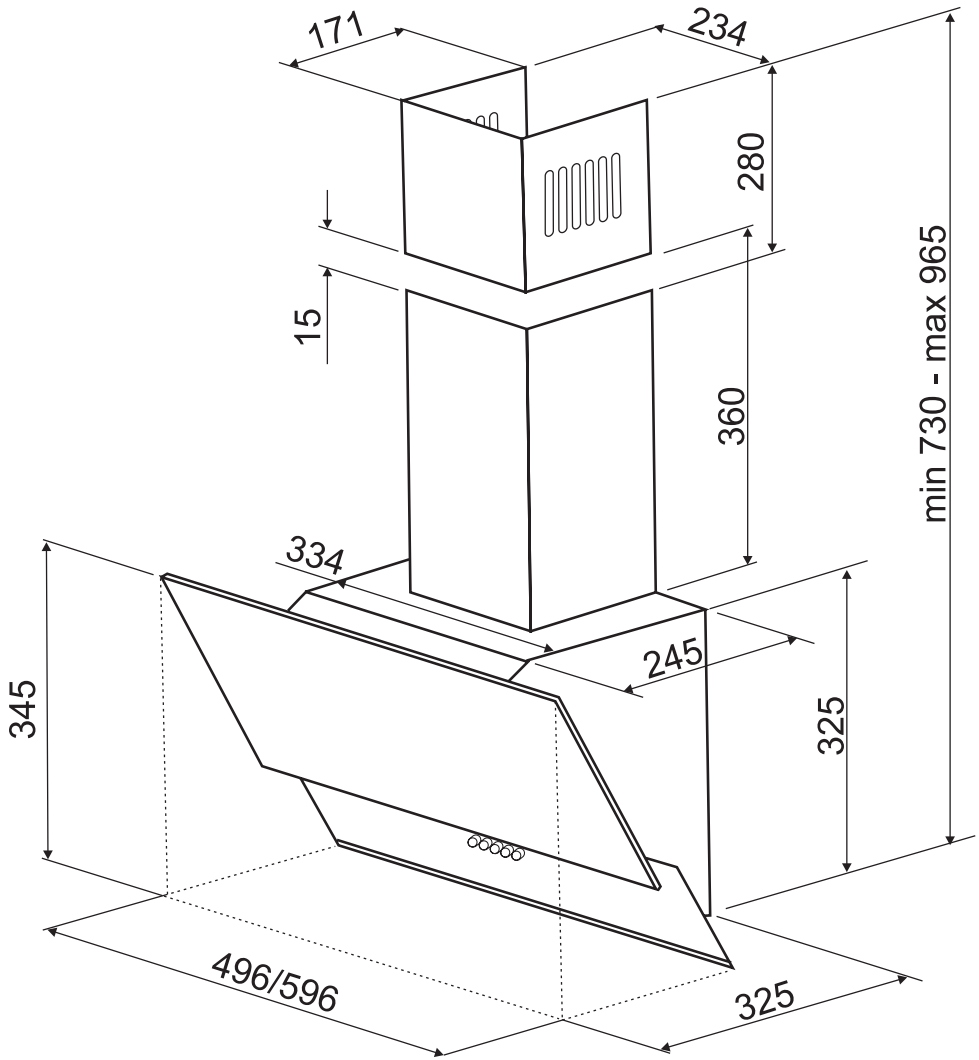

POSSIBLE FAULTS

	Check electrical connections	Ensure that motor is switched on	Check light bulb switch	Check aluminium filter (wash it once in 1.5-2 months)	Check a voltage in a socket	Check light bulbs	Check air draft in an air output tube	Check a carbon filter (replace it once in 3-4 months)
A kitchen hood is out of service	●	●			●			
A light bulb is out	●		●		●	●		
Reduced capacity of a range hood				●			●	●
Noisier performance				●			●	
Poor air exhaust in recirculation mode				●				●

MANUFACTURERS:

«MODULE ETP» LIMITED LIABILITY COMPANY
46 Podilska St.,Ternopil Region, Ukraine

IMPORTERS:

LLC «MG Rusland», 141400
Moscow region, Khimki, Butakovo, 4

NOTES

К СВЕДЕНИЮ ПОКУПАТЕЛЕЙ

Для подтверждения права на гарантийное обслуживание просим Вас сохранять товарный чек вместе с гарантийным талоном, который должен быть полностью заполненным с обязательно указанной датой продажи, подписью и штампом магазина. Не выполнение этого требования лишает Вас права на гарантийное обслуживание.

УВАЖАЕМЫЙ ПОКУПАТЕЛЬ!

Мы Благодарим Вас за то, что Вы выбрали продукцию **торговой марки «MONSHER»**. Мы приложили все усилия, чтобы Вы были удовлетворены нашим изделием.

1. ОБЩИЕ УКАЗАНИЯ

1.1 Перед установкой вытяжки и её эксплуатацией необходимо внимательно ознакомиться с нашими рекомендациями, выполнение которых обеспечат надежную работу устройства. Не выбрасывайте данную инструкцию, поскольку впоследствии она может дать ответы на вопросы, которые возникнут.

! ПЕРЕД НАЧАЛОМ ЭКСПЛУАТАЦИИ (ВКЛЮЧЕНИЕМ), ПРИБОР ДОЛЖЕН НАХОДИТЬСЯ ПРИ КОМНАТНОЙ ТЕМПЕРАТУРЕ НЕ МЕНЕЕ ДВУХ ЧАСОВ.

1.2 Вытяжка предназначена для отвода загрязненного воздуха из пространства над прибором для приготовления пищи, используется исключительно в домашнем хозяйстве и соответствует **ДСТУ IEC 60335-2-31:2006.**

! ПРИМЕНЕНИЕ ИЗДЕЛИЯ В ЦЕЛЯХ, КОТОРЫЕ НЕ СООТВЕТСТВУЮТ БЫТУ, НЕДОПУСТИМО! ПРИ ИСПОЛЬЗОВАНИИ ВЫТЯЖКИ ДЛЯ ДРУГИХ ЦЕЛЕЙ ВОЗНИКАЕТ РИСК ПОЛУЧЕНИЯ ТРАВМ И ПОВРЕЖДЕНИЯ ИМУЩЕСТВА, А НА ИЗДЕЛИЯ НЕ БУДЕТ РАСПРОСТРАНЕНА ГАРАНТИЯ!

1.3 Использование вытяжки уменьшает содержание в воздухе вредных продуктов неполного сгорания природного газа, частично уменьшает неприятные запахи, которые образуются при приготовлении пищи, снижает загрязнение стен, потолка и мебели жировыми частицами и копотью.

1.4 Изделие является воздухоочистительным устройством вытяжного типа с диаметральным вентилятором (турбиной), оснащенным жироулавливающим алюминиевым фильтром **(в комплекте)** и имеет опцию доукомплектования запахопоглощающим угольным фильтром. Изготавливается шириной **500** или **600 мм** из листовой углеродистой стали с декоративно-защитным покрытием порошковыми красками.

1.5 В зависимости от схемы установки над плитой вытяжка может работать в двух вариантах:

☑ **в режиме отвода воздуха в стационарную вентиляционную шахту (дымоход) кухни** с использованием гофрированных алюминиевых или пластиковых воздуховодов **Ø150мм или Ø120мм (рис.1)**;

☑ **в режиме рециркуляции (замкнутой круговой циркуляции воздуха на кухне)**, когда вытяжка не подключается к дымоходу, а воздух проходит через жироулавливающий алюминиевый **(в комплекте)** и запахопоглощающий угольный **(покупается отдельно)** фильтры и возвращается назад в кухню **(рис.2)**.

1.6 Внимание! Не начинайте монтаж вытяжки, пока Вы не подключили ее к электросети и убедились в ее технической годности, проверив все ее функции.

1.7 Рекомендуем все работы по монтажу, подключению и ремонту Вашей вытяжки доверить только квалифицированным специалистам, что профессионально занимаются выполнением таких работ.

1.8 Производитель не несёт ответственности за любые повреждения и поломки, которые связаны с неправильной установкой, эксплуатацией и ремонтом вытяжки.

1.9 Производитель оставляет за собой право модификации изделия с целью улучшения его качества и технических параметров.

1.10 Технические характеристики вытяжки указаны в данной инструкции и на этикетке, закрепленной на внутренней поверхности корпуса (доступ к ней открывается при снятии фильтра).

1.11 Внимание! Вытяжка монтируется на стене над электроплитами на высоте 650-750мм, а над газовыми плитами на высоте 750-850мм от рабочей поверхности плиты (рис.1).

2. ОСНОВНЫЕ ТЕХНИЧЕСКИЕ ХАРАКТЕРИСТИКИ

МОДЕЛЬ		KVAZY 50 / 60
КОЛИЧЕСТВО РЕЖИМОВ РАБОТЫ		3
НАПРЯЖЕНИЕ, **В**		220-230
ЧАСТОТА, **ГЦ**		50
НОМИНАЛЬНАЯ ПОТРЕБЛЯЕМАЯ МОЩНОСТЬ, **ВТ**	ЭЛЕКТРОДВИГАТЕЛЯ	150
	ЛАМП ОСВЕЩЕНИЯ	2x3 (LED)
ПРОИЗВОДИТЕЛЬНОСТЬ ПРИ ПОДКЛЮЧЕНИИ К СТАНДАРТНОЙ СИСТЕМЕ ВЕНТИЛЯЦИИ, **$М^3$/Ч**		650
ГАБАРИТНЫЕ РАЗМЕРЫ ВЫТЯЖКИ, **ММ**	ШИРИНА	500/600
	ГЛУБИНА	325
	ВЫСОТА **(min - max)**	730 - 965
ПРИСОЕДИНИТЕЛЬНЫЙ РАЗМЕР ВОЗДУХОВОДА ВЕНТИЛЯЦИИ, **ММ**		Ø150 / Ø120
УРОВЕНЬ ШУМА, **ДБ**		59.6 (500 мм) - 58.6 (600 мм)
КЛАСС ЗАЩИТЫ		I
РЕЖИМ РАБОТЫ		S1 (долговременный)
ЭЛЕКТРОШНУР ВЫТЯЖКИ АРМИРОВАННЫЙ С ЗАЗЕМЛЕНИЕМ		

3. КОМПЛЕКТ ПОСТАВКИ

В КОМПЛЕКТ ПОСТАВКИ ВХОДЯТ	ВЫТЯЖКА ВЕНТИЛЯЦИОННАЯ КУХОННАЯ	1 ШТ.
	ДЫМОХОД (ВНЕШНИЙ)	1 ШТ.
	ДЫМОХОД (ВНУТРЕННИЙ)	1 ШТ.
	КРОНШТЕЙН ДЫМОХОДА	1 ШТ.
	ШУРУП ПКГ 2,9x9,5	2 ШТ.
	ПЛАСТМАССОВЫЙ ПЕРЕХОДНИК ПАТРУБКА (с Ø150 на Ø120мм)	1 ШТ.
	ШУРУП УНИВЕРСАЛЬНЫЙ ПТГ 4,5X40	6 ШТ.
	ДЮБЕЛЬ РАСПОРНЫЙ Ø8X40	6 ШТ.
	РУКОВОДСТВО ПО ЭКСПЛУАТАЦИИ	1 ЭКЗ.

4. ТРЕБОВАНИЯ БЕЗОПАСНОСТИ

ЗАПРЕЩАЕТСЯ ВКЛЮЧАТЬ ВЫТЯЖКУ К ЭЛЕКТРОСЕТИ ЭЛЕКТРОПЛИТЫ. ОБЕРЕГАЙТЕ ЭЛЕКТРОШНУР ОТ МЕХАНИЧЕСКИХ И ТЕРМИЧЕСКИХ ПОВРЕЖДЕННИЙ.

4.1 При монтаже, эксплуатации и проведении технического обслуживания **категорически запрещается:**

☑ включать вытяжку в электросеть с напряжением и частотой, которые не соответствуют указанным в разделе 2;

☑ использовать лампы освещения мощностью больше **3 Вт (LED)**;

☑ проводить техническое обслуживание, замену ламп, снимать фильтры, чистить вытяжку, не вынув предварительно вилку шнура из розетки электросети;

☑ эксплуатация вытяжки с открытым источником огня, открытыми газовыми горелками или нагревательными элементами. **Нагревательные элементы должны быть всегда закрыты посудой**;

☑ приготовление пищи с применением спиртных напитков;

☑ оставлять фритюрницы без надзора;

☑ эксплуатация вытяжки со снятыми фильтрами;

☑ подключать вытяжку к электросети плиты, обрезать при монтаже вилку электрошнура.

ВНИМАНИЕ! ИСПОЛЬЗОВАТЬ ГАЗОВУЮ (ЭЛЕКТРО) ПЛИТУ ПРИ ВЫКЛЮЧЕННОЙ ВЫТЯЖКЕ КАТЕГОРИЧЕСКИ ЗАПРЕЩАЕТСЯ!

4.2 Во избежание поражения электротоком вытяжка должна включаться в розетку с заземлением.

4.3 Вытяжка должна быть подключена к отдельной вентиляционной шахте. Недопустимо подключения других устройств к этой же шахте.

4.4 При использовании вытяжки одновременно с другими обогревающими устройствами (газовые, масляные, печи и т. п.), кроме электрических, **необходимо обеспечить помещение, в котором установлена вытяжка, дополнительным притоком свежего воздуха (например, открыть форточку).**

4.5 При монтаже вытяжки на необходимой установочной **высоте H** над плитой **(рис.1)** для отвода воздуха в дымоход используйте воздуховод **Ø150 / Ø120 мм.** Меньший диаметр создаст дополнительное сопротивление воздуху, что приведет к увеличению шума и вибрации, а также к перегреву двигателя.

4.6 Обеспечивайте своевременную очистку многоразовых алюминиевых жироулавливающих фильтров, иначе снизится эффективность работы вытяжки и возникнет угроза пожара из-за накопления в них жира и пыли.

4.7 При воспламенении нельзя включать вытяжку для уменьшения задымления до полной локализации огня.

4.8 В случае возгорания под вытяжкой закройте пламя плотной тканью, отключите вытяжку от электросети, не используйте воду для тушения огня в местах нахождения электроприборов.

4.9 Оберегайте шнур подключения к электросети от механических и термических повреждений.

5. ОПИСАНИЕ ВЫТЯЖКИ

5.1 Вытяжка вентиляционная кухонная **«Kvazi 50/60»** это воздухоочистительное устройство вытяжного типа с вентилятором (турбиной) и оснащена жироулавливающим алюминиевым фильтром. Изделие изготавливается в одномоторном исполнении шириной **500** или **600 мм** из углеродистой стали с декоративно-защитным покрытием порошковыми красками.

Вытяжка относится к типу «вертикальные» с декоративным дымоходом, который закрывает воздуховод вентиляции. Вытяжка монтируется в кухне на стене над плитой.

5.2 В зависимости от схемы установки вытяжка работает в двух вариантах (смотри п.1.5):

☑ в режиме отвода воздуха в дымоход кухни (рис.1);

☑ в режиме рециркуляции (замкнутый кругооборот воздуха в кухне) (рис.2).

Расстояние H:

для электроплит 65 - 75см

для газовых плит 75 - 85см

«Необходимо учитывать, что при включенной вытяжке в закрытом помещении автоматически снижается давление, необходимо выровнять за счет притока свежего воздуха. Этого можно достичь путем открытия дверей, окон или оборудованиям специальной приточной вентиляции.»

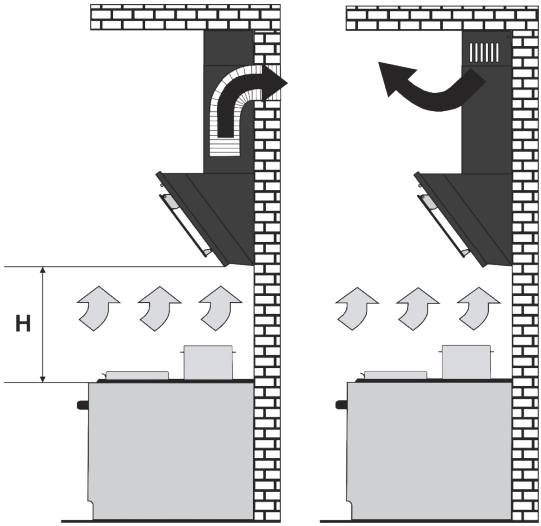

Рис. 1 Рис. 2

5.3 Вытяжка состоит из следующих составных частей (рис.3):

1 – верхняя часть декоративно-выпускного короба;
2 – вентиляционные пазы (режим рециркуляции воздуха);
3 – кронштейн дымохода;
4 – нижняя часть декоративно-выпускного короба;
5 – переходник патрубка воздуховода (Ø150 x Ø120);
6 – электрошнур с заземлением (Класс защиты - I);
7 – корпус вытяжки;
8 – декоративная панель 1 (стекло);
9 – фильтр алюминиевый жироулавливающий;
10 – декоративная панель 2;
11 – переключатель режимов работы вытяжки (механика);
12 – лампы освещения (LED).

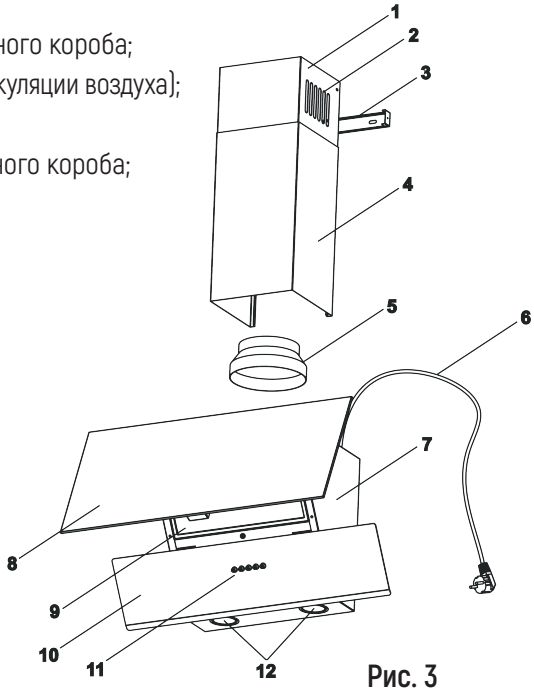

Рис. 3

6. ИНСТРУКЦИЯ ПО МОНТАЖУ ВЫТЯЖКИ

6.1 Выберите режим работы и место для установки вытяжки.

6.2 Достаньте вытяжку из упаковочной коробки.

6.3 Проверьте работу вытяжки, подключите к электросети и проверьте все ее функции.

6.4 Проведите разметку крепежных отверстий корпуса на стене кухни. Для этого изготовьте бумажный шаблон с координатами 4-х отверстий на задней стенке корпуса (точки A, B, C, D див. схема монтажу); приложите шаблон к стене на необходимой высоте, указанной ранее, и выровняйте по уровню (рис.4).

6.5 Разметьте и просверлите в т. A, B, C, D 4 отверстия сверлом Ø 7 мм глубиной 40 мм.

6.6 Вставьте дюбели в просверленные отверстия и вкрутите в т. A, B, 4 шурупа ПТГ 4,5x40, так, чтобы расстояние между стеной и головкой шурупа составляла 5 мм.

6.7 Повесьте корпус вытяжки на шурупах в опорных точках A, B.

6.8 При необходимости установите на патрубке вытяжки переходник воздуховода (Ø150 x 120мм) и смонтируйте воздуховод.

6.9 Заверните в т. C, D 2 шурупа ТТГ 4,5x40 изнутри вытяжки.

6.10 Установите телескопический кожух дымохода на корпусе вытяжки. Поднимите верхнюю панель кожуха с планкой под потолок, чтобы он закрывал воздуховод вентиляции, и разметьте по пазам планки 2 отверстия под крепление (точки E, F) рис.4.

6.11 Просверлите 2 отверстия Ø7мм, вставьте в них дюбели и закрепите планку шурупами ПТГ 4,5x40 к стене.

6.12 Если вытяжка будет работать в режиме отвода воздуха в дымоход, смонтируйте воздуховод подходящего диаметра согласно инструкции, обеспечив его герметичность.

6.13 Если вытяжка будет работать в режиме рециркуляции, то воздуховод не нужен. Необходимо установить на Т-образном штыре крышки турбовентилятора угольный запахопоглощающий фильтр (приобретается отдельно).

6.14 Установите внешнюю панель кожуха дымохода в пазы на корпусе вытяжки, а внутреннюю – поднимите вверх до совмещения отверстий крепления с планкой и соедините с боков 2-ма шурупами ПКГ 2,9x9,5 (рис.4).

6.15 Проверьте надежность крепления вытяжки, подведите и подключите через розетку шнур к электросети. С целью дополнительной защиты от перепадов напряжения в сети рекомендуем подключать вытяжку через дополнительный автоматический переключатель 6А.

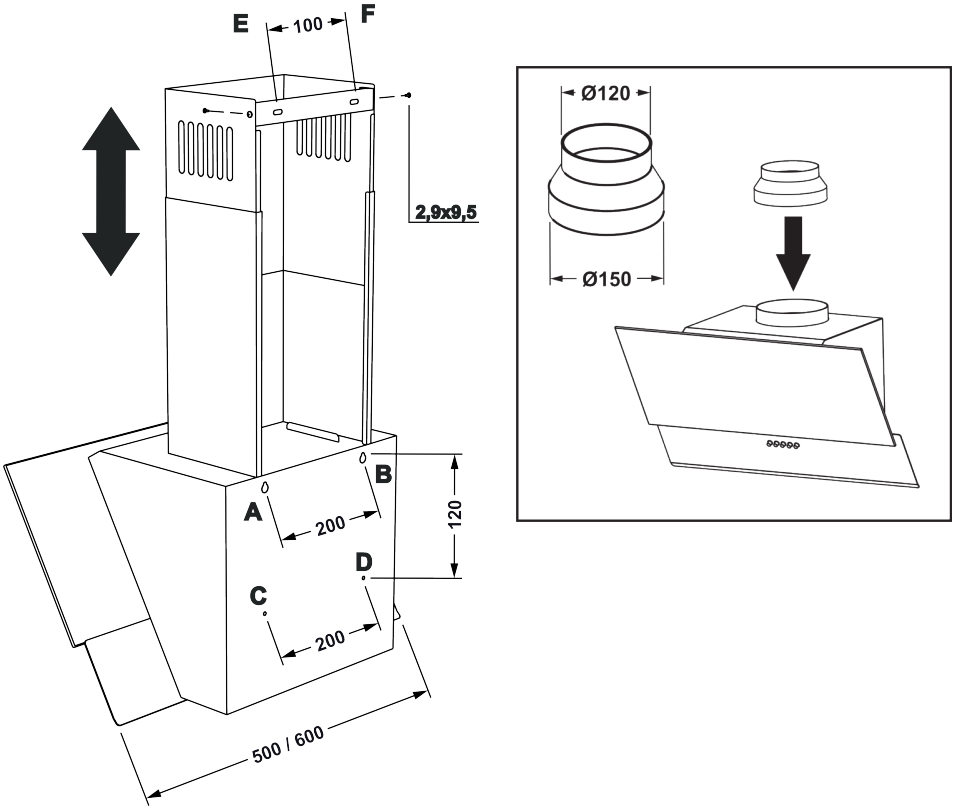

Рис. 4

7. ИНСТРУКЦИЯ ПО ПОЛЬЗОВАНИЮ ВЫТЯЖКОЙ

7.1 Вытяжка с механическим выключателем имеет 3 скорости вентиляции. В зависимости от величины испарений при приготовлении еды Вы можете выбрать низкий, средний или высокий уровень вентиляции.

7.2 Перед началом приготовления пищи включите вытяжку в необходимом режиме работы.

Рекомендуется продолжить работу вытяжки на 3-5 минут после окончания приготовления еде, таким образом воздух кухни будет очищен от остатков испарений и запахов.

7.3 На нижней плоскости корпуса размещен кнопочный переключатель режимов работы и включении ламп освещения (рис.5):

Рис. 5

1 - низкие обороты,
2 - средние обороты,
3 - высокие обороты,
0 - вентилятор выключен.

Выключатель с символом лампочки предназначен для включения ламп освещения при недостаточном освещении рабочей зоны плиты:
0 - свет выключен
I - свет включен.

! 7.4 ВНИМАНИЕ! ПЕРЕД ОЧИСТКОЙ ВЫТЯЖКИ ОТКЛЮЧИТЕ ЕЕ ОТ ЭЛЕКТРОСЕТИ.

7.5 Для внешней очистки покрашенной вытяжки используйте влажную ткань, смоченную в теплой воде с нейтральным моющим средством, а для вытяжки из нержавеющей стали используйте специальные средства, выполняя соответствующие инструкции.

7.6 Никогда не используйте для очистки вытяжки абразивные моющие средства, грубые губки или чистящие средства, которые содержат соду, кислоту, хлориды или растворители.

7.7 При мойке избегайте попадание влаги на токоведущие части вытяжки, а после мойки протрите поверхности мягкой салфеткой.

7.8 Уход за деревянными окантовками вытяжки осуществляется теми же средствами, что и за мебелью.

7.9 Алюминиевый фильтр, удерживая масло и пыль с воздуха, засоряется и его следует мыть после отмачивания в горячей воде с эффективным моющим средством **1 раз каждые 1,5 – 2 месяца**. Изменение цвета фильтра после мойки не влияет на качество его работы.

7.10 Для снятия алюминиевого фильтра **(рис.6)** необходимо нажать на пружинную задвижку и, потянув на себя и вниз, снять фильтр с панели. Установку фильтра выполнить в обратном порядке.

Не устанавливайте фильтр после мойки до его полного высыхания.

7.11 Угольные фильтры (покупаются отдельно), используемые при режиме рециркуляции, необходимо менять **каждые 3 – 6 месяцев** в зависимости от эксплуатации вытяжки. Фильтры устанавливаются на Т-образном штыре крышки турбовентилятора путём осевого нажатия и поворота по часовой стрелке.

7.12 На вытяжке установлены **LED** лампы подсветки рабочей зоны плиты. Перед началом замены ламп освещения необходимо отключить вытяжку от электросети, дать возможность лампам остыть. Для замены лампы необходимо снять алюминиевый фильтр, отжать держатель патрона так, чтобы лампа вышла из корпуса вытяжки и повернуть ее против часовой стрелки **(рис.7)**. Вместо нее необходимо установить новую с теми же характеристиками и установить фильтр.

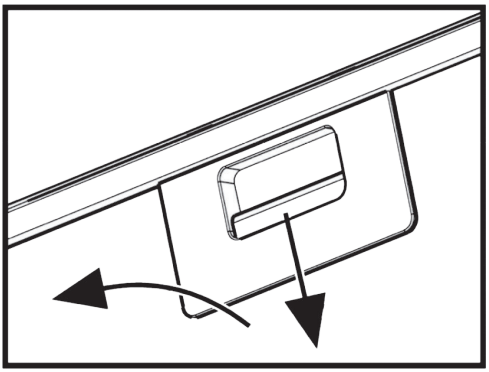

Рис. 6

Гарантия не распространяется на лампы освещения, алюминиевые фильтры, угольные фильтры.

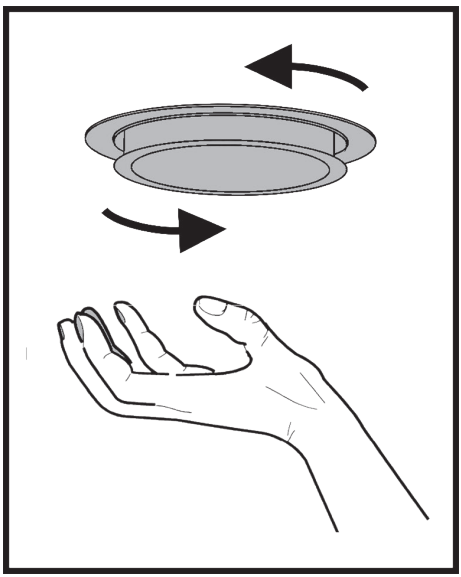

Рис. 7

ЭЛЕКТРОСХЕМА ВЫТЯЖКИ

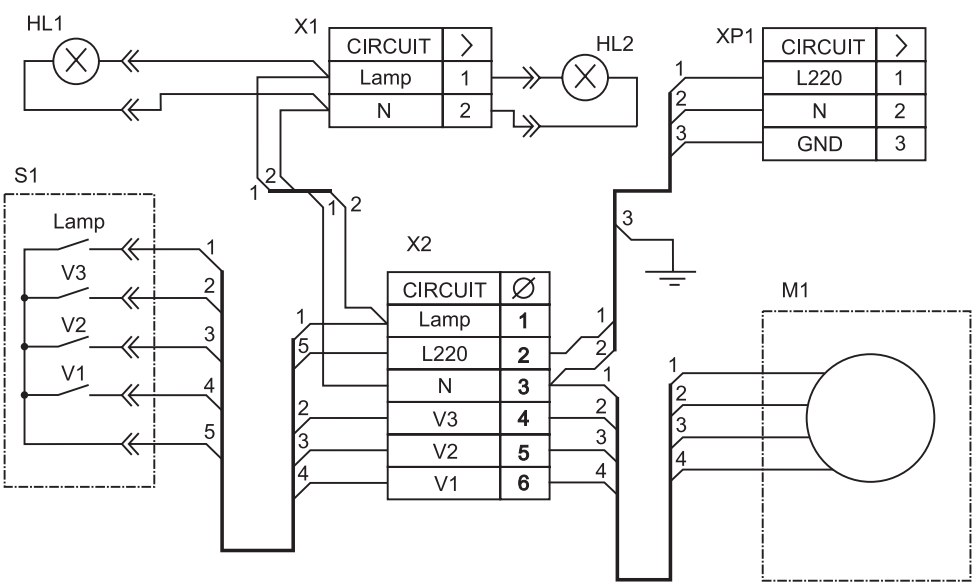

РАЗМЕРЫ ВЫТЯЖКИ

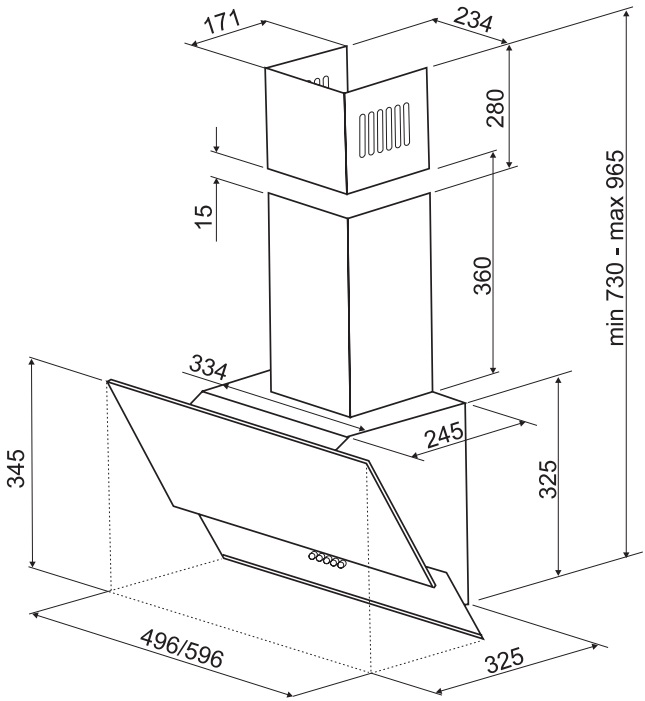

ВОЗМОЖНЫЕ НЕИСПРАВНОСТИ ВЫТЯЖКИ

	Проверить электрические соединения	Проверить выключен ли двигатель	Проверить выключатель лампы (должен быть выключен)	Проверить алюминиевый фильтр (мыть 1 раз в 1,5-2 месяца)	Проверить розетку (есть ли в ней неисправность)	Проверить лампы	Проверить трубу выхода воздуха (должна быть тяга)	Проверить угольный фильтр (замена один раз в 3-4 месяца
Вытяжка не работает	●	●			●			
Не горит лампа	●		●		●	●		
Уменьшилась производительность вытяжки				●			●	●
Вытяжка работает громче				●			●	
В режиме циркуляции слабо выводится воздух				●				●

- **ООО «КУППЕРСБЕРГ-СЕРВИС»**
  УСТАНОВКА, ГАРАНТИЙНОЕ И ПОСТГАРАНТИЙНОЕ ОБСЛУЖИВАНИЕ ПО МОСКВЕ И МОСКОВСКОЙ ОБЛАСТИ
  +7 (495) 236–90–67
- **Телефон горячей линии MONSHER:**
  8 (800) 250–17–18 (Звонки для всех регионов бесплатные).
  Часы работы линии: с 9:00 до 18:00 Пн-Пт
- **Полный список авторизованных сервисных центров MONSHER можно найти на официальном сайте компании:**
  http://monsherrus.ru

- **ДАННЫЙ ПАСПОРТ ТЕХНИЧЕСКОГО ИЗДЕЛИЯ ЗАМЕНЯЕТ ГАРАНТИЙНЫЙ ТАЛОН.**
- Гарантийный срок исчисляется со дня заключения договора купли-продажи.
- При отсутствии документов, подтверждающих покупку, эти сроки исчисляются со дня изготовления товара (Ст. 19 ЗоЗПП, пункт 2).

УСЛОВИЯ ГАРАНТИИ

Настоящие условия гарантии действительны на территории России, если иные условия не установлены действующим законодательством:

1. Изготовитель устанавливает гарантийный срок 2 (два) года со дня передачи Потребителю на следующие виды техники: воздухоочистители, встраиваемую технику. Срок службы бытовой техники «Monsher» при соблюдении правил эксплуатации и применения ее в бытовых целях составляет 10 (десять) лет.

2. Гарантия распространяется на изделия, использующиеся только для личных, семейных, домашних нужд, а также нужд, не связанных с осуществлением предпринимательской деятельности.

3. Проследите, чтобы гарантийный талон был правильно заполнен, не имел исправлений и в нем были указаны: дата продажи, штамп торговой организации и подпись продавца, модель и серийный номер изделия, дата установки, название и штамп фирмы-установщика.

4. Сохраняйте гарантийный документ, чек на проданное изделие и квитанцию на услуги по его установке (доставке), доработке водяных и электрических внутриквартирных коммуникаций, а также любые другие документы, относящиеся к гарантийному или техническому обслуживанию изделия.

5. Прежде чем вызвать специалиста сервисного центра, внимательно прочитайте инструкцию по эксплуатации изделия. Если изделие исправно, то за сервисным центром остается право требовать от Потребителя оплаты ложного вызова.

Любые претензии по качеству изделия рассматриваются только после предварительной проверки.

7. Изготовитель не несет какой-либо ответственности за любой возможный ущерб, нанесенный потребителю, в случае несоблюдения последним требований Изготовителя, указанных в данном гарантийном документе и инструкции по эксплуатации.

8. Гарантийный срок на элементы освещения (галогеновые, светодиодные и лампы накаливания) составляет 15 дней со дня продажи прибора.

Гарантия не распространяется на изделия, недостатки в которых возникли вследствие:

1. Несоблюдения требований Изготовителя, указанных в гарантийном документе;

2. Несоблюдения Потребителем правил установки, подключения, эксплуатации, хранения или транспортировки изделия, указанных в инструкции по эксплуатации;

3. Ремонта не уполномоченными на то лицами, если таковой ремонт повлек за собой отказ изделия;

4. Разборки изделия, изменения конструкции и других вмешательств, не предусмотренных инструкцией по эксплуатации;

5. Неисправностей и повреждений, вызванных экстренными условиями и действием непреодолимой силы (пожар, стихийные бедствия, и т.д.);

6. Повреждений техники или нарушений ее нормальной работы, вызванных животными или насекомыми;

7. Повреждений техники или нарушений ее нормальной работы, вызванных сверхнормативными отклонениями параметров сети электро-, газо- или водоснабжения от номинальных значений;

8. Использования изделия для предпринимательской деятельности или в непредусмотренных целях;

9. Образования на нагревательных элементах избыточного слоя накипи (при повышенной жесткости воды необходима обработка соответствующими составами);

10. Попадания во внутренние рабочие объемы изделия посторонних предметов, мелких деталей одежды или остатков пищи;

11. Механических повреждений изделия Потребителем (царапины, трещины, сколы и т.п.);

12. Потери товарного вида изделия вследствие воздействия на изделие химических веществ;

13. Термических и других подобных повреждений, которые возникли в процессе эксплуатации.

Изготовитель не принимает претензии в следующих случаях:

1. Несоблюдение правил установки;

2. Отсутствие оригинального гарантийного талона;

3. Отсутствие в гарантийном талоне следующих сведений: даты продажи, штампа торгующей организации, подписи продавца, модели и серийного номера изделия;

4. Внесение любых исправлений (изменений) в текст гарантийного документа.

Установка и подключение крупной бытовой техники:

1. Производитель рекомендует Вам доверить установку и подключение изделия «Monsher» специалистам сервисного центра. Вы можете также обращаться в любую другую организацию, имеющую сертификат на оказание подобных услуг.

2. Оплата работ по установке и подключению изделия происходит по прейскуранту сервисного центра. Условия оплаты работ по установке и подключению регулируются действующим законодательством. Изготовитель не несет какой-либо ответственности за любой ущерб, нанесенный имуществу граждан вследствие установки и подключения, не соответствующих требованиям, указанным в инструкции по эксплуатации, и произведенных не уполномоченными на то лицами.

3. В случае нарушения требований Изготовителя по установке и подключению, ответственность за причиненный ущерб несет лицо, проводившее эту работу.

4. Газовая бытовая техника может быть установлена только специалистом, имеющим допуск на установку газового оборудования. Гарантийное обслуживание осуществляется только при наличии отметки об установке или документа уполномоченной организации.

Изделие, имеющее трехконтактную сетевую вилку, обязательно должно быть заземлено!

EAC

ПРОИЗВОДИТЕЛИ:

«МОДУЛЕ ЕТП» ЛИМИТЕД ЛИАБИЛИТИ КОМПАНИ
ул. Подольская 46, регион Тернопил, Украина

УПОЛНОМОЧЕННОЕ ИЗГОТОВИТЕЛЕМ ЛИЦО/ИМПОРТЕР:

ООО «Эм-Джи Русланд», 141400
г. Химки, ул. Бутаково, д. 4

ДЛЯ ЗАМЕТОК

Инструкция по эксплуатации

User manual

Monsher