10 СВИДЕТЕЛЬСТВО О ПРИЕМКЕ И ПРОДАЖЕ

Кухонная вытяжка	Врезной блок 60Н-650-ЭЗГ	КВ II Э-650-60-140 УХЛ4.2
	Врезной блок 60Н-700-Э4Г	КВ I Э-700-60-423 УХЛ4.2
	Врезной блок 60Н-400-П3Г	КВ II М-400-60-265 УХЛ4.2
	Врезной блок 60Н-400-П3Л	КВ II М-400-60-671 УХЛ4.2

соответствует требованиям ТУ 3468-001-25905995-15.

Сертификаты соответствия № ТС **RU C-RU.ME10.B.03249**, № ТС **RU C-RU.ME10.B.03250**, № ТС **RU C-RU.ME10.B.03251**, № ТС **RU C-RU.ME10.B.03252** срок действия по 28.04.2020 г., выданы органом по сертификации бытовой электротехники ООО "ТЕСТБЭТ", Россия, г. Москва.

Экспертное заключение № 120 от 04.02.2015 г. выдано ФБУЗ «Центр гигиены и эпидемиологии в Калужской области», г. Калуга, Россия.

Дата выпуска _____ Штамп ОТК _____

Продан _____ Штамп продавца _____

11 ГАРАНТИИ ИЗГОТОВИТЕЛЯ

Гарантийный срок эксплуатации вытяжки - 12 месяцев, вентилятора - 60 месяцев, со дня продажи через розничную сеть. Установленный срок службы вытяжки не менее 10 лет. Гарантия не распространяется на электролампы.

EAC

248033, г. Калуга, 2-й Академический проезд, 13
Тел.: +7 (4842) 500-510/540/595 Факс: +7 (4842) 500-502
Горячая линия: 8-800-555-12-55
Сервисная служба: тел. (4842) 500-505
e-mail: info@elikor.com

ООО «ЭЛИКОР», www.elikor.com

ELIKOR
www.elikor.com

Кухонные вытяжки и воздухоочистители

КУХОННАЯ ВЫТЯЖКА

ВРЕЗНОЙ БЛОК

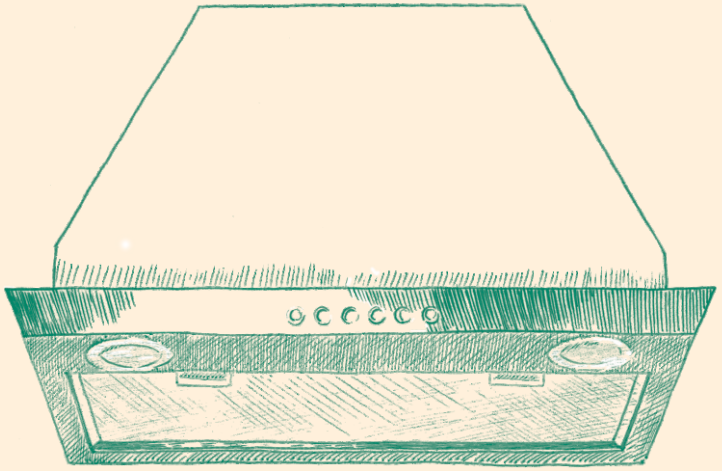

РУКОВОДСТВО
ПО ЭКСПЛУАТАЦИИ

СОДЕРЖАНИЕ

1 Общие указания 04
2 Технические данные 04
3 Комплектность 05
4 Требования безопасности 06
5 Устройство 07
6 Подготовка к работе 08
7 Порядок работы 09
8 Техническое обслуживание 10
9 Правила хранения 10
10 Свидетельство о приемке и продаже 12
11 Гарантии изготовителя 12

Благодарим Вас за покупку кухонной вытяжки торговой марки «ELIKOR». Надеемся, она будет соответствовать всем Вашим требованиям, и Вы в дальнейшем также будете доверять марке «ELIKOR»!

ЗАЩИТА ОКРУЖАЮЩЕЙ СРЕДЫ

По окончании срока эксплуатации не выбрасывайте кухонную вытяжку вместе с обычными бытовыми отходами, а сдавайте в специальные пункты приема. Поступая так, Вы способствуете делу охраны окружающей среды.

от 12. 11. 2014 ПЖГКМ 3.384.208 РЭ

Старайтесь не сгибать фильтры при мойке. Возможное изменение цвета фильтра, с течением времени, не приводит к снижению эффективности его действия.
Сильно загрязненный фильтр не следует мыть в посудомоечной машине.

8.4 Алюминиевый фильтр предназначен для задержки частиц жира, которые образуются при приготовлении пищи, поэтому он должен использоваться как в вытяжном, так и в рециркуляционном режиме.

ВНИМАНИЕ: алюминиевый фильтр должен очищаться через каждые 4 недели. Обязательно высушите фильтр перед установкой его в кухонную вытяжку! Недопустимо попадание воды в электродвигатель, переключатель и патроны ламп! Включайте вытяжку только после полного высыхания всех ее поверхностей!

8.5 **Угольные фильтры** должны использоваться только при работе вытяжки в режиме «рециркуляции». **Фильтры необходимо менять не реже одного раза в 4 месяца или чаще в случае особенно интенсивного использования. Их нельзя чистить и использовать повторно.**

Угольные фильтры не содержат вредных веществ. Их можно утилизировать как обычный мусор.

8.6 Замена электрической лампы.

8.6.1 Замену лампы накаливания производите в следующей последовательности:
- выньте вилку шнура электропитания из розетки электросети;
- дайте лампе остыть, если свет был включен;
- снимите алюминиевый фильтр (рис. 3);
- неисправная лампа выкручивается против часовой стрелки и заменяется на новую, такой же модели и мощности (E 14, макс 40 Вт) ;
- установите на место алюминиевый фильтр.

8.6.2 Замена галогенной лампы (рис. 9):
- выньте вилку шнура электропитания из розетки электросети;
- дайте лампам остыть, если свет был включен;
- снимите крышку светильника, используя в качестве рычага плоскую отвертку;
- замените лампу аналогичной (G4 20 Вт, 12 В) и установите на место крышку.

Внимание! Берите лампы только чистой тряпкой!

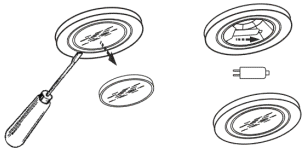

рис. 9

Не используйте лампы освещения, номинал мощности которых превышает указанный в технических характеристиках вытяжки, так как лампы с большей мощностью могут стать причиной различных повреждений в электрической цепи.

ВНИМАНИЕ: На период гарантийного срока сохраняйте руководство.

9 ПРАВИЛА ХРАНЕНИЯ

9.1 Кухонная вытяжка должна храниться в упаковке завода изготовителя в закрытом помещении при температуре от -50 до+40°С. При этом относительная влажность воздуха при температуре+15°С не должна превышать 80%

Конструкция и характеристики устройства могут быть изменены без предварительного уведомления.

ТИПЫ КУХОННЫХ ВЫТЯЖЕК

«Врезной блок 60Н-400-П3Г»

«Врезной блок 60Н-650-Э3Г»

«Врезной блок 60Н-700-Э4Г»

ВНИМАНИЮ ПОТРЕБИТЕЛЕЙ!

При покупке кухонной вытяжки убедитесь:
- в нормальном ее функционировании;
- в комплектности по разделу 3;
- в отсутствии механических повреждений;
- в наличии штампа продавца и даты продажи в руководстве по эксплуатации и гарантийном талоне.

После хранения вытяжки в холодном помещении или после перевозки в зимних условиях перед включением в сеть необходимо выдержать ее при комнатной температуре (+18…+20°С) не менее 2 часов.

Перед установкой кухонной вытяжки на кухне внимательно ознакомьтесь с настоящим руководством.

Кухонная вытяжка используется в следующих режимах:
- в режиме «вытяжка» - воздух удаляется за пределы помещения;
- в режиме «рециркуляция»- воздух очищается и поступает обратно в помещение.

Для эксплуатации в режиме «вытяжки» необходимо приобрести полужесткий гофрированный воздуховод (либо его аналоги) внутренним диаметром 150 мм или 120мм(для ЗВ «Врезной блок 60Н-400-П3Г(П3Л)») и соответствующую вентиляционную решетку.

Для эксплуатации вытяжки в режиме «рециркуляция», необходимо приобрести угольные фильтры (см. табл.1).

1 ОБЩИЕ УКАЗАНИЯ

1.1 Кухонная вытяжка (в дальнейшем «вытяжка») предназначена для удаления или очистки воздуха, поднимающегося от плиты в бытовых кухнях.

1.2 Вытяжку устанавливайте на высоте, как показано на рис. 1.

1.3 С целью достижения наибольшей воздухопроизводительности при наименьшем шуме, при работе в режиме «вытяжки», рекомендуем выполнять воздуховоды минимальной длины и с наименьшим количеством изгибов. Уменьшение диаметра воздуховода не допускается. Несоблюдение этих требований может увеличить шум и вибрацию при работе вытяжки.

1.4 В случае эксплуатации в режиме «вытяжки» обеспечьте достаточное поступление свежего воздуха в помещение.

1.5 Если кухонная вытяжка используется в режиме «рециркуляции» воздуха (с угольным фильтром), то эксплуатация возможна без ограничений по пунктам 1.3, 1.4.

1.6 При подключении вытяжки в нестабильную сеть (для кухонных вытяжек с электронным переключателем) рекомендуем использовать сетевой фильтр (приобретается дополнительно).

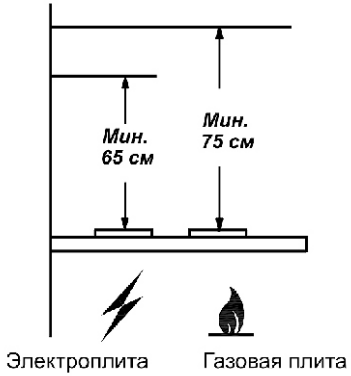

рис. 1

Кнопкой с обозначением включается таймер. Таймер включается только при включенной скорости вентилятора (любой). При включенном таймере, вентилятор отключается через 15 минут. Если необходимо отключить таймер раньше, то нужно повторно нажать на любую кнопку включения скорости вентилятора.

При включении освещения, вентилятора или таймера, на соответствующей кнопке включается индикатор подсветки.

7.3 Управление вытяжкой **«Врезной блок 60Н-700-З4Г»** осуществляется переключателем ККВ-4 с шестью кнопками (рис.7).

рис. 7

Кнопкой с обозначением включаются лампы освещения.
Первым нажатием кнопки лампы включаются, вторым - выключаются.
Вентилятор имеет 4 режима работы.

Кнопкой с обозначением I включается первая скорость вентилятора.

Кнопкой с обозначением II включается вторая скорость вентилятора.

Кнопкой с обозначением III включается третья скорость вентилятора.

Кнопкой с обозначением IIII включается четвертая скорость вентилятора.
Первым нажатием кнопки вентилятор включается, вторым - выключается.
Переход к более высокой или низкой скорости производится нажатием соответствующей кнопки.

Кнопкой с обозначением включается таймер. При включенном таймере вентилятор отключается через 15 минут. Если необходимо отключить таймер раньше, то нужно повторно нажать на любую кнопку включения скорости вентилятора.
При включении освещения, вентилятора или таймера на соответствующей кнопке включается её подсветка.

7.4 Управление вытяжкой **«Врезной блок 60Н-400-П3Г(П3Л)»** производится при помощи ползункового переключателя.

Ползунковый переключатель (рис. 8).
Правый переключатель регулирует скорость работы вентилятора:
- позиция 0 - вентилятор выключен;
- позиция 1 - низкая скорость работы вентилятора;
- позиция 2 - средняя скорость работы вентилятора;
- позиция 3 - высокая скорость работы вентилятора.

Включение сигнального индикатора информирует о работе вентилятора.
Левый переключатель регулирует режим освещения в соответствии с обозначением:
1 - включено; 0 - выключено.

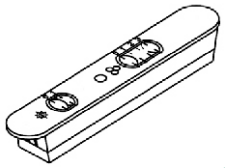

рис. 8

8 ТЕХНИЧЕСКОЕ ОБСЛУЖИВАНИЕ

8.1 При проведении технического обслуживания необходимо строго руководствоваться требованиями безопасности (раздел 4, п.4.1).

8.2 Очистку загрязненных поверхностей производите мягкой салфеткой, смоченной водой с нейтральным моющим средством, используемым для мытья посуды.

Для чистки поверхностей из нержавеющей стали не используйте средства, содержащие песок, соду, кислоты, хлориды и губки, которые могут поцарапать эти поверхности.

Кухонные вытяжки из нержавеющей стали требуют специальных средств по уходу за нержавеющей сталью.

8.3 Для очистки алюминиевого фильтра извлеките его из вытяжки (рис.3) и произведите его очистку с помощью щетки горячим водным раствором моющего средства вручную или в посудомоечной машине при (60°С).

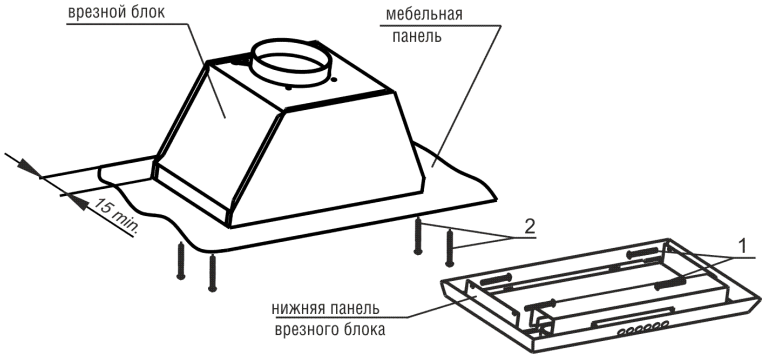

рис. 5

6.2 Режим «вытяжки»:

- в мебельном элементе подготовьте отверстие для воздуховода Ø150мм (120мм);
- подсоедините к изделию полужесткий гофрированный воздуховод;
- выходное отверстие воздуховода подсоедините к вентиляционной решетке.

6.3 Режим «рециркуляции»:

- вырежьте дополнительное отверстие в мебельном элементе для свободного прохождения воздуха при рециркуляции;
- снимите алюминиевый фильтр (рис. 3);
- установите два угольных фильтра;

Угольные фильтры устанавливаются на защитные решетки корпуса вентилятора (рис. 5 А).

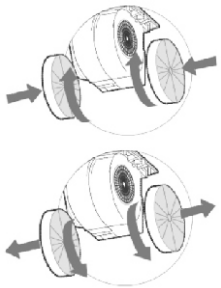

рис. 5А

7 ПОРЯДОК РАБОТЫ

7.1 Рекомендуется включать кухонную вытяжку перед началом приготовления пищи и после завершения приготовления оставлять включенной примерно на 15 минут, чтобы обеспечить удаление загрязненного воздуха.

7.2 Управление вытяжкой «**Врезной блок 60Н-650-ЭЗГ**» осуществляется переключателем ККВ-3 с пятью кнопками (рис.6).

рис. 6

Кнопка с обозначением управляет лампами освещения.

Первым нажатием кнопки лампы включаются, вторым - выключаются.

Вентилятор имеет три режима работы:

кнопкой с обозначением I включается низкая скорость вентилятора;

кнопкой с обозначением II включается средняя скорость вентилятора;

кнопкой с обозначением III включается высокая скорость вентилятора.

Первым нажатием кнопки вентилятор включается, вторым - выключается. Переход к более высокой или низкой скорости производится нажатием соответствующей кнопки.

2 ТЕХНИЧЕСКИЕ ДАННЫЕ

2.1	Воздухопроизводительность вентилятора, куб. м/час, max	400, 650, 700
2.2	Уровень шума, дБА., не более	57*, 58**, 60***
2.3	Номинальное напряжение, В, частота, Гц	220,50
2.4	Номинальное напряжение галогенных ламп, В	12
2.5	Потребляемая мощность, Вт, не более	170(210)*, 200***, 225**
	в том числе ламп, Вт	2х20
2.6	Класс защиты	I**(II) по ГОСТ МЭК 335-1
2.7	Степень защиты от влаги	обычное исполнение
2.8	Режим работы	продолжительный
2.9	Климатическое исполнение	УХЛ4.2 по ГОСТ15150

Значение воздухопроизводительности прописано в обозначении кухонной вытяжки.

** -для КВ - «**Врезной блок 60Н-400-ПЗГ(ПЗЛ)**», ** -для КВ - «**Врезной блок 60Н-700-Э4Г**», ***- для КВ- «**Врезной блок 60Н-650-ЭЗГ**»*

ДЛЯ ВЫТЯЖЕК «ВРЕЗНОЙ БЛОК 60Н-650-ЭЗГ», «ВРЕЗНОЙ БЛОК 60Н-700-Э4Г»

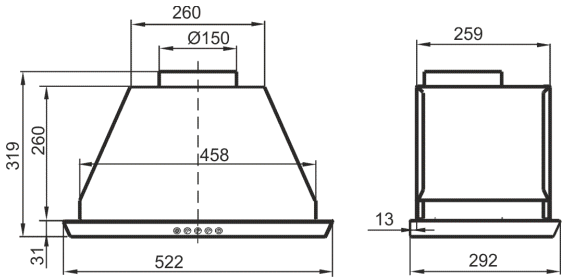

рис. 2

ДЛЯ ВЫТЯЖКИ «ВРЕЗНОЙ БЛОК 60Н-400-ПЗГ(ПЗЛ)»

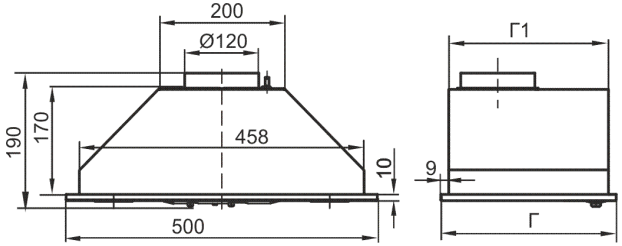

рис. 2А

ТАБЛИЦА 1

Наименование	Масса, кг без упаковки	Г (мм)	Г1 (мм)	Тип угольного фильтра
Врезной блок 60Н-400-ПЗГ	4,7	282	257	Ф-05
Врезной блок 60Н-400-ПЗЛ	4,7	292	269	Ф-05
Врезной блок 60Н-650-ЭЗГ	6,75	-	-	Ф-02
Врезной блок 60Н-700-Э4Г	6,9	-	-	Ф-02

3 КОМПЛЕКТНОСТЬ

3.1 Кухонная вытяжка	1 шт.
3.2 Винт самонарезающий 3,5х19 (для крепления вытяжки)	4 шт.
3.3 *Лампы накаливания (Е14, 40 Вт)	2 шт.
3.4 Руководство по эксплуатации	1 шт.
3.5 Упаковка	1 шт.
3.6**Фланец	1 шт.

** - для КВ « Врезной блок 60Н-400-ПЗЛ* *** -для КВ «Врезной блок 60Н-400-ПЗГ(ПЗЛ)»*

4 ТРЕБОВАНИЯ БЕЗОПАСНОСТИ

4.1 Все работы по монтажу, ремонту, замене ламп и других электрических деталей, очистке загрязненных поверхностей, снятию съемных частей производите при извлеченной вилке шнура электропитания из розетки электросети.

4.2* Вытяжку допускается включать только в евророзетку с заземленным контактом.

4.3 ЗАПРЕЩАЕТСЯ включать кухонную вытяжку в сеть с напряжением и частотой, не соответствующими указанным в технических данных (220В±10%, 50Гц±2%).

4.4 Не прикасайтесь к лампам во время их включенного состояния и прилегающим к ним поверхностям, даже через некоторое время после их выключения еще имеется риск ожога.

4.5 Эксплуатируйте кухонную вытяжку только с установленными лампами. Неисправные лампы следует сразу же заменить.

4.6 Ежемесячно производите очистку загрязненных поверхностей и жиропоглощающего алюминиевого фильтра (раздел 8). Если очистка фильтра не производится в соответствии с руководством по эксплуатации, то уменьшается производительность вытяжки и появляется риск возникновения пожара! Никогда не эксплуатируйте прибор без установленного фильтра!

4.7 Устанавливайте вытяжку над плитой в соответствии с рис. 1.

4.8 Не допускайте возникновения факельного пламени под кухонной вытяжкой! Пламя газовых конфорок всегда должно быть закрыто посудой. Сильный нагрев пламенем газовых конфорок может повредить прибор.

4.9 Работы по поиску и устранению неисправностей (кроме замены лампы) должны выполняться лицом, обученным правилам работы с электроустановками. При повреждении шнура питания его следует заменить аналогичным шнуром, приобретаемым у изготовителя или его агента.

4.10 Кухонная вытяжка предназначена только для удаления или очистки воздуха. Оберегайте ее от статических и динамических нагрузок.

4.11 При работе прибора в режиме «вытяжки» одновременно с отопительным оборудованием, которое используется с вытяжными трубами (отопительные системы, проточные водонагреватели или котлы, работающие на газе, жидком или твердом топливе), необходимо обеспечить подачу воздуха в объеме, достаточном для сгорания топлива. При подаче воздуха в недостаточном объеме, возникает опасность отравления газообразными продуктами сгорания, которые всасываются обратно в помещение.

4.12 В режиме «вытяжки» загрязненный воздух НЕ должен выходить в вытяжное отверстие, используемое для удаления запахов из приборов, сжигающих газ или другие виды топлива (не применяют к приборам, которые только направляют воздух обратно в комнату).

4.13 Данный прибор НЕ предназначен для использования людьми (включая детей), у которых есть физические, нервные или психические отклонения или недостаток опыта и знаний, за исключением случаев, когда за такими лицами осуществляется надзор или проводится их инструктирование относительно использования данного прибора лицом, отвечающим за их безопасность. Необходимо осуществлять надзор за детьми с целью недопущения их игр с прибором.

ПРЕДУПРЕЖДЕНИЕ: доступные части кухонной вытяжки могут нагреваться, при использовании с приборами для приготовления пищи.

-только для КВ **«Врезной блок 60Н-700-ЗАГ»*

5 УСТРОЙСТВО

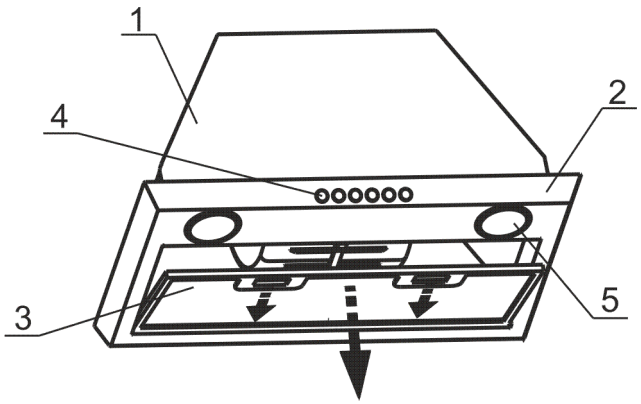

рис. 3

1 Корпус с вентилятором.
2 Нижняя панель.
3 Алюминиевый фильтр.
4 Переключатель режимов работы вентилятора и освещения.
5 Лампы освещения.

6 ПОДГОТОВКА К РАБОТЕ

Нельзя начинать монтаж кухонной вытяжки и снимать защитную пленку с вытяжки из нержавеющей стали, пока Вы не убедитесь в ее технической исправности путем подключения к электрической сети и проверки всех функций. Защитную пленку с вытяжек из нержавеющей стали рекомендуется снимать после окончания монтажа.

6.1 Монтаж врезного блока к подвесному элементу мебели над плитой. (рис 4, 5, 6):
- при установке КВ «Врезной блок 60Н-400-ПЗГ (ПЗЛ)»предварительно установите фланец (рис.4А);
- при установке вытяжки соблюдайте указания пункта 1.2 (рис.1);
- на панели мебельного элемента необходимо вырезать отверстие 262±2,0 х 462+2,0 мм (для вытяжки «Врезной блок 60Н-400-ПЗЛ» вырезать отверстие 272±2,0 х 462+2,0 мм);
- снимите алюминиевый фильтр блока, для этого нажмите на пружинные замки на фильтре и потяните его вниз и на себя (рис.3);
- затем , отвернув четыре винта 1 (рис.4), аккуратно снимите нижнюю панель врезного блока;
- установите блок в панель мебели и закрепите его винтами 2
- установите нижнюю панель блока на место, закрепив винтами1 (рис.5);
- установите алюминиевый фильтр;

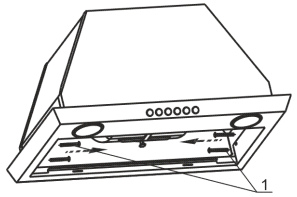

рис. 4

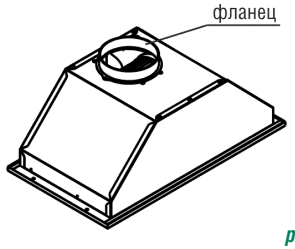

рис. 4А