| | | |
|---|---|---|
| IT | Italiano | **Istruzioni per l'uso** |
| EN | English | **Instructions for use** |
| DE | Deutsch | **Betriebsanleitung** |
| FR | Français | **Mode d'emploi** |
| ES | Español | **Instrucciones de uso** |
| PT | Português | **Instruções de uso** |
| NL | Nederlands | **Gebruiksaanwijzingen** |
| RU | Русский | **Руководство по эксплуатации** |
| CZ | Čeština | **Návod k použití** |

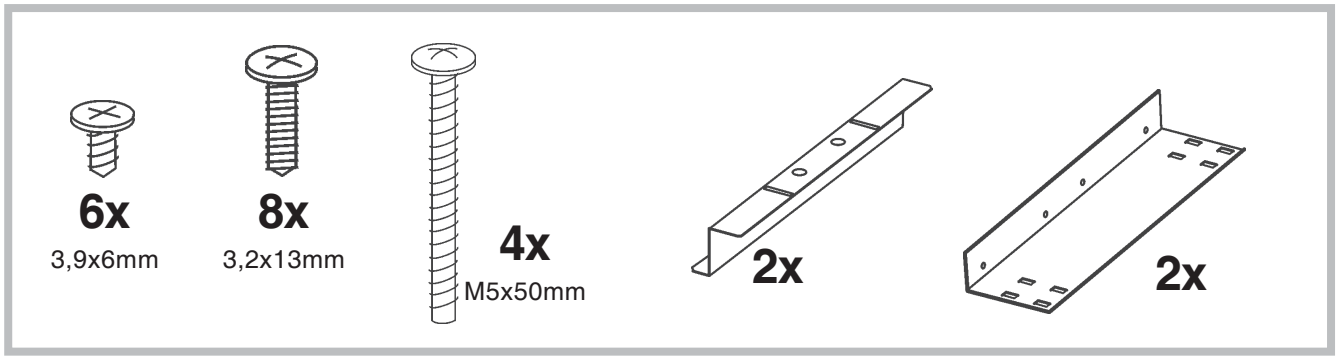
6x
3,9x6mm
8x
3,2x13mm
4x
M5x50mm
2x
2x

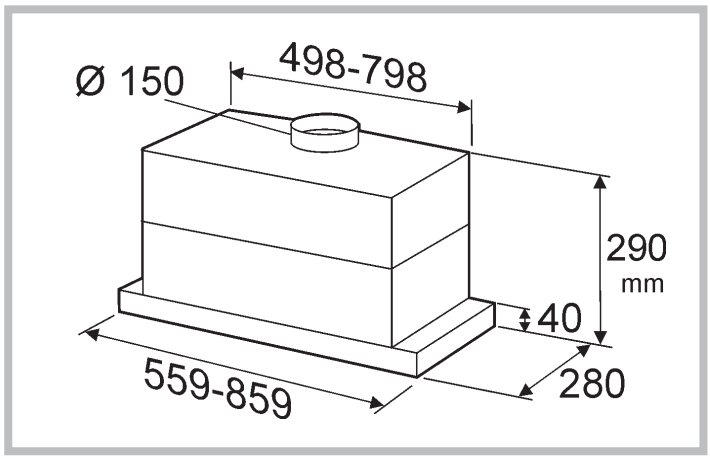
Ø 150
498-798
290
mm
40
559-859
280

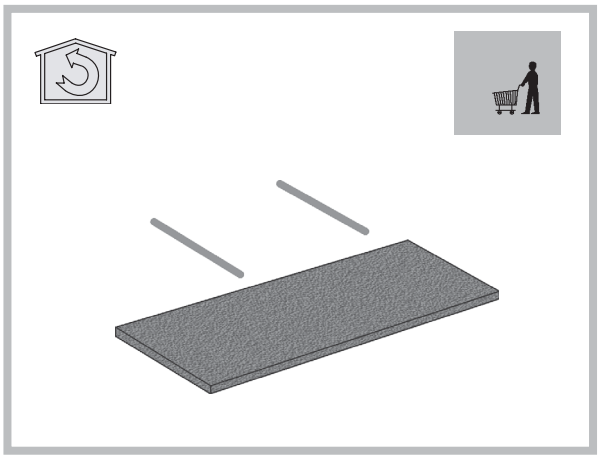

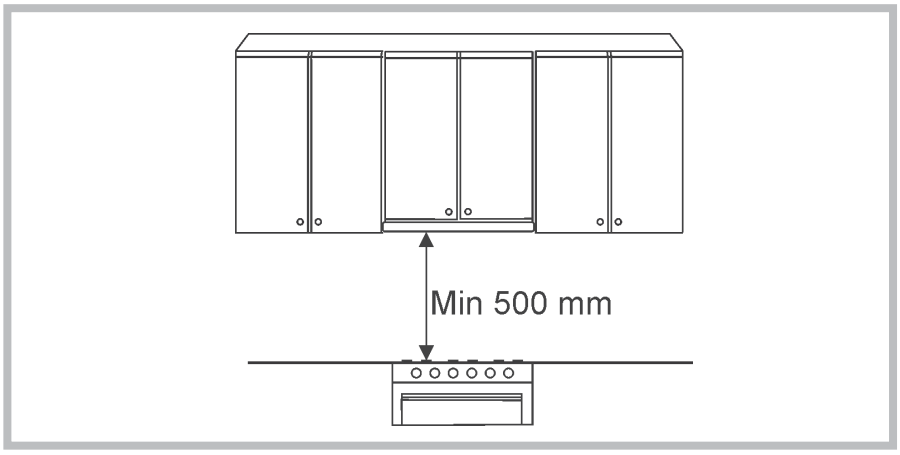
Min 500 mm

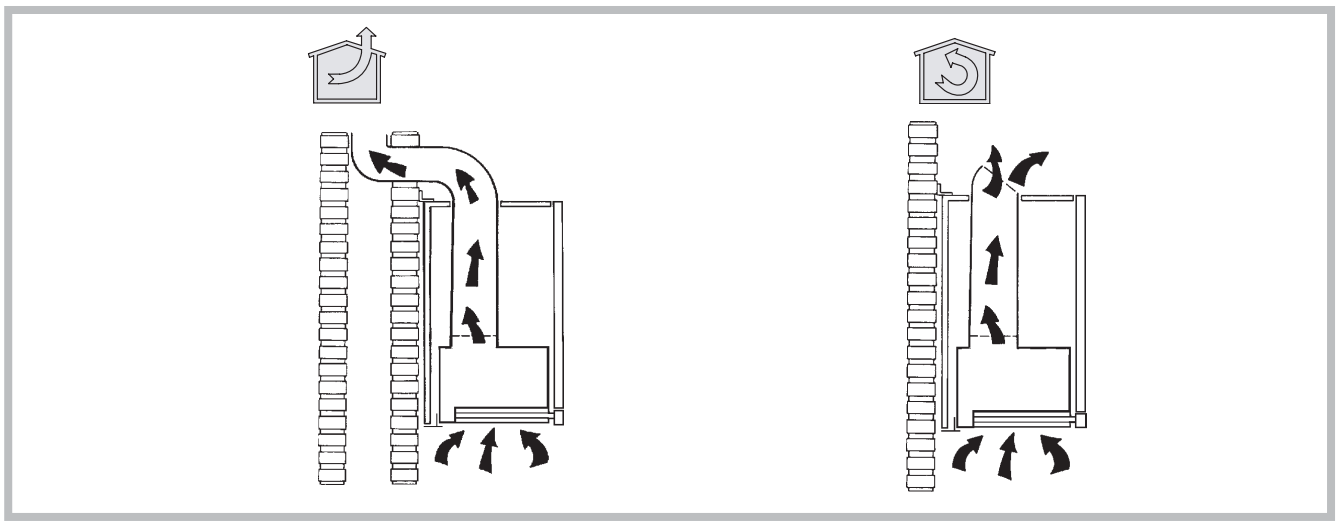

1

A

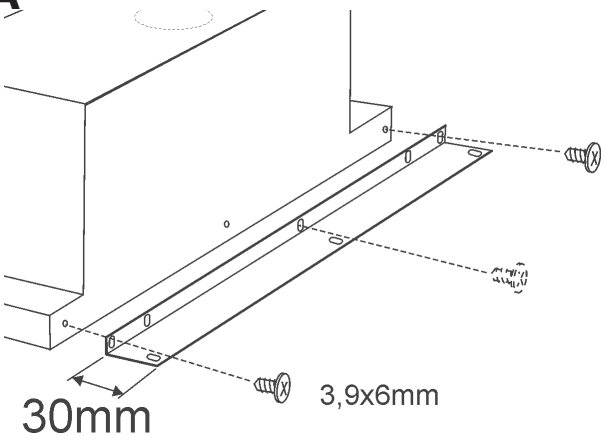


B

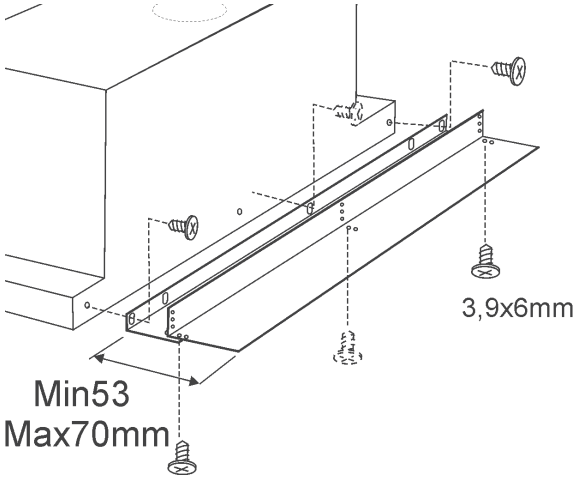


C

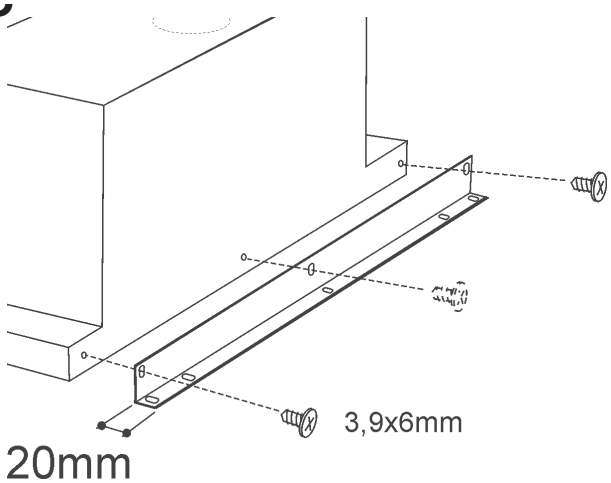


D

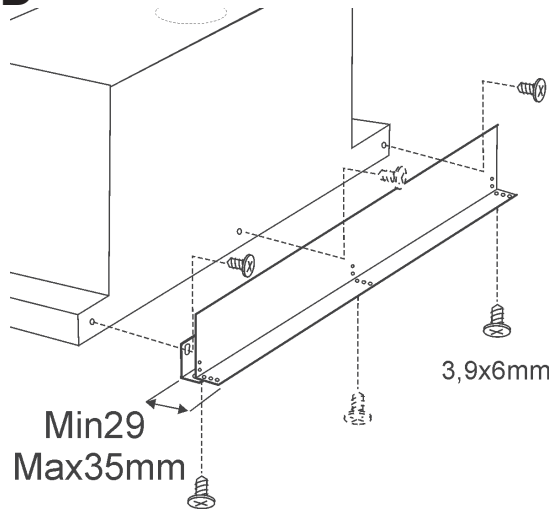


2

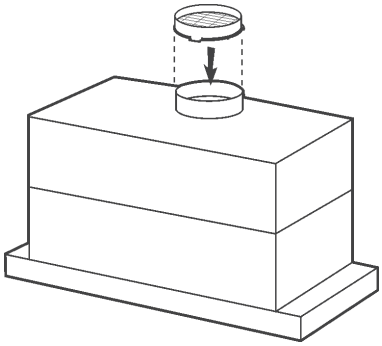

3

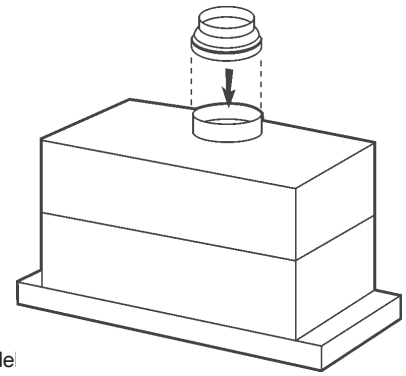

Solo per certi modelli
Only certain models
Nur für bestimmte Modelle
Seulement pour des modèles
Sólo en ciertos modelos
Apenas para determinados model
Alleen voor bepaalde modellen
**Тодко для опредеренньх модепей**
Pouze u některých modelů

## 4

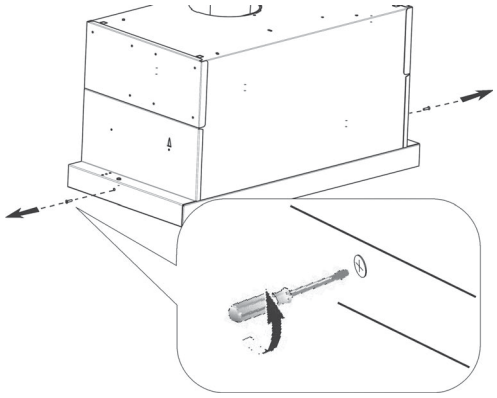

## 5

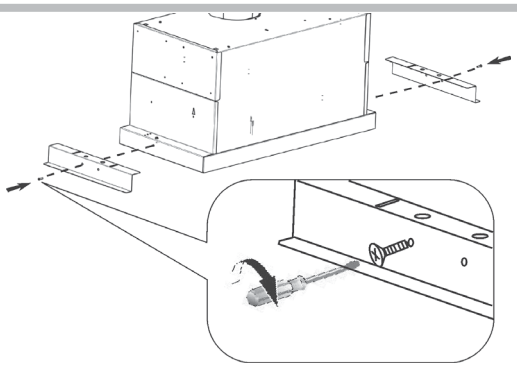

## 6

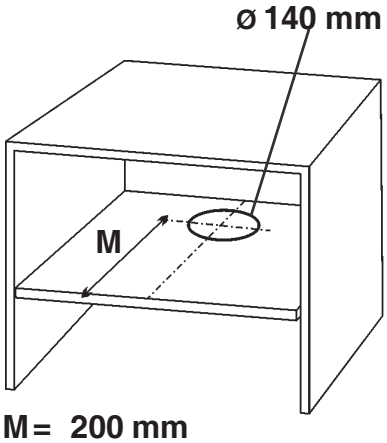


M = 200 mm

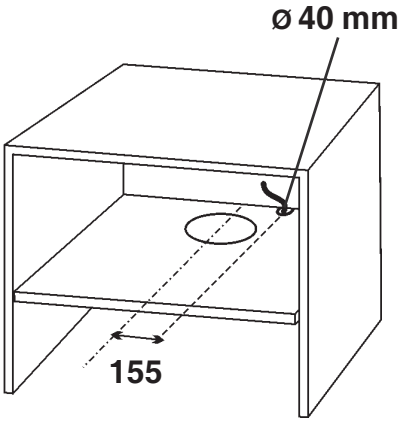


## 7

Fissaggio al pensile
Cabinet fixing
Befestigung an dem Schrank
Fixation à l'armoire
Fijación al mueble
Fixação ao armário
Bevestiging op de kast
**Крепление к шкафу**
Upevnění ke skříncě

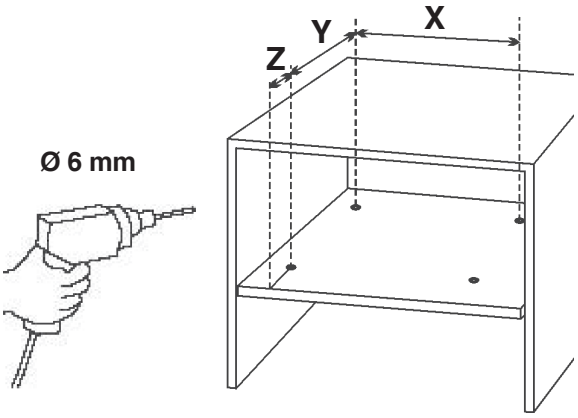


| X | Y | Z | |
|---|---|---|---|
| 462 | 234 | 23 | 600 mm |
| 762 | 234 | 23 | 900 mm |

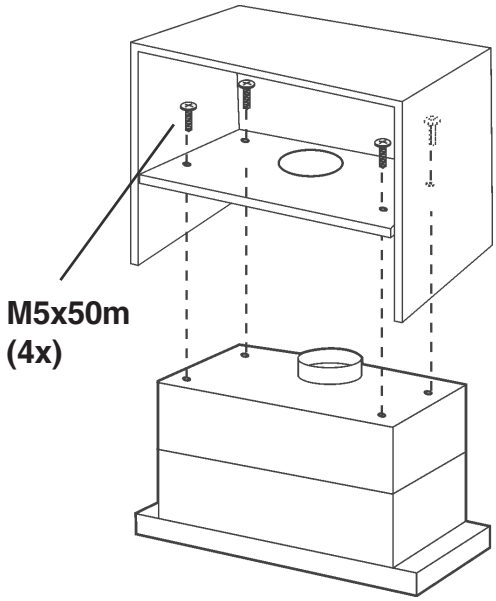

## 8

Fissaggio laterale
Fixing side
Befestigungsseite
Fixation latérale
Fijación lateral
Fixação lateral
Vaststelling side
**Боковые крепления**
Upevnění postranní

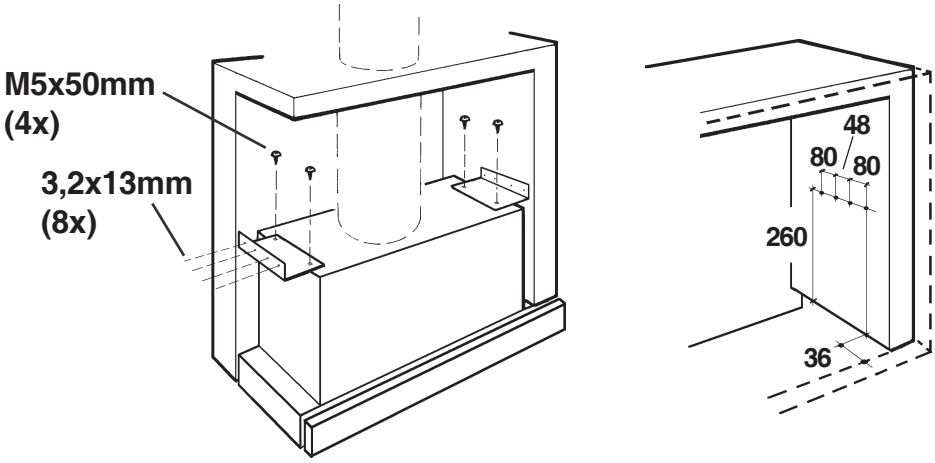


## 9

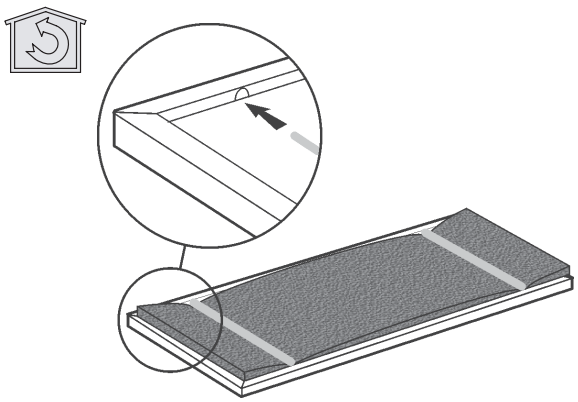

## 11

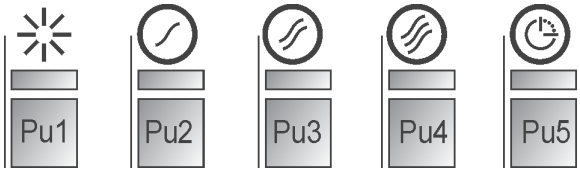


## 10

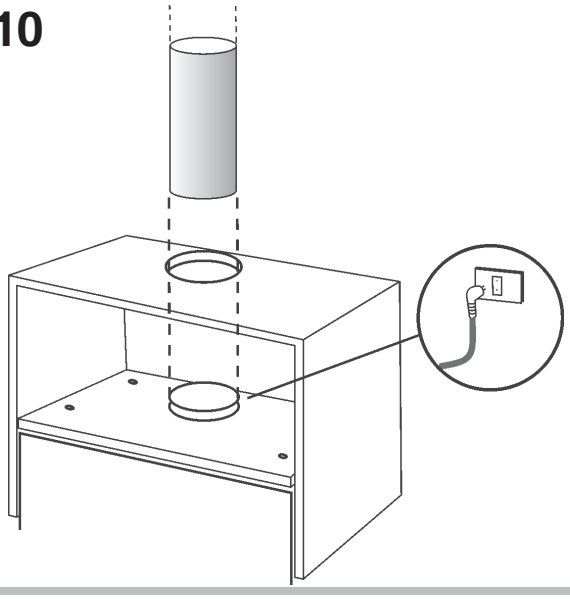

# Italiano

! **L'installazione va effettuata secondo queste istruzioni e da personale professionalmente qualificato.**

Utilizzare dei guanti nelle operazioni di installazione e di manutenzione.

Se il cavo di alimentazione è danneggiato, esso deve essere sostituito dal costruttore o dal suo servizio assistenza tecnica o comunque da una persona con qualifica similare, in modo da prevenire ogni rischio.

Attenzione: la mancata installazione delle viti o dispositivi di fissaggio in conformità con queste istruzioni può comportare rischi di natura elettrica.

ATTENZIONE: Per non danneggiare il Vs. prodotto, durante l'installazione utilizzare esclusivamente le viti in dotazione e nel modo corretto, come indicato nelle istruzioni a seguire.

Predisporre l'alimentazione elettrica (vedi foglio "Avvertenze").
Per le versioni aspiranti e con motore esterno, predisporre il condotto per l'evacuazione dell'aria (vedi foglio "Avvertenze").

## FILTRANTE O ASPIRANTE ?

La cappa puo' essere in versione aspirante o in versione filtrante.
Decidere sin dall'inizio il tipo di installazione.
Per una maggiore efficienza, consigliamo di installare la cappa in versione aspirante (se possibile).

**Versione aspirante.**

La cappa depura l'aria e la espelle all'esterno attraverso un condotto di scarico.

**Versione filtrante**

La cappa depura l'aria e la re-immette pulita nella stanza.

## COMANDI

- Se la cappa viene dimenticata accesa (luci e/o motore) dopo 10 ore in assenza di comandi da parte dell'utente, automaticamente viene riportata nella condizione di OFF con tutti i servizi spenti. Nelle cappe con tensione 120V/60Hz questa funzione non è attiva.
- Ogni volta che viene impostato un comando da tastiera o da radiocomando (opzionale), il Buzzer emette un "beep".
- In caso di interruzione di alimentazione elettrica durante il funzionamento della cappa, in caso di ripristino la cappa rimane nella condizione OFF, quindi il motore deve essere riattivato manualmente.

**Comandi di Fig. 11:**
**PU1:** ON/OFF Luci
**PU2:** ON/OFF Motore 1^vel
**PU3:** ON/OFF Motore 2^vel
**PU4:** ON/OFF Motore 3^vel
**PU5:** Timer

**Funzione timer 5':**
Premendo **PU5** si attiva la funzione **timer 5'**.
Il led inizia a lampeggiare per visualizzare tale funzione. Dopo cinque minuti di funzionamento il motore si spegne. Se si cambia velocità durante il timer attivo la funzione **NON** si disattiva. Per disattive la funzione premere per il tasto lampeggiante.

**Buzzer:** Ad ogni pressione del tasto il comando emette un "bip".

**Allarme filtri:**
Dopo 30 ore di funzionamento del motore si attiva l'allarme filtri antigrasso (tutti i led si accendono). L'allarme si attiva a motore spento e rimane visibile per 30". Per disattivare l'allarme premere uno dei tasti per 2" durante la visualizzazione dell'allarme. Dopo 120 ore di funzionamento del motore si attiva l'allarme filtri carbone (tutti i led lampeggiano). L'allarme si attiva a motore spento e rimane visibile per 30". Per disattivare l'allarme premere uno dei tasti per 2" durante la visualizzazione dell'allarme.

## MANUTENZIONE

! Prima di pulire o fare manutenzione togliere la tensione.

**Pulizia della cappa**
QUANDO PULIRE: pulire in rapporto all'uso, almeno ogni 2 mesi per evitare rischi di incendio.
PULIZIA ESTERNA: usare un panno inumidito con acqua tiepida e detersivo neutro (per le cappe verniciate); usare prodotti specifici per cappe in acciaio, rame o ottone.
PULIZIA INTERNA: usare un panno (o un pennello) imbevuto di alcool etilico denaturato.
COSA NON FARE: non usare prodotti abrasivi o corrosivi (esempio spugne metalliche, spazzole troppo dure, detergenti molto aggressivi, ecc.)

**Pulizia dei filtri antigrasso (F)**
QUANDO PULIRE: pulire in rapporto all'uso, almeno ogni 2 mesi per evitare rischi di incendio.
COME PULIRE I FILTRI: lavare con detersivo neutro a mano o in lavastoviglie. Nel caso di lavaggio in lavastoglie, un eventuale scolorimento non compromette in nessun modo la funzionalità dei filtri.

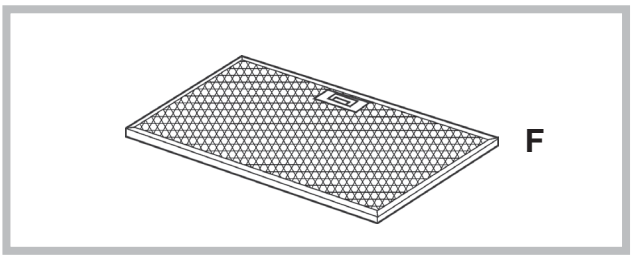


**Sostituzione del filtro carbone**
(Solo per la cappa filtrante)
QUANDO SOSTITUIRE: sostituire almeno ogni 6 mesi, in rapporto all'uso.
COME TOGLIERLO: rimuovere il filtro carbone togliendo prima i 2 fermafiltri M.

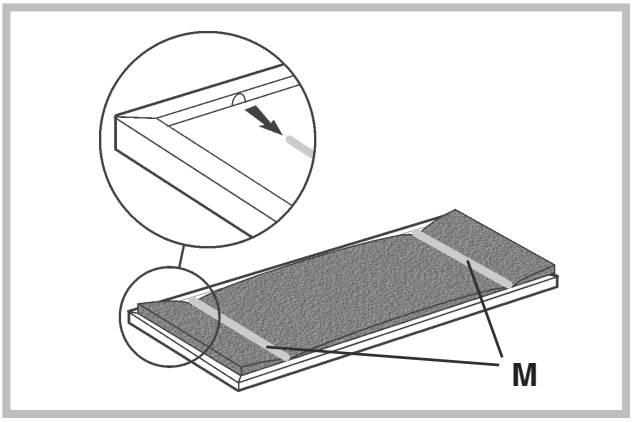


**Illuminazione**
Se la luce LED è danneggiata, deve essere sostituito dal costruttore o dal suo servizio assistenza o da persone similmente qualificate, al fine di evitare un pericolo.

## ANOMALIE DI FUNZIONAMENTO

Se qualcosa non sembra funzionare, prima di chiamare il Servizio Assistenza effettuare i seguenti semplici controlli:

• Se la cappa non funziona:
Verificare che:
- non c'è interruzione di corrente.
- è stata selezionata una velocità.

• Se la cappa ha un rendimento scarso:
Verificare che:
- La velocità motore selezionata è sufficiente per la quantità di fumo e di vapori liberata.
- La cucina è sufficientemente areata per permettere una presa d'aria.
- Il filtro carbone non è consumato (cappa in versione filtrante).

• Se la cappa si è spenta nel corso del normale funzionamento:
Verificare che:
- non c'è interruzione di corrente.
- il dispositivo di interruzione omnipolare non è scattato.

Componenti non in dotazione con il prodotto

# English

**! The appliance must be installed by a qualified person in compliance with the instructions provided.**

Wear gloves when carrying out installation and maintenance operations.

If the supply cord is damaged, it must be replaced by the manufacturer, its service agent or similarly qualified persons in order to avoid a hazard.

Warning: Failure to install the screws or fixing device in accordance with these instructions may result in electrical hazards.

IMPORTANT: So as not to damage your product, during installation USE ONLY THE SCREWS PROVIDED. Make sure these are used as shown in the following instructions.

Prepare the power supply (see “Warning” sheet).
For the ducting version and version with an external motor, prepare the pipe for air evacuation (see “Warnings” sheet).

## FILTERING OR DUCTING VERSION ?

The hood may be in filtering or in ducting version. Decide from the outset which type is to be installed.
For better efficiency, we recommend installing the hood in the ducting version (if possible).

**Ducting version**

The hood purifies the air and evacuates it to the outside through an exhaust duct.

**Filtering version**

The hood purifies the air and recycles the clean air back into the room.

## CONTROLS

- If the hood is left on (lights and/or motor), after 10 hours in the absence of commands from the user, it will automatically switch to OFF condition with all services switched off. In hoods with voltage 120V/60Hz this function is not active.
- The Buzzer emits a “beep” each time that a command is set from the keyboard or remote control (optional).
- In the event of interruption of power during the hood, if you restore the hood in the OFF state, then the engine must be reactivate manually.

**Controls of Fig. 11:**
**PU1:** ON/OFF Lights
**PU2:** ON/OFF Motor 1st speed
**PU3:** ON/OFF Motor 2nd speed
**PU4:** ON/OFF Motor 3rd speed
**PU5:** Timer

**5’ timer function:**
Pressing **PU5** the **5’ timer** function is activated. The LED starts blinking to display this function. After five minutes of operation the motor is turned off. If you change the speed while the timer is running, the function is **NOT** deactivated. To deactivate the function, press the blinking key.

**Buzzer:** Each time the key is pressed, a beep is sounded.

**Filter alarm:**
After 30 hours of motor operation, the grease filter alarm is activated (all the LEDs come on). The alarm is activated when the motor is off and remains displayed for 30". To deactivate the alarm, press one of the keys for 2" during alarm display. After 120 hours of motor operation, the charcoal filter alarm is activated (all the LEDs blink). The alarm is activated when the motor is off and remains displayed for 30". To deactivate the alarm, press one of the keys for 2" during alarm display.

## MAINTENANCE

**!** Before cleaning or maintenance cut the power.

**Cleaning the hood**
WHEN TO CLEAN IT: clean in relation to use, at least every 2 months to prevent the risk of fire.
EXTERNAL CLEANING: use a cloth moistened in lukewarm water and neutral detergent (for painted hoods); use specific products for steel, copper or brass hoods.
INTERNAL CLEANING: use a cloth (or brush) soaked in denatured ethyl alcohol.
WHAT NOT TO DO: do not use abrasive or corrosive products (e.g. metal sponges, brushes, too hard brushes, very aggressive detergents, etc.)

**Cleaning the grease filters (F)**
WHEN TO CLEAN IT: clean in relation to use, at least every 2 months to prevent the risk of fire.
HOW TO CLEAN THE FILTERS: hand wash or in the dishwasher using a neutral detergent. If washing in the dishwasher, possible discoloration of the filters does not in any way compromise their functioning.

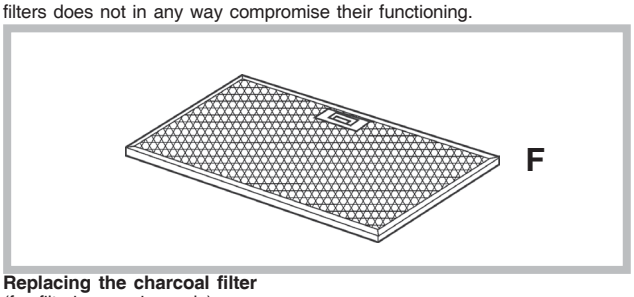


**Replacing the charcoal filter**
(for filtering version only)
WHEN TO REPLACE IT: replace in relation to use, at least every 6 months.
HOW TO REMOVE IT: Remove the 2 filter clips (M) and then remove the charcoal filter.

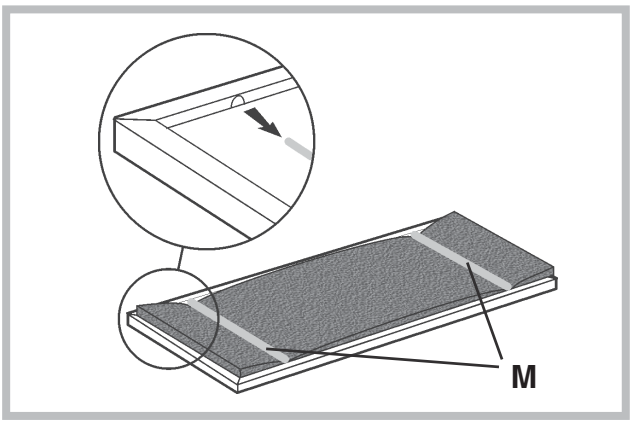


**Lighting**
If the light spot is damaged, it must be replaced only by the manufacturer, its service agent or similarly qualified persons in order to avoid a hazard.

## MALFUNCTIONS

If something appears not to be working properly, do the following simple checks before calling Technical Service:

- If the hood is not working:

Check that:
- The power has not been disconnected.
- A speed has been selected.

- If the hood performs inefficiently:

Check that:
- The motor speed selected is sufficient for the amount of smoke and vapours released.
- The kitchen is sufficiently ventilated to allow air intake.
- The charcoal filter is not worn (hood in filtering version).

- If the hood has turned off during normal functioning:

Check that:
- The power has not been disconnected.
- the omnipolar disconnection device has not tripped.

Components not provided with the product

# Deutsch

**! Die Installation ist gemäß den vorliegenden Anweisungen und von Fachpersonal durchzuführen.**

⚠ Bei Installations- und Wartungsarbeiten Handschuhe tragen.

Ist das Versorgungskabel beschädigt, ist es vom Hersteller oder dessen technischen Kundendienst oder von einer ähnlichen Fachkraft zu ersetzen, um jedem Risiko vorzubeugen.

Warnung: Die Nichtbeachtung der Schrauben oder Fixiervorrichtung in Übereinstimmung mit diesen Anweisungen nicht installieren kann zu elektrischen Gefährdungen führen.

ACHTUNG: Während der Installation AUSSCHLIESSLICH DIE MITGELIEFERTEN SCHRAUBEN VERWENDEN und dabei in der korrekten Weise vorgehen, wie in den zu befolgenden Anweisungen beschrieben, um eine Beschädigung Ihres Produkts zu vermeiden.

Bereiten Sie die Stromversorgung (siehe Blatt “Hinweis”).
Für Abluftversion und Version mit externem motor, bereiten Sie das Rohr für die Luftabführung (siehe Blatt “Hinweis”).

## UMLUFT-ODER ABLUFTVERSION?

Die Abzugshaube kann als Abluft- oder Umluftversion installiert werden. Entscheiden Sie vor der Installation, welche Version Sie wünschen (Umluft- oder Abluftversion).
Zur Verbesserung der Effizienz raten wir, die Haube (sofern möglich) als Abluftversion zu installieren.

**Abluftversion**

Die Dunstabzugshaube reinigt die Luft und gibt sie über eine Abluftleitung nach außen ab.

**Umluftversion**

Die Dunstabzugshaube reinigt die Luft und leitet sie sauber wieder in den Raum zurück.

## BEDIENELEMENTE

- Wenn die Dunstabzugshaube eingeschaltet bleibt (Licht bzw. Motor), wird diese nach 10 Stunden fehlender Anweisungen seitens des Benutzers automatisch in den OFF-Modus versetzt und alle Funktionen deaktiviert. In Hauben mit Spannung 120V/60Hz ist diese Funktion nicht aktiv.
- Jedes Mal, wenn ein Befehl mithilfe der Tastatur oder Fernbedienung (optional) gegeben wird, ertönt ein Tonsignal - „Beep”.
- Wenn während der Betriebsdauer der Dunstabzugshaube eine Unterbrechung der Stromversorgung eintritt, schaltet die Dunstabzugshaube sich automatisch aus und die Taste geht in die OFF-Position über. Der Motor ist somit von Hand erneut zu betätigen.

**Bedienelemente auf Abb. 11:**
**PU1:** ON/OFF Lichter
**PU2:** ON/OFF Motor 1. Geschw.
**PU3:** ON/OFF Motor 2. Geschw.
**PU4:** ON/OFF Motor 3. Geschw.
**PU5:** Timer

**5' Timer-Funktion:**
Drücken **PU5** den **5' Timer-Funktion** aktiviert.
Die LED-Anzeige beginnt zu blinken, um diese Funktion anzuzeigen.
Nach fünf Betriebsminuten schaltet sich der Motor aus. Wenn die Geschwindigkeitsstufe bei aktiviertem Timer gewechselt wird, wird der Timer **NICHT** deaktiviert.
Um die Funktion zu deaktivieren, ist auf die blinkende Taste zu drücken.

**Buzzer:**
Bei jeder Betätigung der Taste erzeugt die Steuerung einen "Beep"-Ton.

**Alarme der Filter:**
Nach 30 Betriebsstunden des Motors wird der Alarm für die Fettfilter aktiviert (alle LED-Anzeige schalten sich ein).
Der Alarm wird bei ausgeschaltetem Motor aktiviert und bleibt 30" lang sichtbar. Zur Deaktivierung des Alarms ist eine der Tasten 2" lang zu betätigen, während der Alarm angezeigt wird.
Nach 120 Betriebsstunden des Motors wird der Alarm für den Kohlefilter aktiviert (alle LED-Anzeige blinken).
Der Alarm wird bei ausgeschaltetem Motor aktiviert und bleibt 30" lang sichtbar.
Zur Deaktivierung des Alarms ist eine der Tasten 2" lang zu betätigen, während der Alarm angezeigt wird.

## WARTUNG

**!** Vor dem Reinigen oder Warten die Spannungszufuhr ausschalten.

**Reinigung der Abzugshaube**
WIE OFT: Reinigen Sie in Bezug auf die Nutzung, mindestens alle 2 Monate, um die Brandgefahr zu vermeiden.
AUSSENREINIGUNG: Für die äußere Reinigung (von lackierten Geräten) ein mit lauwarmem Wasser und neutralem Reiniger angefeuchtetes Tuch verwenden; für Edelstahl-, Kupfer- oder Messinghauben Spezialprodukte verwenden.
INNENREINIGUNG: Für die innere Reinigung des Geräts einen mit denaturiertem Äthylalkohol getränkten Lappen (oder Pinsel) verwenden.
WAS NICHT GETAN WERDEN DARF: Keine scheuernden oder korrosiven Produkte (zum Beispiel Metallschwämme, zu harte Bürsten, aggressive Reinigungsmittel usw.) verwenden.

**Reinigung der Fettfilter (F)**
WIE OFT: Reinigen Sie in Bezug auf die Nutzung, mindestens alle 2 Monate, um die Brandgefahr zu vermeiden.
REINIGEN DER FILTER: Die Filter mit einem neutralen Reinigungsmittel mit der Hand oder in der Geschirrspülmaschine waschen. Beim Waschen in der Geschirrspülmaschine wird die Funktionstüchtigkeit der Filter nicht beeinträchtigt, wenn diese evtl. etwas ausbleichen.

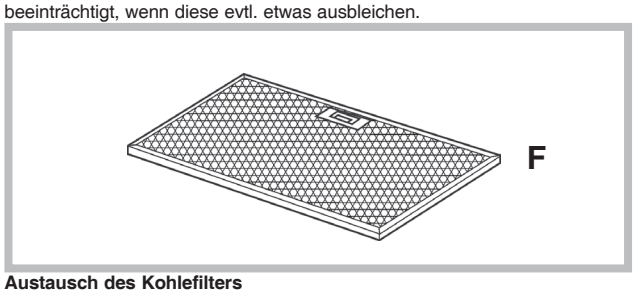


**Austausch des Kohlefilters**
(Nur bei Umlufthauben)
WIE OFT MUSS ER AUSGETAUSCHT WERDEN: ersetzt mindestens alle 6 Monate, je nach Gebrauch.
WIE WIRD ER ENTFERNT: Den Kohlefilter entfernen, wobei erst die 2 Haltefilter M entfernt werden.

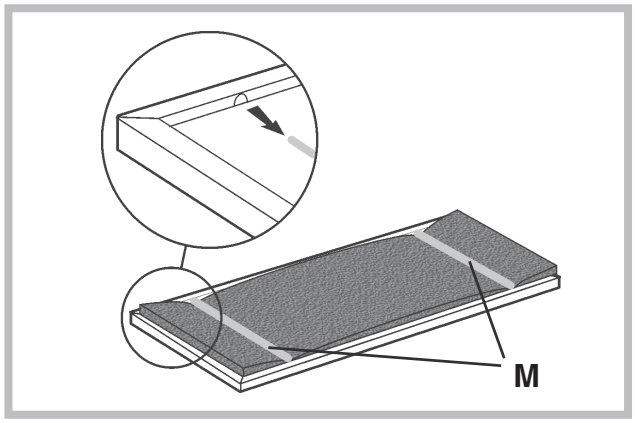


**Beleuchtung**
Wenn das LED-Licht beschädigt ist, sollte es durch den Hersteller, einen autorisierten technischen Dienst oder eine Person mit ähnlichen Qualifikationen
ausgetauscht werden, was die Vorbeugung jeglicher Art von Gefahren ermöglicht.

## BETRIEBSSTÖRUNGEN

Wenn etwas nicht zu funktionieren scheint, folgende Kontrollen durchführen, bevor der Kundendienst gerufen wird:

- Wenn die Abzugshaube nicht funktioniert:

Prüfen, ob:
- ein Stromausfall vorliegt.
- eine Geschwindigkeit gewählt wurde.

- Wenn die Leistung der Abzugshaube mangelhaft ist:

Prüfen, ob:
- die gewählte Motorgeschwindigkeit für die freigesetzte Menge an Rauch und Dämpfen ausreicht.
- die Küche ausreichend belüftet ist, um eine Luftansaugung zuzulassen.
- der Kohlefilter verbraucht ist (bei Umluftversion).

- Wenn sich die Haube im Laufe des normalen Betriebs selbst ausgeschaltet hat.

Prüfen, ob:
- ein Stromausfall vorliegt.
- die allpolige Trennvorrichtung ausgelöst wurde.

Teile, die nicht zum Lieferumfang des Produkts gehören

# Français

**! L'installation doit être effectuée par un professionnel du secteur conformément aux instructions du fabricant.**

Faire usage de gants lors des opérations d'installation et d'entretien.

Si le câble d'alimentation est endommagé, il doit être remplacé par le constructeur ou son service d'assistance technique, ou toutefois par une personne adéquatement qualifiée, afin d'éviter tout danger.

Avertissement: Si vous n'installez pas les vis ou dispositifs de fixation conformément à ces instructions cela pourrait engendrer des risques électriques.

ATTENTION : Pour ne pas détériorer le produit, pendant l'installation, N'UTILISER QUE LES VIS FOURNIES EN EQUIPEMENT et correctement, comme indiqué dans les consignes à suivre.

Préparer l'alimentation (voir "Avertissements" feuille).
Pour la version aspirante et avec moteur extérieure, préparer le tuyau d'évacuation d'air (voir la fiche «Avertissements»).

## FILTRANTE OU ASPIRANTE?

La hotte peut être installée en version aspirante ou en version filtrante.
Le type d'installation doit être choisi d'emblée.
Pour une plus grande efficacité, il est recommandé, dans la mesure du possible, d'installer la hotte en version aspirante.

**Version aspirante**

La hotte filtre l'air et l'expulse à l'extérieur à travers le tuyau d'évacuation.

**Version filtrante**

La hotte filtre l'air et l'expulse à l'intérieur de la pièce.

## COMMANDES

- Si la hotte est laissée mise en marche (éclairage et/ou moteur), après 10 heures de fonctionnement, en cas d'absence d'autres commandes par l'utilisateur, elle passera automatiquement en mode OFF, tous les voyants étant désactivées. Dans les hottes avec tension 120V/60Hz cette fonction n'est pas active.
- Chaque fois qu'une commande est donnée au clavier ou depuis la télécommande (option), une sonnerie émet un signal sonore « bip ».
- Si pendant la marche de la hotte une coupure d'alimentation électrique se produit, la hotte se met automatiquement hors circuit, et sa touche passe en position OFF. Il faut donc remettre le moteur en marche en mode manuel.

**Commandes de la Fig. 11:**
**PU1:** ON/OFF Lumières
**PU2:** ON/OFF Moteur 1ère vit.
**PU3:** ON/OFF Moteur 2ème vit.
**PU4:** ON/OFF Moteur 3ème vit.
**PU5:** Timer
**Fonction timer 5':**
En appuyant sur **PU5**, la fonction **timer 5'** est activée.
Le voyant se met à clignoter pour visualiser cette fonction.
Au bout de cinq minutes de fonctionnement, le moteur s'arrête. Si la vitesse est modifiée alors que le timer est actif, la fonction **N'EST PAS** désactivée. Pour désactiver la fonction, appuyer sur la touche clignotante.
**Avertisseur sonore:**
À chaque pression sur la touche, la commande émet un "bip".
**Alarme filtres:**
Au bout de 30 heures de fonctionnement du moteur, l'alarme filtres anti-graisse se déclanche (tous les voyants s'allument). L'alarme se déclenche quand le moteur est éteint et reste visible pendant 30".
Pour désactiver, l'alarme appuyer sur une des touches pendant 2" pendant la visualisation de l'alarme.
Au bout de 120 heures de fonctionnement du moteur, l'alarme filtres charbon se déclenche (tous les voyants s'allument). L'alarme se déclenche quand le moteur est éteint et reste visible pendant 30".
Pour désactiver, l'alarme appuyer sur une des touches pendant 2" pendant la visualisation de l'alarme.

## ENTRETIEN

**!** Avant de procéder au nettoyage ou à une opération d'entretien, couper l'alimentation électrique.

**Nettoyage de la hotte**
QUAND NETTOYER LA HOTTE? la nettoyer par rapport à l'utilisation, au moins une fois tous les 2 mois pour prévenir le risque d'incendie.
NETTOYAGE EXTERNE: utiliser un chiffon humidifié à l'eau tiède et un détergent neutre (pour les hottes peintes); utiliser un produit spécial pour hottes en acier, cuivre ou laiton.
NETTOYAGE INTERNE: utiliser un chiffon (ou un pinceau) imbibé d'alcool éthylique dénaturé.
À ÉVITER: ne pas utiliser de produits abrasifs ou corrosifs (par exemple éponges métalliques, brosses trop dures, détergents très agressifs, etc.).

**Nettoyage des filtres à graisse (F)**
QUAND NETTOYER LES FILTRES? les nettoyer par rapport à l'utilisation, au moins une fois tous les 2 mois pour prévenir le risque d'incendie.
NETTOYAGE DES FILTRES: laver les filtres avec un détergent neutre à la main ou au lave-vaisselle. En cas de lavage au lave-vaisselle, une éventuelle décoloration ne compromet en aucun cas l'efficacité des filtres.

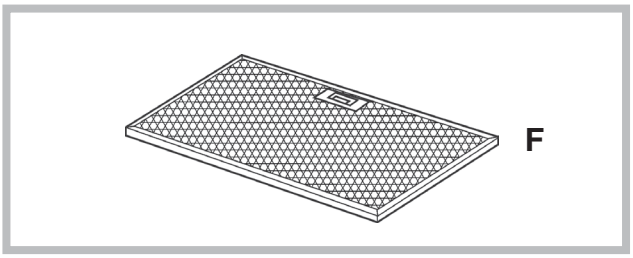


**Remplacement du filtre à charbon**
(uniquement pour la hotte filtrante)
QUAND CHANGER LE FILTRE? le changer par rapport à l'utilisation, au moins tous les 6 mois.
DÉMONTAGE DU FILTRE: Retirer le filtre à charbon et retirant préalablement les 2 fixations M.

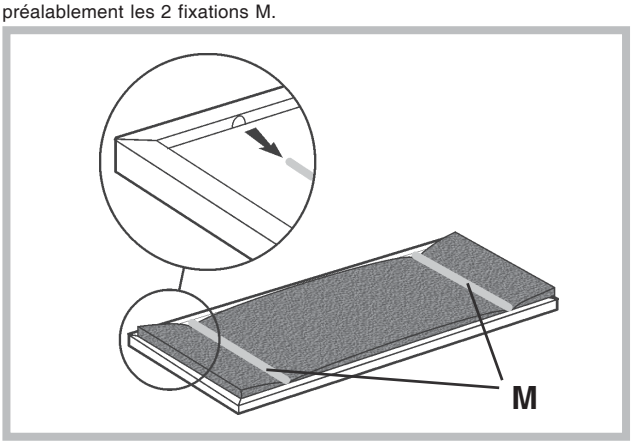


**Eclairage**
Si l'éclairage DEL est endommagé, il doit être remplacé par le fabricant, un service technique agrémenté ou une personne ayant des qualifications professionnelles semblables, pour prévenir tout genre de risque chez l'utilisateur.

## ANOMALIES DE FONCTIONNEMENT

En cas d'anomalie de fonctionnement, avant de faire appel au service d'assistance, effectuer les contrôles suivants:

- Si la hotte ne fonctionne pas:

S'assurer:
- de l'absence de coupure de courant.
- qu'une vitesse a été sélectionnée.

- Si la hotte a un faible rendement:

S'assurer:
- que la vitesse du moteur sélectionnée est suffisante pour la quantité de fumée et de vapeurs libérées.
- que la cuisine est insuffisamment aérée pour assurer une prise d'air.
- que le filtre à charbon n'est pas usé (hotte en version filtrante).

- Si la hotte s'éteint durant son fonctionnement normal:

S'assurer:
- de l'absence de coupure de courant.
- que le dispositif d'interruption omnipolaire ne s'est pas déclenché.

Éléments non fournis avec la hotte

# Español

! La instalación se debe realizar siguiendo estas instrucciones y por personal profesionalmente calificado.

⚠ Utilice guantes durante las operaciones de instalación y mantenimiento.

Si el cable de alimentación está dañado, debe ser sustituido por el mismo fabricante o por el servicio de asistencia técnica, o de todos modos por una persona que posea una cualificación similar, de modo de prevenir cualquier tipo de riesgo.

Advertencia: Si no se instalan los tornillos o dispositivos de fijación de acuerdo con estas instrucciones puede resultar en riesgos eléctricos.

ATENCION: Para no dañar el producto, durante la instalación UTILIZAR EXCLU-SIVAMENTE LOS TORNILLOS QUE SE ENTREGAN CON EL MISMO, procediendo en base a las siguientes instrucciones.

Prepare la fuente de alimentación (consulte la sección “Advertencia”).
Para los modelos aspiradora y con motor externo, preparar la tubería para la evacuación de aire (véase “Advertencia”).

## ¿FILTRANTE O ASPIRADORA?

La campana puede instalarse en versión aspiradora o filtrante. Decida desde el principio el tipo de instalación). Para mejorar las prestaciones, aconsejamos instalar la campana en la versión aspiradora (si es posible).

**Versión aspiradora**

La campana depura el aire y lo expulsa hacia fuera a través de un conducto de extracción.

**Versión filtrante**

La campana depura el aire y vuelve a introducir el aire limpio en la habitación.

## MANDOS

- Si el extractor está encendido (luces y/o motor), después de 10 horas de inactividad por parte del usuario, se activará automáticamente el modo OFF y todas las funciones se desactivarán. En campanas con 120V/60Hz Tensión esta función no está activa.
- Cada vez que se envíe un comando desde el teclado o mando (opcional), se emitirá un sonido de pitido “beep”.
- Si durante la operación del extractor se interrumpe la alimentación, éste se apagará automáticamente y el botón pasará a la posición OFF. En este caso, es necesario iniciar el motor manualmente.

**Mandos de la Fig. 11:**
**PU1:** ON/OFF Luces
**PU2**: ON/OFF Motor 1ra vel.
**PU3:** ON/OFF Motor 2da vel.
**PU4:** ON/OFF Motor 3ra vel.
**PU5:** Timer
**Función timer 5':**
Pulsando **PU5** se activa la función timer 5'.
El led comienza a parpadear para visualizar dicha función.
Después de cinco minutos de funcionamiento, el motor se apaga. Si se cambia la velocidad durante la activación del timer, la función **NO** se desactiva. Para desactivar la función hay que pulsar la tecla intermitente.
**Zumbador:**
Cada vez que se presiona la tecla, el mando emite un sonido de "bip".
**Alarmas de los filtros:**
Después de 30 horas de funcionamiento del motor., se activa la alarma de los filtros antigrasa (todos los leds se encienden). La alarma se activa con el motor apagado y permanece visible por 30". Para desactivar la alarma, hay que pulsar por 2" una de las teclas durante la visualización de la alarma.
Después de 120 horas de funcionamiento del motor., se activa la alarma de los filtros de carbón (todos los leds parpadean). La alarma se activa con el motor apagado y permanece visible por 30".
Para desactivar la alarma, hay que pulsar por 2" una de las teclas durante la visualización de la alarma.

## MANTENIMIENTO

**!** Desconecte la tensión antes de efectuar operaciones de limpieza o mantenimiento.

**Limpieza de la campana**
CUÁNDO LIMPIAR: limpiar en relación con el uso, por lo menos cada 2 meses para evitar el riesgo de incendio.
LIMPIEZA EXTERNA: utilice un paño humedecido con agua tibia y detergente neutro (para las campanas pintadas); utilice productos específicos para campanas de acero, cobre o latón.
LIMPIEZA INTERNA: utilice un paño (o un pincel) humedecido con alcohol etílico desnaturalizado.
LO QUE NO DEBE HACER: no utilice productos abrasivos o corrosivos (por ejemplo, esponjas de metal, cepillos demasiado duros, detergentes muy agresivos, etc.

**Limpieza de los filtros antigrasa (F)**
CUÁNDO LIMPIAR: limpiar en relación con el uso, por lo menos cada 2 meses para evitar el riesgo de incendio.
CÓMO LIMPIAR LOS FILTROS: lave con detergente neutro a mano o en una lavavajillas. En caso de lavado en lavavajillas, la eventual decoloración de los filtros no afectara de ningún modo su funcionamiento.

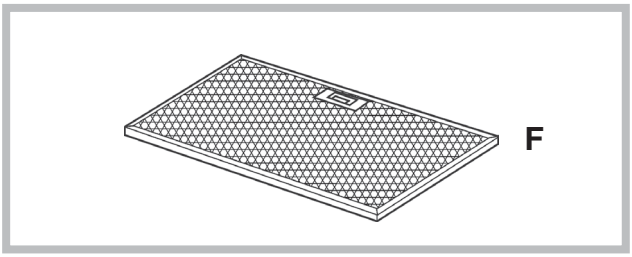


**Sustitución del filtro de carbón**
(Sólo para la campana filtrante)
CUÁNDO SUSTITUIR: reemplazado por lo menos cada 6 meses dependiendo del uso.
CÓMO QUITARLO: remueva el filtro de carbón quitando primero las 2 piezas que sujetan el filtro M.

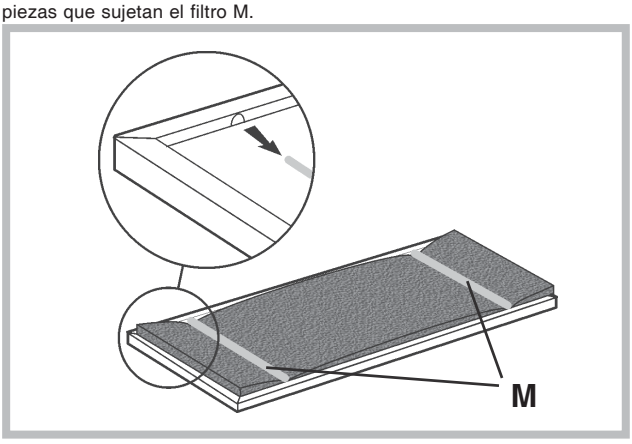


**Iluminación**
Si el led está dañado, debe ser repuesto por el fabricante, un servicio técnico autorizado o técnico autorizado para minimizar todo tipo de riesgo.

## ANOMALÍAS DE FUNCIONAMIENTO

Si alguna pieza parece no funcionar, realice los siguientes controles antes de llamar al Servicio de Asistencia:

- Si la campana no funciona:

Compruebe que:
- no haya interrupciones de corriente.
- se haya seleccionado una velocidad.

- Si la campana presenta un rendimiento escaso:

Compruebe que:
- La velocidad del motor seleccionada es suficiente para la cantidad de humo y vapores emitida.
- La cocina está suficientemente ventilada para permitir una toma de aire.
- el filtro de carbón no está gastado (campana en versión filtrante).

- Si la campana se ha apagado durante el funcionamiento normal:

Compruebe que:
- no haya interrupciones de corriente.
- el dispositivo de interrupción omnipolar no se ha disparado.

Componentes no suministrados con el producto

# Português

**! A instalação deve ser realizada segundo estas instruções e por pessoal profissional qualificado.**

⚠ Utilizar luvas nas operações de instalação e manutenção.

Se o cabo de alimentação estiver danificado, deverá ser substituído pelo fabricante ou pelo seu serviço de assistência técnica ou, pelo menos, por uma pessoa com uma qualificação semelhante, de forma a prevenir quaisquer riscos.

Aviso: Se não instalar os parafusos ou dispositivo de fixação de acordo com essas instruções pode resultar em riscos de danos elétricos.

ATENÇÃO: Para não causar danos ao seu aparelho durante a montagem, UTILIZE EXCLUSIVAMENTE OS PARAFUSOS QUE SÃO FORNECIDOS, colocando-os correctamente e respeitando as instruções que damos de seguida.

Prepare a fonte de alimentação (consulte a folha “Advertências”).
Para modelos aspirantes e com motor externo, preparar o tubo de evacuação do ar (ver folha “Advertências”).

## FILTRANTE OU ASPIRANTE ?

O exaustor pode ser na versão filtrante ou na versão aspirante. Decidir desde o início o tipo de instalação.
Para uma maior eficiência, aconselhamos a instalação do exaustor na versão aspirante (se possível).

**Versão aspirante**

O exaustor limpa o ar e expulsa-o para o exterior através de uma condutas de exaustão.

**Versão filtrante**

O exaustor limpa o ar que volta a entrar limpo no local.

## COMANDOS

- Se o exaustor/coifa permanece ligado (à rede de luz ou/ ao motor) , após 10 horas na ausência do usuário, ele/a é automaticamente configurado para o modo OFF, todas as funções ficam desativadas. Em exaustores com 120V/ 60Hz tensão esta função não está ativa.
- Cada vez que o comando é emitido através do teclado ou controle remoto (opcional), o alarme dispara “bip“.
- Se, durante o funcionamento da coifa há uma interrupção no fornecimento de energia elétrica , o exaustor se desliga automaticamente e o botão vai para a posição OFF. É , necessário então, de re-iniciar/resetar o funcionamento do motor manualmente.

**Comandos do Fig. 11**:
**PU1:** ON/OFF Luzes
**PU2:** ON/OFF Motor 3^vel
**PU3:** ON/OFF Motor 2^vel
**PU4:** ON/OFF Motor 3^vel
**PU5:** Timer

**Função timer 5':**
Ao pressionar **PU5** activa-se a função timer 5'.
O led começa a piscar para indicar esta função.
Após cinco minutos de funcionamento o motor desliga. Ao mudar a velocidade enquanto o timer estiver activo a função **NÃO** desactiva-se.
Para desactivar a função premir a com sinal luminoso intermitente.

**Buzzer:**
A cada pressão da tecla o comando emite um "bip".

**Alarmes filtros:**
Após 30 horas de funcionamento do motor activa-se o alarme dos filtros anti-gordura (todos os leds acendem). O alarme activa-se com o motor desligado e permanece visível durante 30". Para desactivar o alarme pressionar uma das teclas por 2" durante a visualização do alarme.
Após 120 horas de funcionamento do motor activa-se o alarme dos filtros anti-gordura (todos os leds acendem). O alarme activa-se com o motor desligado e permanece visível durante 30".
Para desactivar o alarme pressionar uma das teclas por 2" durante a visualização do alarme.

## MANUTENÇÃO

**!** Ates de limpar ou efectuar a manutenção desligar a tensáo.

**Limpeza do exaustor**
QUANDO EFECTUAR A LIMPEZA: limpar em relação ao uso, pelo menos a cada dois meses para evitar o risco de incêndio.
LIMPEZA EXTERNA: usar um pano humedecido previamente numa solução de água morna e detergente neutro (para exaustores pintados); Utilizar produtos específicos para exaustores em aço, cobre ou latão.
LIMPEZA INTERNA: usar um pano (ou um pincel) embebido em álcool etílico desnaturado.
O QUE NÃO FAZER: não utilizar produtos abrasivos ou corrosivos (tais como esponjas metálicas, escovas demasiado duras, detergentes muito agressivos, etc.)

**Limpeza dos filtros antigordura (F)**
QUANDO EFECTUAR A LIMPEZA: limpar em relação ao uso, pelo menos a cada dois meses para evitar o risco de incêndio.
COMO LIMPAR OS FILTROS: lavar com detergente neutro à mão ou na maquina de lavar loiça. Caso a lavagem seja efectuada na máquina de lavar loiça, uma eventual perda de cor não compromete de forma alguma o funcionamento dos filtros.

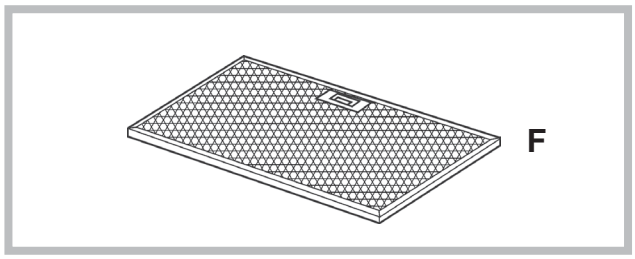


**Substituição do filtro de carvão**
(Somente para o exaustor filtrante)
QUANDO SUBSTITUIR: substituídos pelo menos a cada 6 meses dependendo do uso.
COMO RETIRAR: retirar o filtro ao carvão retirando primeiro os 2 retentores de filtros M.

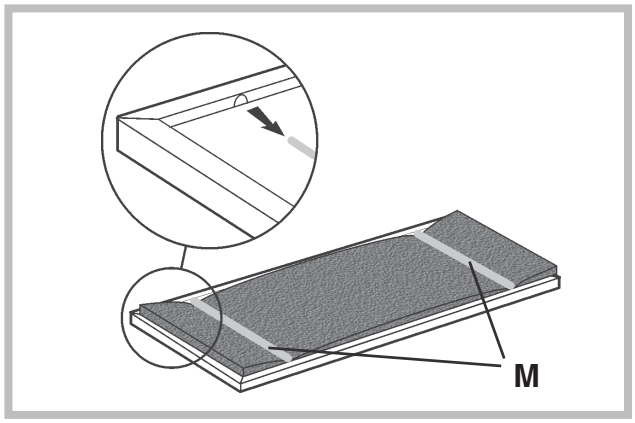


**Iluminação**
Se a luz do LED estiver danificada, ela deve ser substituída pelo fabricante, técnico de serviço autorizado ou por uma pessoa com qualificações semelhantes , o que impedirá qualquer tipo de ameaça ao produto.

## ANOMALIAS DE FUNCIONAMENTO

Se algo parece não funcionar, antes de contactar o Serviço de Assistência efectuar seguintes controlos simples:

- Se o exaustor não funcionar:

Verificar que:
- não há interrupção de corrente.
- foi seleccionada uma velocidade.

- Se o exaustor tiver uma performance fraca:

Verificar que:
- A velocidade do motor seleccionada é suficiente para a quantidade de fumo e vapores libertada.
- O fogão é suficientemente arejado para permitir uma tomada de ar.
- O filtro de carvão não está gasto (exaustor em versão filtrante).

- Se o exaustor desligar durante o funcionamento normal:

Verificar que:
- não há interrupção de corrente.
- o dispositivo de corte omnipolar não disparou.

Componentes não fornecidas com o produto

# Nederlands

**! De installatie moet worden uitgevoerd door een bevoegde installateur en volgens de instructies van de fabrikant.**

⚠ Gebruik altijd handschoenen tijdens alle installatie- en onderhoudswerkzaamheden.

Als de voedingskabel beschadigd is, moet deze door de fabrikant of de technische assistentie of door een persoon met soortgelijke kwalificatie worden vervangen om elk risico te vermijden.

Waarschuwing: Als u de schroeven of bevestiging apparaat te installeren in overeenstemming met deze instructies kan leiden tot elektrische gevaren.

LET OP: om uw product niet te beschadigen, dienen tijdens de installatie UITSLUITEND DE BIJGELEVERDE SCHROEVEN te worden gebruikt, en wel op de juiste manier, zoals aangegeven in de volgende instructies.

Bereid de voeding (zie blad “Opgelet”).
Voor Afvoer afzuigkap en Versie met externe motor, de voorbereiding van de pijp voor de luchtafvoer (zie blad “Opgelet”).

## AFVOER OF RECIRCULATIE?

De afzuigkap is beschikbaar in verschillende afvoer of recirculatie uitvoeringen. Beslis op voorhand welke installatie u verkiest (afvoer of recirculatie). Voor een grotere doeltreffendheid, is het raadzaam de aanzuigende kap te installeren (indien mogelijk). Voor het beste rendement, is het raadzaam (indien mogelijk) een afvoer afzuigkap te installeren.

**Afvoer afzuigkap**

De kap filtert de afgezogen lucht en voert die af door een afvoerbuis.

**Recirculatie afzuigkap**

De kap filtert en recirculeert de gezuiverde lucht in de binnenruimte.

## BEDIENINGSELEMENTEN

- Als de afzuigkap ingeschakeld blijft (licht en/of de motor), dan wordt deze na 10 uur, als er geen opdracht van de gebruiker komt, automatisch in de OFF-stand gezet, en alle functies worden uitgeschakeld. In kappen met spanning 120V/60Hz is deze functie niet actief.
- Elke keer als er een opdracht wordt ingevoerd via het toetsenbord of de afstandsbediening (optioneel), wordt er een geluidssignaal “beep” gegeven door de zoemer.
- Als er tijdens de werking van de afzuigkap de stroomtoevoer wordt onderbroken, zet de afzuigkap zich automatisch uit, en de knop gaat over in de OFF-stand. De motor moet dan weer handmatig aangezet worden.

**Bedieningselementen van Fig. 11:**
**PU1:** ON/OFF Lichten
**PU2:** ON/OFF Motor 1e snelh.
**PU3:** ON/OFF Motor 2e snelh.
**PU4:** ON/OFF Motor 3e snelh.
**PU5**: Timer

**Functie timer 5':**
Door op **PU5** wordt de functie timer 5' geactiveerd.
De led begint te knipperen om deze functie weer te geven.
Na vijf minuten werking gaat de motor uit. Als men van snelheid verandert terwijl de timer actief is, wordt de functie **NIET** gedeactiveerd . Druk, om de functie te deactiveren, op de knipperende toets.

**Buzzer:**
Bij elke druk op de toets geeft de bediening een "beep" af.

**Alarm filters:**
Na 30 uur werking van de motor wordt het alarm "vetfilters" geactiveerd (alle leds gaan branden).
Het alarm wordt geactiveerd bij uitgeschakelde motor en blijft 30 seconden zichtbaar.
Druk, om het alarm uit te schakelen, twee seconden op een van de toetsen tijdens de weergave van het alarm. Na 120 uur werking van de motor wordt het alarm "koolstoffilters" geactiveerd (alle leds gaan knipperen). Het alarm wordt geactiveerd bij uitgeschakelde motor en blijft 30 seconden zichtbaar.
Druk, om het alarm uit te schakelen, twee seconden op een van de toetsen tijdens de weergave van het alarm.

## ONDERHOUD

**!** Stroomvoorziening uitschakelen alvorens de afzuigkap te reinigen of onderhouden

**Reiniging van de afzuigkap**
WANNEER: reinigen betreft het gebruik, ten minste om de 2 maanden brandgevaar te voorkomen.
REINIGING VAN DE BUITENKANT: maak gelakte oppervlakken schoon m.b.v. een zachte doek, bevochtigd met lauw water en neutraal reinigingsmiddel; Gebruik specifieke reinigingsmiddelen bestemd voor RVS, koper of messing.
REINIGING VAN DE BINNENKANT: gebruik een doek/kwast gedrenkt in gedenatureerde ethylalcohol.
WAARSCHUWING: Gebruik geen schuur- of bijtende middelen (zoals metaalspons, te harde borstel of agressieve schoonmaakmiddel enz.)

**Reiniging van de vetfilters (F)**
WANNEER: reinigen betreft het gebruik, ten minste om de 2 maanden brandgevaar te voorkomen.
REINIGING VAN DE FILTERS: Was de filters met de hand of in de vaatwasser met een neutraal reinigingsmiddel. De vaatwasser kan de kleur van de filters iets doen vervagen; dit heeft echter geen invloed op de goede werking van de filters.

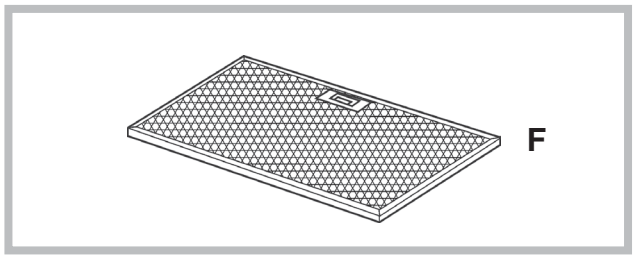


**Vervanging van de koolstoffilter**
(Alleen voor recirculatie)
WANNEER: vervangen elke 6 maanden afhankelijk van gebruik.
AFNEMEN VAN DE FILTER: Verwijder de 2 filterbevestigingen M en verwijder de koolstoffilters.

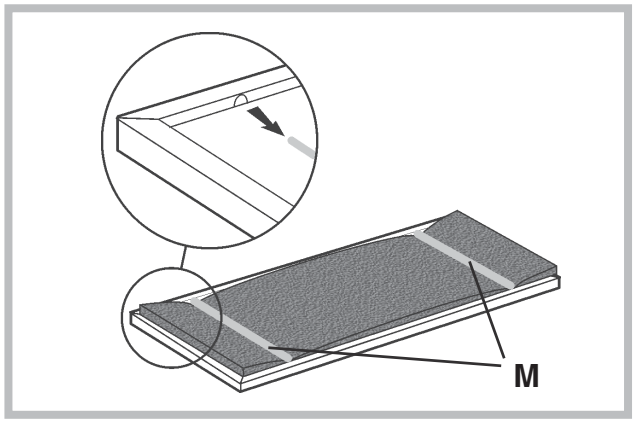


**Verlichting**
Als het LED licht kapot is, hoort het vervangen te worden door de producent, een erkende technische dienst of een persoon met vergelijkbare kwalificaties, waardoor elke vorm van gevaar voorkomen kan worden.

## STORINGEN

Bij een storing van de afzuigkap, voer de volgende controles uit alvorens de Technische Dienst te raadplegen:

- Als de afzuigkap niet functioneert:

Controleer of: Controleer dat:

- er geen stroomonderbreking is.
- er een snelheid is geselecteerd.

- Bij een laag rendement van de afzuigkap:

Controleer of: Controleer dat:

- de ingestelde snelheid volstaat voor de afgegeven hoeveelheid rook en dampen.
- de keuken is voldoende geventileerd voor een correcte luchttoevoer.
- de koolstoffilter niet is verzadigd (i.g.v. recirculatie).

- het uitvallen van de afzuigkap tijdens de normale werking heeft plaatsgevonden.

Controleer of: Controleer dat:

- er geen stroomonderbreking is.
- de omnipolaire schakelaar niet is opgetreden.

Niet meegeleverde onderdelen

# РУССКИЙ

**! Монтаж производится в соответствии с настоящими инструкциями профессионально квалифицированными специалистами.**

Использовать перчатки во время установки и техобслуживания.

Если кабель питания поврежден, в целях предупреждения опасности, он должен быть заменен изготовителем или его службой технической поддержки, или лицом с аналогичной квалификацией.

Внимание: Неправнльная установка винтов или крепежных деталей в соответвии с зтими инструкциями, может привести к опасности поражения злектрическим током.

ВНИМАНИЕ: Во избежание повреждения продукта Vs, во время установки, используйте только винты, поставляемые в правильном порядке и, как указано в инструкции, чтобы следовать.

Подготовьте источник питания (см. “Примечание” лист).
Для моделей и стремящихся с внешним двигателем, подготовить трубы для отвода воздуха (см. “Примечание” лист).

## ФИЛЬТРУЮЩАЯ ИЛИ ВСАСЫВАЮЩАЯ?

Вытяжка может быть фильтрующего или всасывающего типа. Необходимо с самого начала выбрать тип вытяжки для установки. Для максимальной производительности советуем установить всасывающий тип вытяжки (по возможности).

**Всасывающий тип**

Вытяжка очищает воздух и выбрасывает его наружу через вытяжную трубу.

**Фильтрующий тип**

Вытяжка очищает воздух и возвращает очищенный воздух в помещение.

## ОРГАНЫ УПРАВЛЕНИЯ

- Если в течение 10 часов не меняется управление включенной кухонной вытяжкой (включено освещение и/или подсветка), то все функции автоматически отключаются и вытяжка переходит в состояние OFF (ВЫКЛ.).
-Каждый раз, когда выдается команда с клавиатуры или пульта дистанционного управления (опциональный вариант), срабатывает функция подтверждения выполнения команды звуковым сигналом “бип”.
- Если в режиме работы вытяжки наступит внезапное прекращение подачи в сеть электроэнергии, вытяжка автоматически выключается, а кнопка идет в положение OFF (ВЫКЛ.). Следует потом повторно включить двигатель вручную.

**Клавиши управления по Рис. 11:**
**PU1:** ВКЛ./ВЫКЛ. подсветки
**PU2:** ВКЛ./ВЫКЛ. 1 скор. двигателя
**PU3:** ВКЛ./ВЫКЛ. 2 скор. двигателя
**PU4:** ВКЛ./ВЫКЛ. 3 скор. двигателя
**PU5:** таймера.

**Функция 5-минутного таймера:**
нажав **PU5** активирует 5-минутного таймера
Светоиндикатор начинает мигать, указывая на то, что функция активирована. После пяти минут работы двигатель выключается. Если изменение скорости осуществляется при включенном таймере, данная функция **НЕ** дезактивируется. Для отключения функции нажать на мигающую кнопку и удерживать ее в течение.

**Звуковой сигнал:**
при каждом нажатии на кнопку издается звуковой сигнал «бип».

**Сигнал тревоги фильтров:**
после 30 часов работы двигателя включается сигнал тревоги жироулавливающих фильтров (все светоиндикаторы зажигаются).
Сигнал тревоги включается при выключенном двигателе и отображается в течение 30 сек..
Для дезактивации сигнала тревоги нажать и удерживать в течение 2 сек. одну из кнопок во время отображения сигнала тревоги.
После 120 часов работы двигателя включается сигнал тревоги угольных фильтров (все светоиндикаторы мигают).
Сигнал тревоги включается при выключенном двигателе и отображается в течение 30 сек..
Для дезактивации сигнала тревоги нажать и удерживать в течение 2 сек. одну из кнопок во время отображения сигнала тревоги.

## ТЕХНИЧЕСКОЕ ОБСЛУЖИВАНИЕ

! Перед чисткой или проведением технического обслуживания отключить напряжение.

**Чистка вытяжки**
КОГДА ПРОИЗВОДИТЬ ЧИСТКУ: очистить в связи сиспользованием, по крайней мере, каждые 2 месяца, чтобежать риска возникновения пожара.
НАРУЖНАЯ ЧИСТКА: использовать тряпку, смоченную в теплой воде с нейтральным моющим средством (для окрашенных вытяжек); использовать специальные средства для вытяжек из стали, меди или латуни.
ВНУТРЕННЯЯ ЧИСТКА: использовать тряпку (или кисточку), смоченную в денатурированном этиловом спирте.
ЧТО НЕЛЬЗЯ ДЕЛАТЬ: не использовать абразивные или коррозийные средства (например, металлические губки, слишком жесткие щетки, очень агрессивные моющие средства, и т. д.).

**Чистка жироулавливающих фильтров (F)**
КОГДА ПРОИЗВОДИТЬ ЧИСТКУ: очистить в связи сиспользованием, по крайней мере, каждые 2 месяца, чтобежать риска возникновения пожара.
КАК ЧИСТИТЬ ФИЛЬТРЫ: мыть нейтральным моющим средством вручную или в посудомоечной машине. В случае использования посудомоечной машины возможно обесцвечивание фильтров, которое не влияет на их функциональность.

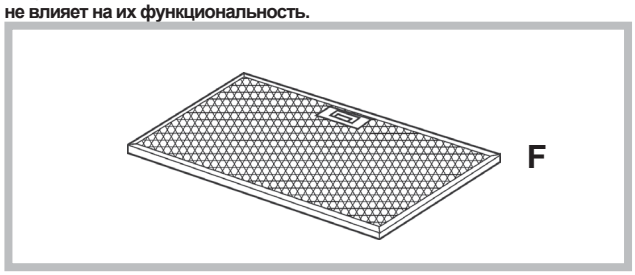


**Замена угольного фильтра**
(Только для фильтрующей вытяжки)
КОГДА ПРОИЗВОДИТЬ ЗАМЕНУ: заменены по крайней мере, каждые 6 месяцев зависимости от использования.
КАК ВЫНУТЬ ФИЛЬТР: удапить угольный фильтр (удапение 2 стоп M).

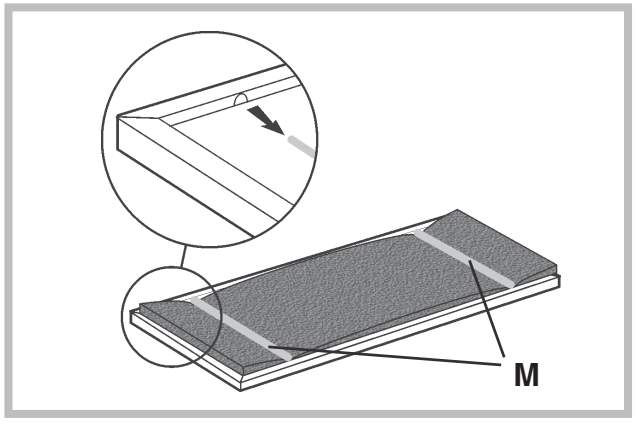


**Подсветка**
Если светодиод поврежден, во избежание любому типу угрозы, он должен быть заменен производителем, его уполномоченным техническим специалистом или лицом с аналогичными квалификациями.

**НЕИСПРАВНОСТИ В РАБОТЕ**

Если какая-либо из функций вытяжки не работает, прежде чем обратиться в службу технической поддержки, выполнить следующие простые действия по проверке прибора:

- Если вытяжка не работает, убедиться в том, что:

- нет перебоя электропитания;
- выбрана скорость.

- Если вытяжка работает не на полную мощность:

  убедиться в том, что:
- Выбранная скорость двигателя достаточна для выбрасываемого количества дыма и пара.
- Кухня достаточно проветривается для создания тяги.
- Угольный фильтр не изношен (для вытяжки фильтрующего типа).

- Если вытяжка выключилась во время работы:

  убедиться в том, что:
- нет перебоя электропитания;
- многополюсный выключатель не сработал.

Компоненты, не входящие в комплект

# Čeština

**! Instalace musí být provedena podle uvedených pokynů odborně kvalifikovaným personálem.**

⚠ Při provádění operací instalace a údržby používejte rukavice.

Pokud je napájecí kabel poškozený, je třeba ho nechat vyměnit ze strany výrobce nebo střediska technické podpory, výměnu v každém případě musí provést osoba s podobou kvalifikací tak, aby nedošlo k jakémukoli riziku.

Upozornění: Pokud k instalaci šrouby nebo spojovací v souladu s těmito pokyny, může dojít k úrazu elektrickým proudem.

Upozornění: aby nedošlo k poškození výrobku Vs, během instalace použijte pouze dodané šrouby správným způsobem a, jak je uvedeno v návodu k následování.

Připravte si napájecí zdroj (viz “Upozornění” list).
U modelů Sací verze a Verze externím motorem, připravte potrubí pro leteckou evakuaci (viz “Upozornění” list).

## FILTRUJÍCÍ NEBO SACÍ?

Digestoř může být buď ve verzi sací nebo filtrující. Typ si zvolte ještě před instalací.
Doporučujeme instalovat digestoř sací verze (pokud je to možné), protože má vyšší účinnost.

**Sací verze**

Digestoř čistí vzduch a odvádí ven výfukovou trubkou.

**Filtrační verze**

Digestoř čistí vzduch a vrací jej čistý zpět do místnosti.

## PŘÍKAZY

- Jestliže bude kuchyňský odtah zapnutý (světla a/anebo motor), to po 10 hodinách v případě chybějících příkazů ze strany uživatele, bude automaticky nastavený na režim OFF, a všechny funkce budou vypnuté.
- Pokaždé, když bude vydaný pokyn pomocí klávesnice anebo dálkového ovládače (volitelní), bzučák vydá zvukový signál „beep”.
- Jestliže se v pracovní době kuchyňského odtahu vyskytne přestávka v napájení elektrickým proudem, kuchyňský odtah se automaticky vypne, a jeho tlačítko přechází do polohy OFF. Je proto nutné opětovně nastartovat motor ručně.

**Příkazy z Obr. 11:**
**PU1:** ZAP/VYP Světla
**PU2:** ZAP/VYP Motoru 1. rychlost
**PU3:** ZAP/VYP Motoru 2.rychlost
**PU4:** ZAP/VYP Motoru 3. rychlost
**PU5:** Timer

**Funkce timer 5’:**
Stisknutím po dobu **PU5** aktivuje funkce **timer 5’**.
Příslušná kontrolka LED začne blikat a zobrazí tuto funkci. Po pěti minutách chodu se motor vypne. Pokud dojde ke změně rychlosti během aktivní funkce timer, funkce **NON** se deaktivuje. Pro deaktivaci funkce stiskněte po dobu blikající tlačítko.

**Bzučák:**
Při každém stisknutí tlačítka příkazu vydá zvukový signál “píp”.

**Alarm filtrů:**
Po 30 provozních hodinách motoru je aktivován alarm tukových filtrů (všechny kontrolky led se rozsvítí). Alarm je aktivován při vypnutém motoru a zůstane viditelný po dobu 30 sekund.
K deaktivaci alarmu stiskněte jedno ze dvou tlačítek po dobu 2 sek. během zobrazení alarmu.
Po 120 provozních hodinách motoru je aktivován alarm uhlíkových filtrů (všechny kontrolky LED blikají).
Alarm je aktivován při vypnutém motoru a zůstane viditelný po dobu 30 sekund.
K deaktivaci alarmu stiskněte jedno ze dvou tlačítek po dobu 2 sek. během zobrazení alarmu.

## ÚDRŽBA

**!** Před čištěním nebo prováděním údržby odpojte od zdroje napětí.

**Čištění digestoře**
KDY ČISTIT: Čistit alespoň každé 2 měsíce, v souvislosti s používáním, abyste zabránili riziku vzniku požáru.
VNĚJŠÍ ČIŠTĚNÍ: Používejte navlhčený hadřík s vlažnou vodou a neutrální čisticí prostředek (pro lakované digestoře), na digestoře z oceli, mědi nebo mosazi používejte speciální přípravky.
VNITŘNÍ ČIŠTĚNÍ: Používejte hadřík (nebo štětec) namočený v denaturovaném lihu.
CO NEDĚLAT: Nepoužívejte brusné materiály nebo materiály způsobující korozi (například kovové houbičky, příliš tvrdé kartáče, příliš agresivní čisticí prostředky atd.).

**Čištění tukových filtrů (F)**
KDY ČISTIT: Čistit alespoň každé 2 měsíce, v souvislosti s používáním, abyste zabránili riziku vzniku požáru.
JAK ČISTIT FILTRY: Omýt ručně neutrálním čisticím prostředkem nebo v myčce. V případě mytí v myčce případné odbarvení v žádném případě neohrozí funkčnost filtrů.

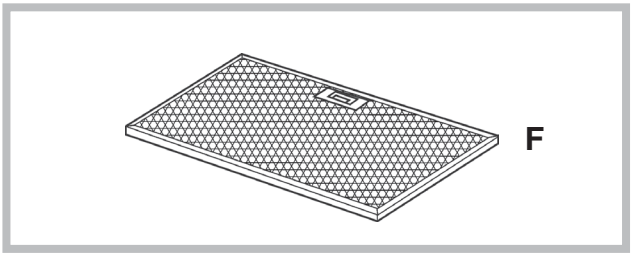


**Výměna uhlíkového filtru**
(pouze pro filtrující digestoř)

KDY VYMĚNIT. Vyměnit alespoň každých 6 měsíců, v souvislosti s používáním.
JAK JEJ ODEJMOUT: vyjměte filtr s aktivním uhlím (odstraňte dva zastavení M).

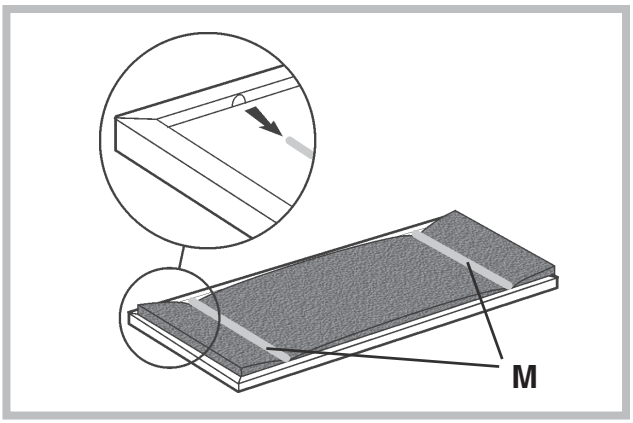


**Osvětlení:**
Jestliže je světlo LED poškozené, musí být vyměněné výrobcem, autorizovaným technickým servisem anebo osobou s podobnými kvalifikacemi, co umožní předejít ohrožení každého druhu.

## PORUCHY

Pokud by se zdálo, že něco nefunguje, pak před přivoláním servisní služby proveďte následující snadné kontroly:

- Pokud digestoř nefunguje:

Ověřte, zda:
- nedošlo k přerušení přívodu proudu,
- byla vybrána rychlost.

- Pokud má digestoř nízký výkon:

Ověřte, zda:
- Vybraná rychlost motoru je dostačující pro množství unikajícího kouře a par.
- Kuchyň je dostatečně větrána, aby umožnila přívod vzduchu.
- Uhlíkový filtr není opotřebovaný (digestoř filtrující verze).

- Pokud se digestoř vypnula v průběhu normálního chodu:

Ověřte, zda:
- nedošlo k přerušení přívodu proudu.
- nebyl aktivován vícepólový vypínač

Součástky, které nejsou dodávány s výrobkem.