INFORMAZIONI COMMERCIALI PER I CONSUMATORI
COMMERCIAL INFORMATION FOR THE CONSUMER
INFORMATIONS COMMERCIALES POUR LE CLIENT
INFORMACIONES COMERCIALES PARA EL CLIENTE
HANDELSINFORMATIONEN FÜR DEN KUNDEN
COMMERCIËLE INFORMATIES VOOR DE KLANT
ИНФОРМАЦИЯ ДЛЯ ПОКУПАТЕЛЯ

IT ISTRUZIONI PER INSTALLAZIONE USO E MANUTENZIONE

GB INSTALLATION, USE AND MAINTENANCE INSTRUCTION

D BEDIENUNGSANLEITUNG MIT MONTAGEANWEISUNGEN

F INSTRUCTIONS D'UTILISATION ET AVIS DE MONTAGE

NL GEBRUIKSAANWIJZIGING

ES INSTRUCCIONES DE USO Y DE MONTAJE

RU УСТАНОВКА, ИСПОЛЬЗОВАНИЕ И УХОД

SL903-P SM903 SL EM903-P SL907

ENERGY LABEL

INFORMAZIONI TECNICHE
TECHNICAL INFORMATION
TECHNISCHE INFORMATIONEN
INFORMATIONS TECHNIQUES
TECHNISCHE INFORMATIE
INFORMACIONES TÉCNICAS
ТЕХНИЧЕСКАЯ ИНФОРМАЦИЯ

TYPE: FSEC

IT

Il simbolo sul prodotto o sulla confezione indica che il prodotto non deve essere considerato come un normale rifiuto domestico, ma deve essere portato nel punto di raccolta appropriato per il riciclaggio di apparecchiature elettriche ed elettroniche. Provvedendo a smaltire questo prodotto in modo appropriato, si contribuisce a evitare potenziali conseguenze negative per l'ambiente e per la salute, che potrebbero derivare da uno smaltimento inadeguato del prodotto. Per informazioni più dettagliate sul riciclaggio di questo prodotto, contattare l'ufficio comunale, il servizio locale di smaltimento rifiuti o il negozio in cui è stato acquistato il prodotto. Questo elettrodomestico è marcato conformemente alla Direttiva Europea 2002/96/CE sui rifiuti da apparecchiature elettriche ed elettroniche (WEEE).

GB

The symbol on the product or on its packaging indicates that this product may not be treated as household waste. Instead it shall be handed over to the applicable collection point for the recycling of electrical and electronic equipment. By ensuring this product is disposed of correctly, you will help prevent potential negative consequences for the environment and human health, which could otherwise be caused by inappropriate waste handling of this product. For more detailed information about recycling of this product, please contact your local city office, your household waste disposal service or the shop where you purchased the product. This appliance is marked according to the European directive 2002/96/EC on waste electrical and electronic equipment (WEEE).

D

Das Symbol auf dem Produkt oder seiner Verpackung weist darauf hin, dass dieses Produkt nicht als normaler Haushaltsabfall zu behandeln ist, sondern an einem Sammelpunkt für das Recycling von elektrischen und elektronischen Geräten abgegeben werden muss. Durch Ihren Beitrag zum korrekten Entsorgen dieses Produkts schützen Sie die Umwelt und die Gesundheit Ihrer Mitmenschen. Umwelt und Gesundheit werden durch falsches Entsorgen gefährdet. Weitere Informationen über das Recycling dieses Produkts erhalten Sie von Ihrem Rathaus, Ihrer Müllabfuhr oder dem Geschäft, in dem Sie das Produkt gekauft haben. Dieses Elektrohaushaltsgerät ist entsprechend der EU-Richtlinie 2002/96/CE Über Elektro- und Elektronik - Altgeräte (WEEE).

F

Le symbole sur le produit ou son emballage indique que ce produit ne peut être traité comme déchet ménager. Il doit plutôt être remis au point de ramassage concerné, se chargeant du recyclage du matériel électrique et électronique. En vous assurant que ce produit est éliminé correctement, vous favorisez la prévention des conséquences négatives pour l'environnement et la santé humaine qui, sinon, seraient le résultat d'un traitement inapproprié des déchets de ce produit. Pour obtenir plus de détails sur le recyclage de ce produit, veuillez prendre contact avec le bureau municipal de votre région, votre service d'élimination des déchets ménagers ou le magasin où vous avez acheté le produit. Cet appareil est commercialisé en accord avec la directive européenne 2002/96/CE sur les dèchets del équipments èlectriques et èlctroniques (WEEE).

NL

Het symbool op het product of op de verpakking wijst erop dat dit product niet als huishoudafval mag worden behandeld. Het moet echter naar een plaats worden gebracht waar elektrische en elektronische apparatuur wordt gerecycled. Als u ervoor zorgt dat dit product op de correcte manier wordt verwijderd, voorkomt u mogelijk voor mens en milieu negatieve gevolgen die zich zouden kunnen voordoen in geval van verkeerde afvalbehandeling. Voor meer details in verband met het recyclen van dit product, neemt u het best contact op met de gemeentelijke instanties, het bedrijf of de dienst belast met de verwijdering van huishoudafval of de winkel waar u het product hebt gekocht. Dit apparrat voldoet aan de Europese richtlijnen 2002/96/CE voor elektrische en elektronische afval (WEEE).

E

El símbolo en el producto o en su embalaje indica que este producto no se puede tratar como desperdicios normales del hogar. Este producto se debe entregar al punto de recolección de equipos eléctricos y electrónicos para reciclaje. Al asegurarse de que este producto se deseche correctamente, usted ayudará a evitar posibles consecuencias negativas para el ambiente y la salud pública, lo cual podría ocurrir si este producto no se manipula de forma adecuada. Para obtener información más detallada sobre el reciclaje de este producto, póngase en contacto con la administración de su ciudad, con su servicio de desechos del hogar o con la tienda donde compró el producto. Este electrodomestico està marcado conforme a la directiva Europea 2000/96/CE sobre los residuos de aparatos elèctricos y electrònicos (WEEE).

RU

Значок на приборе или на его упаковке означает, что прибор не относится к обычным бытовым отходам. Его необходимо отнести в специальный пункт сбора электрических и электронных приборов для вторичной переработки. Предусмотрите надлежащие меры при ликвидации этого прибора для того, чтобы избежать пагубного воздействия на окружающую среду и здоровье людей в результате неправильных действий по его уничтожению. Для получения болееподробной информации по ликвидации этого прибора обратитесь в местные исполнительныеорганы или учреждение, занимающиеся сбором и переработкой отходов, или в магазин, в котором Вы его купили.Этот прибор имеет значок Европейской Директивы 2002/96/CE по уничтожению электрических и электронных приборов (WEEE).

INDICE

IT

Avvertenze

Sistema d'uso

Installazione SL903-P e SM903

Installazione SL EM903-P

Installazione SL907

Funzionamento

Manutenzione

AVVERTENZE

*** I bambini e le persone inesperte o i disabili possono utilizzare l'apparecchio solo sotto la supervisione di adulti.**

*** L'aria raccolta non deve essere convogliata in un condotto usato per lo scarico di fumi di apparecchi alimentati con energia diversa da quella elettrica (impianti di riscaldamento centralizzati, termosifoni, scaldabagni, ecc.).**

*** Per lo scarico dell'aria da evacuare rispettare le prescrizioni delle autorità competenti.**

*** Prevedere un'adeguata areazione del locale quando una cappa ed apparecchi alimentati con energia diversa da quella elettrica (stufe a gas, ad olio, a carbone, ecc.), vengono usati contemporaneamente. La cappa aspirante evacuando l'aria potrebbe creare una pressione negativa nella stanza. La pressione negativa del locale non deve superare i 0,04 mbar, evitando così il risucchio dei gas di scarico della fonte di calore. Pertanto bisogna attrezzare il locale con delle prese d'aria che alimentino un flusso costante di aria fresca.**

*** La distanza minima tra la superficie del piano di cottura e la parte inferiore della cappa deve essere di 65 cm.**

Quando l'etichetta dati tecnici interna alla cappa **mostra** il simbolo ⧈ , l'apparecchio è in classe II°, quindi non necessita di collegamento a terra.

Quando l'etichetta dati tecnici interna alla cappa **non mostra** il simbolo ⧈ , l'apparecchio è in classe I°, quindi necessita di collegamento a terra.

Nell'operazione di collegamento elettrico assicurarsi che la presa di corrente sia munita di collegamento a terra e verificare che i valori di tensione corrispondono con quelli indicati nella targhetta all'interno dell'apparecchio.

Prima di procedere a qualsiasi operazione di pulizia o manutenzione è necessario togliere l'apparecchio dalla rete.
Se l'apparecchio non è provvisto di cavo flessibile non separabile e di spina, o di altro dispositivo che assicuri la omnipolare disinserzione dalla rete, con una distanza di apertura dei contatti di almeno 3 mm, allora tali dispositivi di separazione dalla rete devono essere previsti nell'istallazione fissa.
Se l'apparecchio è provvisto di cavo alimentazione e di spina, deve essere posto in modo che la spina sia facilmente accessibile.
Evitare l'uso di materiali che causano fiammate (flambè) nelle immediate vicinanze dell'apparecchio. Nel caso di fritture fare particolarmente attenzione al pericolo di incendio che costituiscono olio e grassi. Particolarmente pericoloso per la sua infiammabilità è l'olio già usato. Non usare griglie elettriche scoperte. Per evitare un possibile rischio di incendio attenersi alle istruzioni indicate per la pulizia dei filtri antigrasso e la rimozione di eventuali depositi di grasso sull'apparecchio.

Verificare che tutti i componenti non siano danneggiati, in caso contrario contattare il rivenditore e non proseguire con l'installazione.
Prima di installare il prodotto leggere attentamente tutte le istruzioni di seguito riportate:
- Utilizzare un tubo evacuazione aria che abbia la lunghezza minima possibile, limitato numero di curve, materiale approvato normativamente.
- Evitare cambiamenti drastici di sezione (diametro costante consigliato Ø 150 mm o pari superficie).

Per il mancato rispetto delle precedenti istruzioni la ditta fornitrice non risponderà per problemi di portata o di rumorosità e nessuna garanzia sarà prestata.

SISTEMA D'USO

L'apparecchio è già predisposto sia per la versione filtrante sia per la versione aspirante.
Nella versione filtrante l'aria ed i vapori convogliati dall'apparecchio, vengono depurati sia da un filtro antigrasso sia da un filtro al carbone attivo e rimessi in circolazione nell'ambiente.
Nella versione aspirante i vapori vengono convogliati direttamente all'esterno, tramite un condotto di evacuazione collegato con la parte superiore della parete o del soffitto. L'utilizzo del filtro al carbone non è necessario.

INSTALLAZIONE SL903-P e SM903

Prima di procedere all'installazione, per evitare danni all'apparecchio, disinserire il filtro antigrasso. La rimozione del filtro metallico antigrasso avviene operando sull'apposita maniglia e facendo ruotare il filtro verso il basso sganciandolo dalla sua sede.
Per il modello SL903-P prima di rimuovere il filtro antigrasso occorre estrarre il pannello perimetrale ruotandolo verso il basso come indicato dalla figura 1.

Effettuare nella superficie un foro delle dimensioni:
252mm x 649mm per **SL903-P 290x700**
252mm x 849mm per **SL903-P 290x900**

500mm x 375mm per **SM903 520x400**
680mm x 375mm per **SM903 700x400**

Fare attenzione nel lasciare almeno 60 mm di materiale intorno al foro onde evitare danni durante la successiva fase di installazione del prodotto.

Regolare la posizione delle molle laterali in base allo spessore del materiale su cui andrà fissato il prodotto (Fig. 2).

Effettuare il collegamento elettrico.
Inserire il gruppo nella sede predisposta, facendo attenzione che le molle, regolate in precedenza (fig.2), facciano presa mantenendo il prodotto stabile (Fig.3);

Inserire le quattro leve di bloccaggio e fissarle avvitando le relative viti, (Fig. 4 e Fig. 5);

Ripristinare il filtro antigrasso rimosso in precedenza.
Per il prodotto SL903-P ripristinare il pannello perimetrale.

INSTALLAZIONE SL EM903-P

Prima di procedere nell'installazione, per evitare danni all'apparecchio, disinserire il filtro antigrasso. La rimozione del filtro metallico antigrasso avviene in primo luogo rimuovendo il pannello perimetrale ruotandolo verso il basso (fig.1), successivamente estrarre il filtro antigrasso operando sull'apposita maniglia e facendo ruotare il filtro verso il basso sganciandolo dalla sua sede.

Effettuare nella superficie un foro delle dimensioni:
252mm x 649mm per **SL EM903-P 290x700**
252mm x 849mm per **SL EM903-P 290x900**

Fare attenzione nel lasciare almeno 60 mm di materiale intorno al foro onde evitare danni durante la successiva fase di installazione del prodotto.

E' possibile scegliere quale uscita aria utilizzare per l'evacuazione di fumi a seconda della situazione su cui viene installato il prodotto (fig. 6).
Il pannello che contiene i componenti elettrici può essere spostato nel lato opposto al fine di usare l'uscita aria nel lato frontale (fig. 7).

Dopo aver installato il raccordo uscita aria fornito in dotazione, nell'uscita prescelta, effettuare il collegamento alla rete elettrica ed inserire il gruppo come indica la fig. 8.
Bloccare il gruppo mediante le sei viti in dotazione, fissandole come da figura 9.
Collegare il cavo del motore a bordo, o del motore remoto, alla morsettiera presente all'interno della scatola in plastica, nel cablaggio. Fare attenzione nel rispettare i colori dei cavi durante il collegamento elettrico (fig.19).
Ripristinare il filtro antigrasso e il pannello perimetrale.

INSTALLAZIONE SL907

Prima di procedere nell'installazione, per evitare danni all'apparecchio, disinserire il filtro antigrasso. La rimozione del filtro metallico antigrasso avviene in primo luogo aprendo il pannello luminoso ruotandolo verso il basso (fig.1), successivamente estrarre il filtro antigrasso operando sull'apposita maniglia e facendo ruotare il filtro verso il basso sganciandolo dalla sua sede.

Effettuare nella superficie un foro delle dimensioni:
270mm x 498mm per **SL907** 52cm
270mmx675mm per **SL907** 70cm

Inserire il gruppo SL907 facendo attenzione nel mantenere la pulsantiera a destra guardando il prodotto frontalmente al piano cottura.

Effettuare il collegamento elettrico e collegare la flangia uscita aria ad un tubo di evacuazione idoneo.
Bloccare il gruppo mediante le quattro viti in dotazione, fissandole come da figura 16.
Ripristinare il filtro antigrasso e chiudere il pannello perimetrale.

FUNZIONAMENTO

I

RADIOCOMANDO SERIE RC001

Radiocomando per il comando a distanza di cappe aspiranti.

CARATTERISTICHE TECNICHE

- Alimentazione pila alkalina : 12V mod.23A
- Frequenza di lavoro : 433,92 Mhz
- Combinazioni : 32.768
- Consumo max. : 25 mA
- Temperatura d'esercizio : -20 ÷ + 55 °C
- Dimensioni : 120x45x15mm.

DESCRIZIONE DI FUNZIONAMENTO

Il trasmettitore è dotato di 5 tasti per la gestione del funzionamento della cappa, come di seguito specificato:

☼ : interruttore ON/OFF luce.

⏻ : interruttore ON (1° velocità) OFF motore.

— : diminuire velocità.

+ : aumentare velocità.

🕒 : temporizzatore 10 minuti.

CONDIZIONE INIZIALE DI FUNZIONAMENTO

Il radiocomando viene fornito dal costruttore pronto per l'uso, contenente già dei codici predefiniti di Fabbrica.

MODALITÀ DI FUNZIONAMENTO

Configurazione standard:
La configurazione di fabbrica prevede che tutti i sistemi " cappa - radiocomando " abbiano lo stesso codice di trasmissione. Nel caso siano installati due sistemi " cappa - radiocomando " nello stesso locale o nelle immediate vicinanze i sistemi avendo lo stesso codice di trasmissione potrebbero essere influenzati quindi è necessario cambiare il codice di un solo radiocomando.

<u>Generazione di un nuovo codice trasmissione:</u>
Il radiocomando viene fornito dalla fabbrica con dei codici predefiniti. Se si desidera una nuova generazione di codici, occorre eseguire la procedura nel seguente modo: premere contemporaneamente i tasti:

in modo continuo per 2 secondi, nello stesso istante si avrà l'accensione dei Led, successivamente premere i tasti :

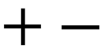

(entro 5 secondi), 3 lampeggi dei Led indicheranno che l'operazione è stata completata.

ATTENZIONE! Questa operazione cancella in maniera definitiva i codici preesistenti.

Apprendimento del nuovo codice di trasmissione:
Dopo aver cambiato il codice di trasmissione nel radiocomando, occorre far apprendere alla centrale elettronica della cappa aspirante il nuovo codice nel seguente modo:
Premere il pulsante di spegnimento generale della cappa, ripristinare l'alimentazione alla centrale elettronica, da questo momento ci sono 15 secondi di tempo per premere il tasto Luce: per far sì che la centrale si sincronizzi con il nuovo codice.

Ripristino della configurazione di Fabbrica:
Se si desidera ripristinare la configurazione di Fabbrica, occorre eseguire la procedura nel seguente modo: premere contemporaneamente i tasti

in modo continuo per 2 secondi, nello stesso istante si avrà l'accensione dei Led, successivamente premere i tasti

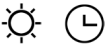

(entro 5 secondi), 6 lampeggi dei Led indicheranno che l'operazione è stata completata.
ATTENZIONE! Questa operazione cancella in maniera definitiva i codici preesistenti.

Tasto d'emergenza:
In caso di non funzionamento del radiocomando, per lo spegnimento dell'apparecchiatura, intervenire sul tasto d'emergenza. Dopo eventuali riparazioni, ripristinare il tasto d'emergenza.

ATTENZIONE
La batteria deve essere sostituita ogni anno per garantire la portata ottimale del trasmettitore.
Per sostituire la batteria scarica rimuovere il coperchio di plastica, togliere la batteria in uso e inserirne una nuova rispettando la polarità indicata nel contenitore.
La batteria usata deve essere smaltita negli appositi raccoglitori.

Il prodotto
Radiocomando RC001
è conforme alle specifiche della Direttiva R&TTE 99/5/EC.

AVVERTENZE
Cambiamenti o modifiche non espressamente approvate dal detentore del certificato di compatibilità alle norme possono invalidare il diritto dell'utente all'utilizzo dell'apparecchiatura

TEMPORIZZAZIONI

Con l'entrata in vigore dal 1° Gennaio 2015 dei nuovi regolamenti della Commissione Europea EU65 "Energy label" e EU66 " Ecodesign", abbiamo reso conforme i prodotti in base ai requisiti richiesti.
Tutti i modelli nelle versioni energy label dispongono di una elettronica, con funzioni di temporizzazione delle velocità di aspirazione, superiore a 650m^3/h.
In effetti i modelli con motore a bordo, con portata massima superiore a 650m^3/h, prevedono la IVa velocità temporizzata dopo 5 minuti di funzionamento, Trascorsi i tempi di cui sopra il motore di aspirazione passa alla IIIa velocità in maniera automatica.
I prodotti in versione external motor, vengono abbinati soltanto con motori remoti dove, come per la versione con motore a bordo, vengono temporizzate le velocità con portate superiori a 650m^3/h. (Vedi istruzioni riportate nei motori remoti).
I motori remoti, che hanno una portata superiore a 650m^3/h sia alla IVa che alla IIIa velocità, vengono automaticamente temporizzate come segue: dalla IVa velocità, dopo 6 minuti di funzionamento passa automaticamente alla II velocità.
Se il prodotto viene impostato alla IIIa velocità, passa automaticamente alla II velocità dopo 7 minuti. Resta comunque possibile modificare le velocità in uso.
Il prodotto in modalità stand-by ha un consumo inferiore a 0.5W.

MANUTENZIONE

Un'accurata manutenzione garantisce un buon funzionamento ed un buon rendimento nel tempo.
Una cura particolare va rivolta ai filtri antigrasso.

Nei prodotti: **SL903-P, SL-EM903P, e SL907** prima di rimuovere il filtro, aprire il pannello luminoso ruotandolo verso il basso come da (fig. 1).

La pulizia del filtro antigrasso può essere eseguita a mano o in lavastoviglie. La pulizia avviene in rapporto all'uso, almeno una volta ogni due mesi.

Nel caso d'uso dell'apparecchio in versione filtrante, è necessario sostituire il filtro carbone attivo periodicamente.
Il filtro di carbone si rimuove togliendo prima il filtro antigrasso, poi tirando l'apposita linguetta in plastica del filtro carbone sganciandolo dalla sua sede. Il filtro al carbone viene inserito nell'operazione inversa. La sostituzione del filtro al carbone avviene in rapporto all'uso, almeno una volta ogni sei mesi.

Per la pulizia dell'apparecchio stesso viene consigliato l'uso di acqua tiepida e detersivo neutro, evitando l'uso di prodotti contenenti abrasivi.

Per sostituire le lampade alogene rimuovere l'anello blocca vetro (fig.12 A), facendo leva con un giravite. Durante l'operazione di sgancio bisogna sorreggere il vetro (fig. 12 B). Smontare la lampada (Fig. 12 C), facendo attenzione a non toccarla con mani nude. Sostituire con lampade dello stesso tipo. Dopo aver sostituito la lampada reinserire l'anello blocca vetro, incastrandolo.

Sostituzione Lampade quadrate.
Per la sostituzione delle lampade nei faretti di forma quadrata premere il telaio del faretto in corrispondenza della sigla "PUSH"(Fig.13 e Fig.14), quindi sostituire la lampade e chiudere il faretto premendo sempre il telaio per agganciarlo.

Per la sostituzione delle lampade led quadrate o rotonde, verificare in primo luogo se, togliendo il filtro antigrasso è possibile accedere nella parte posteriore della lampada (Fig. 20). In questo caso inserire la mano e premere contemporaneamente le due alette di sostegno della lampada (Fig. 21) spingendo verso l'esterno della cappa e rimuovere la lampada (Fig. 22).
Se non vi è accesso nella parte posteriore, munirsi di un utensile con punta fine ed inserirlo tra la lampada e acciaio nella parte dove si trovano le due alette di ritegno, premere e sganciare la lampada (Fig. 23).

SOSTITUZIONE LAMPADA FLUORSCENTE SL907
Per la sostituzione delle lampade fluorescenti nel prodotto SL907 occorre aprire il pannello perimetrale ruotandolo come da Fig. 1, rimuovere le viti di fissaggio (fig. 17) del pannello facendo attenzione nel sorreggerlo accuratamente quindi, estrarre le lampade e sostituire quella danneggiata (fig. 18).

Ripristinare il pannello.

La sostituzione del cavo alimentazione deve essere eseguita esclusivamente da personale autorizzato.

CONTENTS

GB

Warnings

Uses

Installation SL903-P and SM903

Installation SL EM903-P

Installation SL907

Working

Maintenance

WARNINGS

The appliance is not intended for use by young children or infirm persons without supervision. Young children should be supervised to ensure they do not play with the appliance.

*** The cooker surface and the inferior part of the cooker hood must be at a minimun distance of 65 cm.**

*** The air sucked can't be conveyed through or into a duct used to let out fumes from appliances fed by energy other than electric power (eg. centralized heating, radiators, water-heaters, etc.).**

*** To evacuate the air outlet, please comply with the pertaining rules given by competent authorities.**

* Provide the room with an adequate aeration when a cooker hood and appliances fed by energy other than electric power (gas-, oil-, or coal- stoves, etc.) are used simultaneously. The cooker hood, when evacuating the sucked air, could generate a negative pressure in the room- which can't exceed the limit of 0.04 mbar, in order to avoid the suck of exhausts deriving from the heat-source. Therefore the room should be provided with air-intakes to allow a costant flow of fresh air.

If the rating lable in the cooker-hood shows the symbol ⧈ , the appliance is built in class II° and it does not need any earth connection.

If the rating lable in the cooker-hood does not show the symbol ⧈ , the appliance is built in class I° and it needs the earth connection.

* When performing the electrical connections on the appliance, please make sure that the current-tap is provided with earth connection and that voltage values correspond to those indicated on the label placed inside the appliance itself.

Before carrying out any cleaning or main-taining operations, the appliance needs to be removed from the electric grid.

If the ap-pliance is not provided with a non-separable flexible cable and plug, or with another de-vice ensuring omnipolar disconnections from the grid, with an opening distance between the contacts of at least 3 mm, then such di-sconnecting devices must be supplied within the fixed installation. **If the fixed appliance is endowed with a sup-ply cord and a plug, the appliance has to be put in a place where the plug can be reached easily.**

* The use of materials which can burst into flames should be avoided in close proximity of the appliance. When frying, please pay particular attention to fire risk due to oil grease. Being highly inflammable, fried oil is especially dangerous. Do not use un-covered electric grills. In order to avoid possible fire risk, all in-structions for grase-filter cleaning and for removing eventual grease deposits should be strictly followed.

Before installing the appliance, make sure that none of the parts is damaged in any way. In case of damaged parts, contact your retailer and do not proceed with installation.
Read all of the following instructions with care before installing the appliance.
- Use an air outlet pipe of the shortest possible length.
- Limit the number of pipe bends.
- Use a material approved by standards and regulations.
- Avoid any sudden changes in pipe section (recommended constant diameter: 150 mm or equal surface area).

USES

The appliance is already arranged both for filtering and for suction performances.

* In its filtering version the air and fumes conveyed by the appliance are depured both by a grease filter and by an active coal filter.
In its sucking version fumes are directly conveyed outside, through an evacuation duct connected with the superior part of the wall or the ceiling. Both coal filter is not necessary in this case.

INSTALLATION SL903-P e SM903

To avoid any damages remove the grease filter before proceeding with the installation pulling the handle and making the filter turn dawnwards before removing it.
In the model SL903-P, before removing the grease filter remove the perimetrical panel turning it downwards as per Fig.1.

Make a hole taking care of the following dimensions:

252mm x 649mm for **SL903-P 290x700**
252mm x 849mm for **SL903-P 290x900**

500mm x 375mm for **SM903 520x400**
680mm x 375mm for **SM903 700x400**

Make attention to consider at least 60mm of material Around the hole in order to avoid any damage during the following product installation phase.

Adjust the position of the lateral springs making attention of the thickness of the material you are using to fix the unit (Fig. 2).
Connect the appliance with the electric mains.

Insert the unit from below, making sure that the springs, previously adjusted(Fig. 2), are strong enough to keep the product fixed (fig. 3);
Insert the four blocking levers and fix them using the screws, as showed in fig. 4 and fig.5;
Mount the grease filter, Only for SL903-P model to install the perimetrical panel.

INSTALLATION SL EM903-P

To avoid any damages remove the grease filter before proceeding with the installation pulling the handle and making the filter turn dawnwards before removing it.
In the model SL903-P, before removing the grease filter remove the perimetrical panel turning it downwards as per Fig.1.

Make a hole taking care of the following dimensions:

252mm x 649mm for **SL EM903-P 290x700**
252mm x 849mm for **SL EM903-P 290x900**

Make attention to consider at least 60mm of material Around the hole in order to avoid any damage during the following product installation phase;

It is possible to select the more convenient air outlet according to the position required by the installation (Fig 6).
The panel containing the electrical components can be moved on the opposite side in order to use the front air outlet (Fig.7).
Once the air outlet reductor has been installed on the selcted outlet, connect the hood to the power supply and insert the power pack as indicated in Fig.8.
Connect the internal motor or the external motor's cable to the terminal board found inside the plastic box of the wiring . Make sure to respect the colors of cables when performing the electrical connection (fig.19).
Fix the power pack by using the six screws supplied, as per Fig. 9.

Mount the grease filter and to install the perimetrical panel.

INSTALLATION SL907

Before carrying out installation, please remove the grease filter in order to avoid possible damages to the appliance. Please follow the following steps to remove the metal grease filter: open the lighted panel first, by turning it downwards (fig.1) , then remove the grease filter by operating on its handle and making the filter rotate downwards, disengaging it from its seat.

Make a hole on the surface of the following dimensions:

270mm x 498mm for **SL907 52cm** model
270mmx675mm for **SL907 70cm** model

Insert the SL907 unit, making sure the push-button panel is placed on the right , looking at the product from the front of the cook-top.

Make the electric connection and connect the air-outlet flange to a suitable exhausting pipe.

Fix the unit by using the four screws provided and tighten them as shown in fig. 16.

Insert the grease filter again and close the perimeter panel.

WORKING

GB

RC001
RADIO CONTROL

Radio control used for the remote operation of ducted cooker hoods.

TECHNICAL DATA

- Alkaline battery powered : 12 V mod. 23 A
- Operating frequency : 433.92 Mhz
- Combinations : 32.768
- Max. consumption : 25 mA
- Operating temperature : -20 ÷ + 55 °C
- Dimensions : 120 x 45 x 15 mm.

OPERATING DESCRIPTION

The transmitter is equipped with 5 buttons for cooker hood management, as specified below:

: Light ON/OFF command.

: Motor ON (speed level 1) / OFF command.

: Reduce speed.

: Increase speed.

: 10-minute timer.

INITIAL OPERATING CONDITION

The manufacturer supplies the radio control unit ready to be used with codes preset in the Factory.

OPERATION MODE

Standard configuration:

Standard configuration requires all “cooker hoods – radio control - system” to be provided with the same transmission code. In the event two cooker hoods – radio control system are installed in the same room or nearby, each system may affect the operation of the another. Therefore, the code of one radio control system must be changed.

Generating a new transmission code:

The radio control system is provided with preset codes. Should new codes be required, proceed as follows: Press simultaneously buttons:

for two seconds. When Leds light on, press buttons:

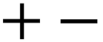

(within 5 seconds). Leds flashing 3 times indicate the procedure is completed.

WARNING! This operation deletes permanently the preset codes.

Learning the new transmission code:
Once the transmission code is changed in the radio control unit, the electronic central unit of the cooker hood must be made to set the new code in the following way:
Press the main power-off button of the hood and then restore power to the electronic control unit. Within the next 15 seconds, press the Light Button to synchronise the central unit with the code.

Reset of the Factory configuration:
To restore the Factory configuration, follow the procedure described below: press simultaneously buttons

for 2 seconds. When Leds light on, press buttons

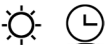

(within 5 seconds). Leds flashing 6 times indicate the procedure is completed.

WARNING! This operation deletes permanently the preset codes.

Emergency button:
In the event that the radio control does not work, use the emergency button to switch the appliance off. After any necessary repairs have been performed, reset the emergency button.

WARNING
The battery should be replaced every year to guarantee the optimal range of the transmitter.
To replace the exhausted battery, take the plastic lid off, remove the battery and replace it with a new one, observing the correct battery polarities.
Used batteries should be discarded in special collection bins.

The below product:
RC001 Radio Control
complies with the specifications set out in the R&TTE Directive 99/5/EC.

WARNING
Any adjustments or modifications which have not been expressly approved by the holder of the legal conformity certificate may invalidate the user's rights relating to the operation of the device.

TIMING

As a result of the new EU65 "Energy label" and EU66 " Ecodesign" regulations issued by the European Commission, which came into force as from January 1st, 2015 , our products have been adapted to comply with these new requirements.
All of the models complying with the energy label requirements, are equipped with new electronics including a timer device for suction speeds control, when the air capacity exceeds 650m^3/h.
Internal motor models, with maximum air capacity higher than 650m^3/h, are equipped with a timer device that automatically switches the suction speed from 4th to 3rd speed, after 5 minutes operation.
External motor models are equipped with remote motors that , as for internal motor versions, include a timer device that switches down the suction speed when it exceeds 650 m^3/h. (See External Motors Instructions).
Remote motors, whose air capacity exceeds 650m^3/h at both 4th and 3rd speed, will have the following by default timer control functions: The suction speed is automatically switched from 4th to 2nd speed, after 6 minutes operation.
If the appliance is working at 3rd speed, it is automatically switched to 2nd speed, after 7 minutes operation. Operation speeds can also be changed during operation.
The energy consumption of the appliance in stand - by mode is lower than 0.5W.

MAINTENANCE

An accurate maintenance guarantees good functioning and long-lasting performance.
Particular care is due to the grease filter panel.

In SL903-P - SL-EM903 P and SL907 models, before removing the grease filter, you need to open the central panel, which is lighted in SL907 model , by turning it downwards as shown in Fig. 1.

It can be removed by pushing its special handle toward the backside of the coo-ker hood and turning the filter downwards so to unfasten it from its slot. To insert the filter just perform the opposite operation.

After 30 hours working (SL903-P and SL EM903-P), the push button control panel will signal the saturation of the grease filter by lighting all the buttons.
Press the timer button to reset ◴ .

The grease filter needs cleaning by regular hand-washing or in dishwashers every two months at least or depending on its use.

* In case the appliance is used in its filtering version, the active coal filter
needs to be periodically replaced. The coal filter can be removed by removing the grease filter first, and by pulling its special plastic tongue until it is un-fastened from its slot. Reinsert the coal filter by operating in the opposite way. The coal filter needs replacing depending on the use, but however every six months at least.

To clean the appliance itself tepid water and neutral detergent are recommended, while abrasive products should be avoided.

To replace the **halogen lamps**, remove first the glass-blocking ring (Fig.12A), by levering with a screw-driver and thus removing the opaque glass (Fig.12B) - when performing this operation hold the opaque glass carefully. Remove the lamp (Fig.12C) without touching it with uncovered hands. Replace it with another lamp of the same kind. After the replacement, re-insert the glass-blocking ring and fasten it.

Square lamps
To replace the bulbs in the square lights, press the light frame where it says “PUSH”(Fig. 13 and Fig. 14), then replace the bulb and press the frame back into place.

To replace the round or square LED lamps, you have to check first if it is possible to access the back side of the lamp with your hand (Pic. 20).
If it is possible to access the back side of the lamp, you have to: insert your hand , push at the same time both support wings of the lamp (Pic. 21), push to remove the lamp (Pic. 22).
If it is not possible to access the back side of the lamp, you have to: provide yourself with a sharp utensil, insert the utensil between the lamp and the stainless steel frame (on the side where the little support wings are placed), push to remove the lamp from the cooker hood (Pic. 23).

Replacement of SL 907 fluorescent lamp
To replace the fluorescent lamps of SL907 model, you need to open the perimeter panel, by rotating it as shown in Fig. 1, remove the panel fixing screws (fig. 17), paying special care in holding it during this step, then remove the lamps and replace the damaged one (fig. 18).

Insert the panel again.

If the supply cord is damaged, it must be replaced by the manufacturer or its service agent or a similarly qualified person in order to avoid a hazard.

INHALTSVERZEICHNIS

D

Allgemeine Sicherheitshinweise

Allgemeine Montagehinweise

Geräteausführung

Installation und Montage SL903-P SM903

Installation und Montage SL EM903-P

Installation und Montage SL907

Schaltung des Geräts

Wartung

ALLGEMEINE SICHERHEITSHINWEISE

Kinder, hilflose oder behinderte Personen dürfen das Gerät nur unter Aufsicht von Erwachsenen betreiben.

*** Das Gerät ist so zu montieren, dass der Abstand zwischen den Kochplatten und dem unteren Rand der Dunstabzugshaube mindestens 65 cm beträgt.**

*** Ein Anschluss der Abluftleitungen an Verbrennungs-Abgaskamine (z.B. der Zentralheizung usw.) ist nicht zulässig.**

*** In jedem Fall sind bei der Ableitung der Abluft die behördlichen Vorschriften zu beachten.**

* **Achtung!** Bei gleichzeitigem Betrieb einer Abluft-Dunstabzugshaube und einer raumluft-abhängigen Feuerstätte (wie z.B. gas-, öl-oder kohlebetriebene Heizgeräte, Durchlauferhitzer, Warmwasserbereiter) ist Vorsicht geboten, da beim Absaugen der Luft durch die Dunstabzugshaube dem Auf-stellraum die Luft entnommen wird, die die Feuerstätte zur Verbrennung benötigt. Ein gefahrloser Betrieb ist möglich, wenn bei gleichzeitigem Betrieb von Haube und raumluft-abhängiger Feuerstätte im Auf-stellraum der Feuerstätte ein Unterdruck von höchstens 0,04 mbar erreicht wird und damit ein Rücksaugen der Feuerstättenabgase vermieden wird.

* Dies kann erreicht werden, wenn durch nicht verschließbare Öffnungen, (z.B. in Türen, Fenstern, Zuluft-/Abluftmauerkasten oder andere technische Maßnahmen, wie gegenseitige Verriegelung o.ä.), die Verbren-nungsluft nachströmen kann.

Anmerkung: Bei der Beurteilung muss immer der gesamte Lüftungsverbund der Wohnung beachtet werden. Bei Betrieb von Koch-geräten, z.B. Kochmulde und Gasherd, wird diese Regel nicht angewendet. Im Zweifelsfalle muss der zuständige Schorn-steinfegermeister zu Rate gezogen werden.

* Beim elektrischen Anschluss müssen die Spannungswerte des Stromnetzes mit den Werten des im Inneren des Geräts ange-brachten Typenschildes übereinstimmen.

Schutzklasse II:
Gerätetypen, die in der Schutzklasse II ausgeführt sind, tragen auf dem Typenschild das entsprechende Symbol (⧈). In diesem Fall ist das Gerät gemäß der Norm nicht geerdet.

* Vor jeder Reinigungs-oder Wartungsarbeit muss das Gerät vom Stromnetz getrennt werden. Falls das Gerät nicht an eine immer gut zugängliche Steckdose angeschlossen wird, ist in der Installation eine allpolige Trennvorrichtung vom Netz, mit einer Kontaktöffnungsweite von mindestens 3 mm pro Pol, vorzusehen.

*** Offenes Feuer bzw. der Gebrauch von Elektrogrills unter dem Gerät, ist zu vermeiden. Beim Frittieren, besonders mit mehrmals benutztem Öl, besteht Brandgefahr. Auch bei Nichtbeachtung der Reinigungsanweisungen besteht die Gefahr eines Brandes.**

ALLGEMEINEMONTA-GEHINWEISE

1. Auspacken des Geräts
* Der Karton ist an der Oberseite zu öffnen. Seitlich am Karton sind Pfeile aufgedruckt, die nach oben weisen müssen.
* Zum Öffnen des Kartons und der Plastiksäcke dürfen keine scharfen Gegenstände (z.B. Messer) verwendet werden.
* Die Packstücke sind vorsichtig aus dem Karton zu nehmen und auf einer glatten, sauberen und weichen Unterlage abzustellen.
* Alle Verpackungsbestandteile sind vorsichtig zu entfernen und bis zum Abschluss der Montage vollständig aufzubewahren. Rücksendungen werden nur in der vollständigen Originalverpackung akzeptiert.

2. Prüfung vor der Montage
* Der Kartoninhalt ist auf Richtigkeit, Vollständigkeit, äußere Beschädigungen und einwandfreie Oberfläche zu überprüfen.
* Das Gerät ist auf ordnungsgemäße Funktion zu überprüfen.
* Festgestellte Mängel sind vor Einbau zu melden.
* Defekte und beschädigte Geräte dürfen nicht eingebaut und betrieben werden, da sonst keine kostenfreie Bearbeitung nach unseren Garantiebedingungen erfolgt.

3. AbluftleitungenEs
Ist für den Anschluss eine runde oder ecki-ge Abluftleitung mit Durchmesser 150mm er-forderlich. Eine Reduzierung auf 125mm bei Geräten bis ca. 650cbm/h ist möglich. Redu-zierungen und Querschnittsveränderungen führen zu Leistungsverlusten und erhöhten Geräuschen. Unsachgemäße Abluftführung führt zum Erlöschen der Gerätegarantie. Laut Verordnung einzelner Bundesländer müssen Dunsthauben-Abluftleitungen, welche durch einen zweiten Raum oder durch den Dachbo-den geführt werden, aus nicht brennbarem Material sein (gemäß DIN 4102 Klasse A1).

4. MontageDie Montage
Ist gemäß der dem Gerät beilie-genden Mon-tageanleitung durch-zuführen. Hierbei sind folgende Punkte zu beachten:* Der Minde-tsicherheitsabstand zwischen Gerät und Ko-chfeld ist unbedingt einzuhalten (in der Regel 65 cm).* Der Elektroanschluss hat nach den VDE-Be-stimmungen durch einen konzessio-nierten Fachbetrieb zu erfolgen.
* Die Abluftleitung ist in dem geforderten Durchmesser zu erstellen. Bei Dachaustritten wird der Einbau eines Kondenswasser-sam-mlers und einer weiteren Rückstauklappe empfohlen.
* Nischenrückwände sind nur auf ausrei-chend getrockneten Wänden zu montieren.
* Der Rücksprung zwischen Arbeitsplatten-kante und Gerätevorderkante darf bei Wand-hauben maximal 10 cm und bei Inselgeräten maximal 5 cm betragen.
* Bei Einbau der Kochmulde ist zu beachten, dass die Mitte zwischen den beiden hinteren Kochplatten unter der Gerätemitte eingebaut wird.

GERÄTEAUSFÜHRUNG

Das Gerät wird in einer Ausführung geliefert, die einen Einsatz sowohl im Umluftbetrieb als auch im Abluftbetrieb zulässt.

* **Im Umluftbetrieb** (Abb.1) wird die Luft zusätzlich durch den einzusetzenden Aktiv-kohlefilter geleitet und durch die seitlichen Lüftungsschlitze im Kaminoberteil in den Raum zurückgeführt. In dieses Kaminoberteil ist in diesem Fall die mitgelieferte Luft-um-lenkweiche (Abb.12) einzubauen, die durch einen geeigneten Luftkanal mit dem Luftau-strittsstutzen des Motors zu verbinden ist.

* **Im Abluftbetrieb** (Abb.2) wird der Ko-chdunst durch Abluftrohre direkt ins Freie geleitet. Der Einsatz eines Kohlefilters ist im Abluftbetrieb nicht erforderlich.

INSTALLATION UND MONTAGE

Vor der Installation muss überprüft werden, dass keine Bauteile beschädigt sind. Ander-nfalls muss die Installation abgebrochen und Kontakt mit dem Händler aufgenommen wer-den. Bevor das Gerät installiert wird lesen Sie bitte aufmerksam alla nachstehenden Anwei-sun-gen.
- Verwenden Sie ein Abzugsrohr mit der kürzestmöglichen Länge- Beschränken Sie die Anzahl der Kurven.
- Verwenden Sie normgerechtes Material.
- Vermeiden Sie drastische Querschnittsve-rengungen (es empfiehlt sich ein konstanter Durchmesser von 150 mm bzw. gleichwertige Querschnittsfläche). Zur Montage der Modelle S, SE, SE/1 SM und SL ist der Metallfettfilter herauszunehmen. Dazu wird dieser am en-tsprechenden Griff leicht nach hinten bzw. oben gedrückt und nach unten bzw. zur Sei-te gedreht, bis er sich aus der Halterung löst (Abb.3B-4A).

Wandmontage des GerätsUnter Verwendung der mitgelieferten Bohr-schablone (Abb.5X), werden die für die Be-festigung erforder-lichen Löcher gebohrt, wo-bei darauf zu achten ist, keine Wasser-oder Strom-leitun-gen zu beschädigen. Die Löcher müssen ei-nen Durchmesser von 8 mm haben.

Nun werden die mitgelieferten Dübel (Abb.5A) in die Bohrlöcher eingefügt und der Haken für die Aufhängung des Gerätes (Abb.5S) mit den dafür vorgesehenen Schrauben (Abb.5B) an der Wand befestigt.

Das Gerät kann nun in die Halterung ein-gehängt werden (Abb.6S,7). Die Feinein-stellung der horizontalen und ver-tikalen Geräteposition erfolgt mittels der sich an dem Aufhängehaken befindlichen Regu-lier-schrauben (Abb.9T,V).

Nach erfolgter Feinausrichtung sind die Si-cherungsschrauben (Abb.5C) anzubringen. Bei den Modulen werden nun die Sicheru-ngswinkel an den vorgesehenen Bohrpositio-nen (Abb.6C) an die Wand geschraubt.

Nach Feinausrichtung des Geräts, wie oben be-schrieben, kann nun das Gerät mit den Siche-rungswinkeln verschraubt werden (Abb.6C).

Montage des KaminsVor der Montage des Ka-mins ist ein elektri-scher Anschluss für das Gerät im Bereich hin-ter der Kaminverklei-dung vorzusehen.

Wenn das Gerät im Abluftbetrieb eingesetzt werden soll, ist zudem für eine geeignete Abluftlei-tung zu sorgen.Achtung! Vor der Befestigung des Luftka-nals ist in jedem Fall zu prüfen, ob sich die Rückstauklappe im Luftauslass-Stutzen des Motorgehäuses frei bewegen kann und nicht blockiert ist.

INSTALLIERUNG VON SL903-P UND SM903

Vor der Installierung, die den Fettfilter entfer-nen um Schaden an den Produkt zu vermeiden. Die Handgriff nach unten ziehen und den Filter nach unten drehen. Für das Modell SL903-P vor dem Fettfilter das Randabsaugungspanel entfernen (Abb. 1).

Auschnittmaße:
252mm x 649mm für **SL903-P 290x700**
252mm x 849mm für **SL903-P 290x900**

500mm x 375mm für **SM903 520x400**
680mm x 375mm für **SM903 700x400**

Achtung: Einen Abstand von minimum 600 mm um den Auschnitt herum behalten, um Schaden bei der weiteren Installierung zu ver-meiden.

Die seitlich am Gerät angebrachten Haltefe-dern durch Drehen der Verstellschrauben auf die Stärke des ausgeschnittenen Schrankbo-dens einstellen (Abb. 2).
Der Elektrische Anschluss durchführen.
Nun wird das Gerät in den Ausschnitt im Schrankboden eingeführt, bis die seitlichen Haltefedern (Abb. 2) vollständig einrasten (Abb.3). Zum Schluss wird das Gerät mit-tels der Sicherungsschrauben seitlich am Schrankboden verschraubt (Abb.4-5).
Der Fettfilter wieder einsetzten.
Für das Modell SL903-P das Randabsaugung-spanel wieder einsetzten.

INSTALLIERUNG VON SL EM903-P

Vor der Installierung, die den Fettfilter entfernen um Schaden an den Produkt zu vermeiden.
Das Randabsaugungspanel und den Fettfilter entfernebeim nach unten drehen.(Abb.1)

Auschnittmasse:
252mm x 649mm für **SL EM903-P 290x700**
252mm x 849mm für **SL EM903-P 290x900**

Achtung: Einen Abstand von minimum 600 mm um den Auschnitt herum behalten, um Schaden bei der weiteren Installierung zu vermeiden.

Man kann zwischen verschiedenen Auslaufsmöglichkeiten entscheiden (Abb.6)
Das Panel, auf dem die elekrtische Teilen aufgeschraubt sind, kann gegenueber umgestellt werden, falls die vorne Auslaufsmöglichkeit benutzt wird.(Abb.6).

Nach der Montage des ausgerüsteten Luftkanals wird das Produkt an den Ström angeschlossen. Die Haube einbauen wie in Abb. 8 gezeigt.
Zum Schluss wird das Gerät mittels der Sicherungsschrauben seitlich am Schrankboden verschraubt (Abb.9).
Das Kabel des Bord- oder Fernmotors an der Klemmenleiste innerhalb der Plastikschachtel der Verkabelung anbringen. Achten Sie auf die Farben der Kabel während den Elektroanschluss (Abb. 19).
Der Fettfilter und das Randabsaugungspanel wieder einsetzten.

INSTALLIERUNG VON SL907

Bevor Sie mit der Installation beginnen, den Fettfilter entfernen, um Beschädigungen am Gerät zu vermeiden.
Die Entfernung des Metall-Fettfilters erfolgt, indem Sie zuerst das Leucht-Paneel öffnen und es nach unten drehen (Abb. 1), danach den Fettfilter mittels des dazu bestimmten Griffs nach unten drehen und herausziehen.

Ein Loch in den folgenden Größen in der Oberfläche bohren:
270mm x 498mm für **SL907 52cm**
270mmx675mm für **SL907 70cm**

Die Gruppe SL907 einlegen und dabei aufpassen, dass die Schalttafel rechts liegt indem Sie sich frontal der Kochplatte befinden.
Den Elektro-Anschluss durchführen und den Flansch für den Luftaustritt an ein zweckmäßiges.
Evakuierungsrohr anschließen.

Die Gruppe mittels der vier ausgestatteten Schrauben festziehen wie in Bild 16.

Zuerst den Fettfilter, dann das Außenpaneel wieder einsetzen.

SCHALTUNG DES GERÄTS

D

FUNKSTEUERUNG SERIE BEFREE S6/S

Funksteuerung zur Fernbedienung von Abzugshauben.

TECHNISCHE MERKMALE:

- Versorgung mittels Alkalibatterie : 12 V Mod.23 A
- Arbeitsfrequenz : 433,92 Mhz
- Kombinationen : 32.768
- Max. Verbrauch : 25 mA
- Betriebstemperatur : -20 ÷ +55 °C
- Abmessungen : 120x45x15 mm

BESCHREIBUNG DER FUNKTIONSWEISE

Der Sender verfügt über 5 Tasten zur Steuerung der Abzugshaubenfunktion entsprechend nachfolgenden Angaben:

: Licht EIN/AUS

: Motor EIN (1. Stufe)/AUS

— : Geschwindigkeitssenkung

+ : Geschwindigkeitserhöhung

: 10-Minuten-Timer

ANFÄNGLICHER BETRIEBSZUSTAND

Die Funksteuerung wird vom Hersteller einsatzbereit, d. h. mit bereits werkseitig vorbestimmten Codes versehen, geliefert.

FUNKTIONSMODALITÄT

Standardkonfiguration:

Die werkseitige Konfiguration sieht vor, dass alle Systeme „Haube - Funksteuerung" denselben Übertragungscode haben. Sollten zwei Systeme „Haube-Funksteuerung" im selben Raum oder in unmittelbarer Nähe zueinander installiert sein,
könnten sie beeinflusst werden, weil die Systeme denselben Übertragungscode verwenden, d. h., der Code einer Funksteuerung muss geändert werden.

Erzeugung eines neuen Übertragungscodes:

Die Funksteuerung wird vom Werk mit bereits vorbestimmten Codes geliefert. Falls die Erzeugung neuer Codes gewünscht wird, muss wie folgt vorgegangen werden: Gleichzeitig die Tasten

+ ⏻ —

für 2 Sekunden gedrückt halten. Dabei schalten sich die LEDs ein. Anschließend die Tasten

+ —

(innerhalb von 5 Sekunden) drücken. Ein 3-maliges Blinken der LEDs bedeutet, dass der Vorgang abgeschlossen ist.

ACHTUNG! Dadurch werden die bestehenden Codes endgültig gelöscht.

Lernen des neuen Übertragungscodes:

Nachdem der Übertragungscode an der Funksteuerung geändert wurde, muss die elektronische Steuereinheit der Abzugshaube den neuen Code wie folgt erlernen:

Die Taste für die allgemeine Ausschaltung der Haube drücken und die Versorgung der elektronischen Steuereinheit wieder herstellen. Von diesem Moment an verbleiben 15 Sekunden zum Drücken der Taste Licht
für die Synchronisierung der Steuereinheit mit dem neuen Code.

Wiederherstellen der Werkskonfiguration:

Falls die Werkskonfiguration wieder hergestellt werden soll, muss wie folgt vorgegangen werden: Gleichzeitig die Tasten

+ ⏻ —

für 2 Sekunden gedrückt halten. Dabei schalten sich die LEDs ein. Anschließend die Tasten

(innerhalb von 5 Sekunden) drücken. Ein 6-maliges Blinken der LEDs bedeutet, dass der Vorgang abgeschlossen ist.

ACHTUNG! Dadurch werden die bestehenden Codes endgültig gelöscht.

Nottaste:

Falls die Funksteuerung nicht funktionieren sollte, betätigen Sie zum Ausschalten des Gerätes die Nottaste. Stellen Sie die Nottaste nach einer eventuellen Reparatur wieder zurück.

ACHTUNG

Die Batterie muss jährlich ausgetauscht werden, damit die optimale Reichweite des Senders garantiert ist.
Zum Austausch einer leeren Batterie Kunststoffdeckel abnehmen, die in Gebrauch befindliche Batterie herausnehmen und die neue unter Einhaltung der angegebenen Polarität einlegen.
Entsorgen Sie verbrauchte Batterien vorschriftsgemäß über die entsprechenden Sammelstellen.

Das Produkt
Funksteuerung RC001
den Vorgaben der Richtlinie
R&TTE 99/5/EG ent- spricht.

CE

HINWEIS

Jegliche Umgestaltung oder Änderung, die nicht ausdrücklich vom Inhaber der Bescheinigung hinsichtlich der Kompatibilität mit den geltenden Normen genehmigt wird, kann das Recht des Benutzers zum Gebrauch des Gerätes aufheben.

TIMER
Die Produkte des Herstellers sind an die neuen Verordnungen der Europäischen Kommission (gültig ab 1. Januar 2015) EU65 “Energielabel” und EU66 “ Ökodesign” angepasst.
Die neue Elektronik schaltet die Geräte mit Energielabel nach einer festgelegten Zeit automatisch auf einen Luftstrom von maximal 650 m^3/h zurück.
Dunstabzugshauben mit integriertem Motor und einem maximalen Luftstrom von mehr als
650 m^3/h sind mit einem Timer ausgestattet, der die 4.-Leistungsstufe nach 5 Minuten Laufzeit automatisch auf die 3.-Leistungsstufe herabschaltet.
Dunstabzugshauben mit externem Motor (nur mit Fernmotor ausgestattet, wie das Model mit innerem Motor), die mit einem maximalen Luftstrom von mehr als 650 m^3/h betrieben werden sind mit einem Timer ausgestattet. (Siehe Gebrauchsanleitung „Externer Motor”).
Externe Motoren, die mit einem maximalen Luftstrom von mehr als 650 m^3/h in der 4. und 3. Leistungsstufe betrieben werde, sind mit einem Timer wie folgt ausgestattet: Nach 6 Minuten Betrieb schaltet sich die Saugleistung automatisch von der 4.- auf die 2.-Leistungsstufe zurück.
Nach 7 Minuten Betrieb schaltet sich die Saugleistung automatisch von der 3.- auf die 2.-Leistungsstufe zurück. Sie können weiterhin die Leistungsstufen während des Betriebs regulieren.
Das Gerät verbraucht im Stand-By-Betrieb weniger als 0,5 W.

WARTUNG

* Nur eine sorgfältige Pflege garantiert auf Dauer eine gute Leistung und Funktion des Geräts.

Besonders wichtig ist die Reinigung des Fettfilters.

Für die Modelle SL903-P - SL-EM903 P und SL907 muss zuerst das mittlere Paneel entfernt werden, Leuchtpaneel für das Modell SL907, indem Sie es nach unten drehen, wie in Bild 1, bevor Sie den Fettfilter entfernen.

Um den Fettfilter aus dem Gerät nehmen zu können, wird dieser am entsprechenden Griff leicht nach hinten gedrückt und nach unten aus der Federhalterung gezogen (Abb. 3B, 4A). Eingesetzt wird der Fettfilter im um-gekehrten Handlungsablauf.Die Reinigung wird von Hand oder in der Spülmaschine empfohlen.
Die Reinigungs-häufigkeit hängt ab von der Benutzungsdauer und der Art der abzusaugenden Wrasen, soll-te aber möglichst wöchentlich erfolgen.

Filtersättigungsanzeige:
SL-Modul LuxusausführungNach einer Betriebszeit von 30 Stunden zeigt die Regelung durch Blinken der Schaltertasten an, dass spätestens jetzt eine Filterreinigung angebracht ist. Bei der Modellreihe SLTC (Ver-sion mit Touch Control-Schaltung) wird die Filtersättigung durch Blinken der zwei zen-tralen Schaltertasten angezeigt (Abb. 21 C). Um die Anzeige wieder auszuschalten, ist die Taste der Nachlaufautomatik zu drücken. Die Zeit-zählung beginnt nun wieder von vorne.
Modul mit Fernbedienung, Modul Stan-dardausführung, S-SE-SM.Diese Modelle verfügen über keine Filter-sät-tigungsanzeige.

* Soweit das Gerät im Umluftbetrieb einge-setzt wird, ist/sind der/die Kohlefilter (Abb. 16Z,20Z) regelmäßig auszutauschen und durch neue zu ersetzen. Um an den Kohlefil-ter zu gelangen, ist zunächst der Metallfett-filter (Abb.4A,16B) abzunehmen.
Durch Ziehen an der sich am Kohlefilter be-findlichen Plastiklasche löst sich der Kohlefil-ter aus seiner Halterung.Die Austauschhäufigkeit hängt auch hier ab von der Benutzungsdauer und der Art der abzusaugenden Wrasen.

Der Kohlefilter ist mindestens alle sechs Monate zu wechseln.

* Der Gerätekörper ist mit einem feuchten Lappen und mildem Reinigungsmittel, ohne Scheuerzusatz, zu reinigen.In keinem Fall sind kratzende, ätzende oder aggressive Reinigungsmittel und Hilfsmittel zu ver-wenden.

Verwenden Sie für Edelstahlgeräte Spezialprodukte zur Edelstahlpflege. Die jeweilige Gebrauchsanweisung des ver-wendeten Produktes ist unbedingt zu be-achten.

*** Wechsel der Halogenlampen:**
Beim Lampenwechsel ist zu beachten, dass nach längerem Betrieb des Gerätes die Lampen sehr heiß werden.Es empfiehlt sich daher, die Lampen in ab-gekühltem Zustand zu wechseln. Halogen-lampen nie mit bloßen Fingern anfassen!Um an die Lampe zu gelangen, ist zunächst der Sicherungsring (Abb.18A) an den ent-sprechenden Öffnungen mit einem geeigne-ten Gegenstand auszuhebeln.

Dadurch löst sich die Milchglas-Lichtabdeckung (Abb.18B), die mit der anderen Hand festgehalten wer-den muss. Im Austauschfall sind unbedingt Halogenlampen (Abb.18C) desselben Typs zu verwenden. Nach dem Lampenwechsel werden die Lichtabdeckung und der Sicherungsring wieder eingesetzt, indem dieser in seine Halterung gedrückt wird bis er einrastet. Wechsel der Halogen-DarklightlampeSoweit das Gerät mit diesem Lampentyp au-sgerüstet ist, ist die Lampe aus dem Sockel zu ziehen und durch eine des gleichen Typs zu ersetzen (Abb.19). Hierbei ist zwischen die Halogenlampe und den Abdeckring ein kleiner Schraubenzieher oder ein anderes geeignetes feines Werkzeug einzuführen und damit die Lampe zu lockern.Keinesfalls ist der Abdeckring zu lockern oder mit Gewalt zu lösen!Wechsel der GlühbirnenUm an die Glühbirnen im Inneren des Gerätes zu gelangen, sind zunächst der Metallfettfil-ter und im Umluftbetrieb auch der Kohlefil-ter zu entfernen. Nun können die Glühbirnen gewechselt werden. Im Austauschfall sind unbedingt Glühbirnen desselben Typs zu ve-rwenden.

Achtung! Vor jedem Leuchtmittelwechsel ist das Ge-rät unbedingt vom Stromnetz zu trennen.Um Risiken zu vermeiden, muss das Spei-sekabel im Fall einer Beschädigung vom Her-steller, vom Kundendienst oder von ande-rweitigem qualifizierten Personal gewechselt werden.

Auswechseln der Lampen
Um die Lampen der viereckigen Strahler auszuwechseln, ist der Rahmen des Strahlers an der Schrift „PUSH“ (Abb. 13 und Abb. 14) anzudrücken, die Lampe auszuwechseln und sodann der Strahler zu schließen, indem zwecks Einrasten Druck auf den Rahmen ausgeübt wird.

Um die runden oder viereckigen LED-Lampen austauschen zu können, muss man zuerst kontrollieren ob es möglich ist, auf die Rückseite der Lampe zu kommen (Bild 20).
Ist dies möglich, muss man mit der einen Hand hineinfassen und gleichzeitig auf die beiden Klappen der Lampe drücken und leicht runterdrücken (Bild 21) um diese so zu entfernen (Bild 22).
Wenn es nicht möglich ist, mit der Hand auf die Rückseite der LED-Lampe zu kommen, nehmen Sie sich ein spitziges Werkzeug und schieben Sie dieses vorsichtig, zwischen die Lampe und die Edelstahlunteransicht, (auch hier seitlich wo sich die Klappen der Lampe befinden) (Bild 23). Nun kann man fein drücken um die Lampe zu entfernen (Bild 22).

Auswechslung der leuchtstofflampe SL907
Um die Leuchtstofflampen des Modells SL907 auszuwechseln, muss zuerst das Außenpaneel geöffnet werden indem es nach unter gedreht wird wie in Bild 1, dann die Befestigungsschrauben des Paneels entfernen (Abb. 17) und es dabei stützen; jetzt die Lampen entfernen und neue einsetzen (Abb. 18).

Das Paneel wieder einsetzen.

INDEX

FR

Attention

Version de l'appareil

Installation SL903-P e SM903

Installation SL EM903-P

Installation SL907

Fonctionnement

Entretien

ATTENTION

*** Les enfants, les personnes dépendantes ou handicapées ne peuvent utiliser l'appareil que si elles sont sous la surveillance d'adultes.**

*** L'air aspiré ne doit pas être canalisé dans un conduit qui est utilisé pour évacuer les fumées produites par des appareils alimentés par des sources d'énergie autres que l'énergie électrique (installations de chauffage central, radiateurs, chauffe-eau, etc.).**

*** Pour évacuer l'air qui doit être éliminé respecter les prescriptions des autorités compétentes.**

*** Si on utilise des appareils qui ne fonctionnent pas à l'électricité dans la pièce où est installée la hotte (par exemple : des appareils fonctionnant au gaz), il faut prévoir une aération suffisante du milieu. En effet, en évacuant l'air, la hotte pourrait créer une dépression dans la pièce. La pression négative de la pièce ne doit pas dépasser 0,04 mbar, évitant ainsi que la source de chaleur provoque un appel des gaz qui doivent être évacués. Il est donc nécessaire d'équiper la pièce de prises d'air alimentant un flux d'air pur constant.**

*** La distance entre la surface de la table de cuisson et la base de la hotte doit être de 65 cm au moins.**

Si le symbole (⧈) figure sur la plaquette apposée à l'intérieur de la hotte, l'appareil est en classe II et par conséquent il n'y a pas besoin d'une connexion à la terre.

Si le symbole (⧈) ne figure pas sur la plaquette apposée à l'intérieur de la hotte, l'appareil est en classe I et par conséquent il y a besoin d'une connexion à la terre.

Lors du raccordement électrique, il faut s'assurer que la prise de courant soit munie de mise à la terre; vérifier aussi que les valeurs de tension correspondent à celles qui sont indiquées sur la plaquette apposée à l'intérieur de la hotte.

Avant de procéder à toute opération d'entretien ou de nettoyage, débrancher la hotte en retirant la fiche ou en actionnant l'interrupteur général.
Si votre appareil n'a pas de câble flexible qui ne peut pas être séparé, ni de prise ou bien d'autre dispositif qui garantisse le débranchement de tous les pôles du réseau, avec ouverture des contacts d'au moins 3 mm, ces dispositifs de séparation du réseau doivent alors être prévus dans l'installation fixe.
Si l'appareil est pourvu d'un câble d'alimentation et d'une fiche, l'appareille doit être placé de manière que la fiche soit facilement accessible.

Eviter d'utiliser des matériaux qui causent des flambées à proximité de l'appareil. Dans le cas de fritures, faire tout particulièrement attention au danger d'incendie que représentent les huiles et les corps gras. A cause de son inflammabilité l'huile usagée est particulièrement dangereuse. N'utiliser pas de grilles électriques découvertes. Pour éviter des risques d'incendie possibles suivre les instructions données concernant le nettoyage des filtres anti-graisses et sur la façon d'enlever des dépôts éventuels de graisse sur l'appareil.

Avant de procéder à l'installation, vérifier que tous les composants soient en bon état; dans le cas contraire, contacter le revendeur et interrompre l'installation.
Avant d'installer le produit, lire attentivement toutes les instructions reportées ci-dessous.
- Le parcours de la tuyauterie doit être le plus court possible ; il faut limiter le nombre de coudes et utiliser un matériau approuvé selon les normes en vigueur.
- Eviter les changements drastiques de section (diamètre conseillé 150 mm ou surface équivalente).
- Le fabricant décline toute responsabilité en cas de problèmes de bruit et de portée si les indications indiquées ci-haut ne sont pas respectées.

VERSION DE L'APPAREIL

L'appareil peut être utilisé en version filtrante ou aspirante. Dans la version filtrante l'air et les vapeurs convoyés dans l'appareil sont dépurés par un filtre anti-graisse et un filtre à charbon actif et après remis en circulation dans la pièce. Dans la version aspirante les vapeurs sont convoyées directement à l'extérieur de l'habitation par un conduit d'évacuation qui est lié avec la partie supérieure de la paroi ou du plafond. Il n'est donc pas nécessaire d'utiliser le filtre à charbon actif.

INSTALLATION SL903-P et SM903

Avant d'effectuer l'assemblage, pour éviter des dommages à l'appareil, enlever la grille anti-graisse, pousser la poignée vers le bas de la hotte et faire tourner la grille vers le bas, en la retirant de sa place.
Pour le modèle SL903-P, avant d'enlever le filtre anti-graisse, il faut détacher le panneau, en le faisant tourner vers le bas, comme indiqué dans le dess. 1.

Effectuer un trou dans la surface de la dimension :
252mm x 649mm pour **SL903-P 290x700**
252mm x 849mm pour **SL903-P 290x900**

500mm x 375mm pour **SM903 520x400**
680mm x 375mm pour **SM903 700x400**

Faire attention et laisser au moins 60 mm de matériau autour du trou pour éviter de causer des dommages pendant la phase suivante d'installation du produit.
Régler la position des ressorts latéraux selon l'épaisseur du matériau sur lequel le produit sera fixé (dess. 2).

Effectuer le branchement électrique.
Insérer le groupe dans son siège en faisant attention que les ressorts, réglés précédemment (dess. 2), ont une bonne prise et maintiennent le produit stable (dess. 3). Insérer les quatre leviers de blocage et fixer en vissant les vis (dess. 4 et dess. 5).

Remettre le filtre anti-graisse enlevé précédemment.
Pour le produit SL903-P remettre le panneau périmétral.

INSTALLATION SL EM903-P

Avant de commencer l'installation, pour éviter de causer des dommages à l'appareil, enlever le filtre anti-graisse.
Avant d'enlever le filtre métallique anti-graisse, enlever d'abord le panneau périmétral en le tournant vers le bas (dess. 1), après enlever le filtre anti-graisse par sa poignée et tourner le filtre vers le bas en le retirant de son logement.

Effectuer un trou dans la surface de la dimension :
252mm x 649mm pour **SL EM903-P 290x700**
252mm x 849mm pour **SL EM903-P 290x900**

Faire attention et laisser au moins 60 mm de matériau autour du trou pour éviter de causer des dommages pendant la phase suivante d'installation du produit.

Il est possible de choisir la sortie d'air à utiliser pour l'évacuation des fumées selon la pièce où installer le produit (dess. 6).
Le panneau qui contient les composants électriques peut être déplacé sur le côté opposé à fin d'utiliser la sortie d'air par le côté frontal (dess. 7).

Après avoir installé le raccordement sortie d'air, fourni en équipement, dans la sortie choisie, effectuer le branchement au réseau électrique et insérer le groupe, comme indiqué dans le dess. 8.
Bloquer le groupe avec les six vis fournies, en le fixant comme indiqué au dess. 9.
Branchez le câble du moteur à bord, ou du moteur à distance, à la plaque à bornes qui se trouve dans la boîte en plastique dans le câblage. Veuillez respecter la couleur des câbles lors du branchement électrique (Fig. 19).
Repositionner le filtre anti-graisse et le panneau périmétral.

INSTALLATION SL907

Avant d'effectuer l'assemblage, pour éviter des dommages à l'appareil, enlever la grille anti-graisse. Avant d'enlever le filtre métallique anti-graisse il faut détacher le panneau lumineux en le tournant vers le bas (dess. 1), après enlever le filtre anti-graisse par sa poignée, tirer le filtre vers le bas en le retirant de sa place.

Effectuer dans la surface un trou de la dimension suivante:
270mm x 498mm pour **SL907 52cm**
270mm x 675mm pour **SL907 70cm**

Insérer le groupe SL907 en faisant attention de maintenir le tableau des commandes à la droite du produit face au plan de cuisson.

Effectuer le branchement électrique et fixer le collet sortie d'air à un tuyau d'évacuation approprié.

Bloquer le groupe avec les quatre vis fournies en équipement comme indiqué au dess. 16.
Repositionner le filtre anti-graisse et refermer le panneau.

FONCTIONNEMENT

F

RADIOCOMMANDE SÉRIE BEFREE S6/S

Radiocommande pour le pilotage à distance de hottes

CARACTÉRISTIQUES TECHNIQUES

- Alimentation par pile alcaline : 12V mod.23A
- Fréquence de travail : 433,92 Mhz
- Combinaisons : 32768
- Consommation maxi : 25 mA
- Température d'exercice : -20 ÷ + 55 °C
- Dimensions : 120x45x15 mm

DESCRIPTION DE FONCTIONNEMENT

Le transmetteur est équipé de cinq touches pour la gestion du fonctionnement de la hotte. Ces touches sont les suivantes :

: Interrupteur ON/OFF pour l'éclairage.

: Interrupteur ON (vitesse 1) /OFF pour le moteur.

— : réduire la vitesse

+ : augmenter la vitesse.

: minuterie : 10 min.

CONDITION INITIALE DE FONCTIONNEMENT

La radiocommande est livrée par le fabricant prête à l'emploi, elle contient déjà les codes prédéfinis par l'usine.

MODE DE FONCTIONNEMENT

Configuration standard :
La configuration d'usine prévoit que tous les systèmes " hotte - radiocommande " aient le même code de transmission. Si deux systèmes "hotte – radiocommande" sont installés dans la même pièce ou à proximité des systèmes ayant le même code de transmission, ils pourraient être influencés et il faudrait changer le code d'une seule radiocommande.

Génération d'un nouveau code de transmission :
La radiocommande est fournie par l'usine avec des codes prédéfinis. Si vous désirez générer de nouveaux codes, procéder en appuyant à la fois sur les touches: de manière continue pendant 2 secondes, au même

+ ⏻ —

instant s'allumeront les leds, appuyer ensuite sur les touches :

+ —

(dans les 5 secondes), 3 clignotements des leds indiqueront que l'opération a été complétée.

ATTENTION ! Cette opération efface définitivement les codes préexistants.

Apprentissage du nouveau code de transmission :
Après avoir changé le code de transmission de la radiocommande, il faut faire apprendre à la centrale de la hotte aspirante le nouveau code comme suit :
Appuyer sur la touche d'extinction générale de la hotte, rétablir l'alimentation à la centrale électronique, vous aurez alors 15 secondes pour appuyer sur la touche Lumière : ☼ pour faire en sorte que la centrale se synchronise avec le nouveau code.

Rétablissement de la configuration d'usine :
Si l'on désire rétablir la configuration d'usine, procéder comme suit : appuyer à la fois sur les touches

de manière continue pendant 2 secondes, au même instant s'allumeront les leds, appuyer ensuite sur les touches :

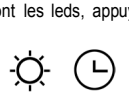

dans les 5 secondes), 6 clignotements des leds indiqueront que l'opération a été complétée.

ATTENTION ! Cette opération efface définitivement les codes préexistants.

Touche d'arrêt d'urgence :
En cas de dysfonctionnement de la radiocommande, utilisez le bouton d'arrêt d'urgence pour éteindre l'appareil. Réactivez le bouton d'arrêt d'urgence après avoir effectué les réparations éventuelles.

ATTENTION
La batterie doit être changée tous les ans pour garantir la portée optimale de l'émetteur.
Pour changer la batterie usagée, enlevez le couvercle plastique, remplacez la batterie déchargée par une batterie neuve en veillant au respect de la polarité indiquée sur le boîtier.
La pile usagée doit être mise au rebut dans un conteneur spécial pour la collecte des piles et batteries usagées.

Le produit suivant
Radiocommande RC001est conforme
aux spécifications de la Directive
R&TTE 99/5/EC.

AVERTISSEMENT
Tout changement ou modification n'ayant pas été expressément approuvé par le détenteur du certificat de compatibilité aux normes peut entraîner l'annulation du droit de l'utilisateur à exploiter l'appareil.

TEMPORISATEUR

Nos produits ont été adaptés pour se conformer aux nouvelles normes de l'Union Européenne en matière de l'EU65 « Étiquette-Énergie » et l'EU66 « Écoconception » (à partir du 1er janvier 2015).
La nouvelle électronique des produits ayant l' « Étiquette-Énergie » sont pourvus d'un dispositif de temporisation pour le contrôle de la vitesse d'aspiration si le débit d'air en évacuation dépasse les 650m^3/h.
En effet, les modèles avec moteur intégré ayant un débit d'air en évacuation supérieur à 650m^3/h sont pourvus d'un dispositif qui réduit automatiquement la vitesse IV à la vitesse III après 5 minutes de fonctionnement.
Les modèles avec moteur extérieur (combiné seulement avec des moteurs à distance comme pour les modèles avec moteur intégré) sont pourvus d'un dispositif qui réduit la vitesse si le débit d'air en évacuation dépasse les 650m^3/h. (Voir section « Moteurs à distance »).
Les moteurs extérieurs ayant un débit d'air en évacuation supérieur à 650m^3/h à la vitesse IV et III sont temporisés comme suit : Automatiquement de la vitesse IV à la vitesse II après 6 minutes de fonctionnement.
Si l'appareil est réglé à la vitesse III, il passe automatiquement à la vitesse II après 7 minutes de fonctionnement. De toute façon il est possible de modifier la vitesse lors du fonctionnement.
La consommation de appareil en mode veille est inférieure à 0.5 W.

ENTRETIEN

Un entretien soigné est une garantie de bon fonctionnement et de bon rendement de votre appareil dans le temps. Un soin particulier doit être porté aux filtres anti-graisse.

Pour les produits: **SL903-P, SL-EM903P et SL907**
Enlever le filtre, ouvrir le panneau lumineux en le tournant vers le bas, comme indiqué au dess. 1.

Le lavage du filtre anti-graisse peut être effectué à la main ou dans le lave-vaisselle. Le lavage doit être effectué selon la fréquence d'utilisation de la hotte, au moins une fois tous les deux mois.

Pour la version filtrante, il faut remplacer le filtre à charbon actif périodiquement. Avant il faut enlever le filtre anti-graisse, après le filtre à charbon en tirant la clavette en plastique. Pour repositionner le filtre à charbon exécuter l'opération inverse. Le remplacement du filtre à charbon doit être effectué selon la fréquence d'utilisation de la hotte, au moins une fois tous les six mois.

Pour le nettoyage de l'appareil on conseille d'utiliser de l'eau tiède et du détersif neutre, en évitant des produits abrasifs.

Pour remplacer les lampes halogènes enlever la bague de serrage du verre (dess. 12A) en faisant levier avec un tournevis. Pendant l'opération de décrochement il faut soutenir le verre mat (dess. 12B). Démonter la lampe (dess. 12C), en faisant attention à ne pas la toucher mains nues. Remplacer avec des lampes du même type. Après avoir remplacé la lampe remettre la bague de serrage du verre.

Remplacement lampes carrées.
Pour remplacer les lampes des spots de forme carré, appuyer sur le spot en correspondance de l'inscription « PUSH » (dess. 13 et dess. 14), puis remplacer la lampe et refermer bien.

Pour le remplacement des lampes LED carrées ou rondes, vérifier s'il y a la possibilité d'avoir accès à la partie postérieure des lampes mêmes après avoir enlevé le filtre à graisse (fig. 20).
Si oui, il faut insérer la main et pousser au même temps les supports des lampes (fig. 21) en poussant vers l'extérieur de la hotte pour enlever la lampe (fig. 22).
S'il n'y a pas d'accès à la partie postérieur, insérer un outil entre la lampe et l'acier à fin d'enlever la lampe même (fig. 23).

REMPLACEMENT LAMPES FLUORESCENTES SL907
Pour remplacer la lampe fluorescente du produit SL907 il faut d'abord ouvrir le panneau en le tournant comme indiqué dans le dess. 1 ; enlever les vis de fixation (dess. 17) du panneau en le soutenant, puis enlever la lampe et la remplacer avec une nouvelle (dess. 18).

Remettre le panneau.

Le remplacement du câble d'alimentation doit être effectué seulement par du personnel qualifié.

INHOUD

NL

Waarschuwingen

Gebruikswijzen

Installatie SL903-P en SM903

Installatie SL EM903-P

Installatie SL907

Werking

Onderhoud

WAARSCHUWINGEN

*** Kinderen en onbevoegde personen of mensen met een probleem mogen het apparaat alleen bedienen onder toezicht van een volwassene.**

*** De verbruikte lucht mag niet door een leiding worden gestuurd die gebruikt wordt voor de afvoer van dampen en rook van apparaten die op een andere energie werken dan elektriciteit (centrale verwarming, branders, ketels enz.).**

*** Voer de lucht af volgens de in uw gebied geldende voorschriften.**

*** Ventileer de ruimte goed als tegelijkertijd een kap en apparaten die met andere energie werken dan stroom (gas, olie of kolen) worden gebruikt. Wanneer de afzuigkap de lucht afvoert, kan in de ruimte een negatieve luchtdruk ontstaan. De negatieve druk in de ruimte mag niet meer bedragen dan 0,04 mbar zodat er geen uitlaatgas aangezogen kan worden door warmtebronnen.**
Zorg dus voor luchttoe- en afvoeropeningen in de ruimte zodat er altijd verse lucht kan circuleren.

*** De minimum afstand tussen het kookblad en de onderkant van de afzuigkap moet 65 cm bedragen.**

Als op het etiket met de technische gegevens in de kap het symbool ⧈ staat, is het apparaat ingedeeld in klasse II en moet het niet worden geaard.

Als op het etiket met de technische gegevens in de kap het symbool ⧈ niet staat, is het apparaat ingedeeld in klasse I en moet het worden geaard.

Voor de aansluiting op het lichtnet controleert u of het stopcontact geaard is en of de spanning van het lichtnet overeenstemt met de gegevens die voorgeschreven zijn op het serieplaatje in het apparaat.

Haal altijd eerst de stekker uit het stopcontact of schakel de stroom naar het apparaat uit voordat u aan onderhoud of reiniging begint.
Als op het apparaat geen flexibele kabel zit die er niet af kan en geen stekker of een ander apparaat waarmee de netstroom kan worden onderbroken, met een opening tussen de contacten van minstens 3 mm, dienen deze apparaten om de stroom te onderbreken te worden aangebracht.
Als er een stroomsnoer met stekker aan het apparaat zit, zorg er dan voor dat het stopcontact gemakkelijk bereikbaar is.
Gebruik geen stoffen of materialen die steekvlammen veroorzaken (flambé) in de onmiddellijke buurt van het apparaat.
Pas tijdens het frituren bijzonder goed op voor het brandgevaar dat wordt veroorzaakt door olie en vet.
Gebruikte olie is bijvoorbeeld zeer gevaarlijk omdat die nog sneller ontvlamt. Laat elektrische branders niet onbedekt aan staan. Leef stipt de instructies na om de vetfilter te reinigen en eventueel vet dat op het apparaat zit te verwijderen, om geen gevaar voor brand te veroorzaken.

Controleer of er geen beschadigde componenten zijn. Als dit toch het geval is, neemt u contact op met de verkoper en installeert u het apparaat niet.
Lees bovendien aandachtig alle hierna volgende instructies voordat u begint te installeren.
- Gebruik voor de luchtafvoer een zo kort mogelijke buis met zo weinig mogelijk bochten erin, van een materiaal dat wettelijk goedgekeurd is.
- Vermijd grote overgangen van groot naar klein of andersom (de aanbevolen constante diameter bedraagt Ø 150 mm of een gelijkaardig oppervlak).

Als u de bovenstaande instructies niet naleeft, is de leverancier niet meer verantwoordelijk voor problemen met de afgevoerde volumes of lawaai en geldt de garantie niet meer.

GEBRUIKSWIJZEN

Het apparaat is klaar zowel voor installatie met filter of als afzuigkap.
In de filteruitvoering worden de door het apparaat aangezogen lucht en dampen gezuiverd
in een vetfilter en in een koolfilter en gezuiverd weer in de ruimte gestuurd.
In de afzuiguitvoering worden de dampen direct buitenshuis afgevoerd via de uitlaat bovenaan in de wand of in het plafond.
Een koolfilter is in dit geval niet nodig.

INSTALLATIE SL903-P en SM903

Voordat u het apparaat installeert en om schade te voorkomen, haalt u de vetfilter eruit.
Verwijder de metalen vetfilters met het daarvoor bedoelde handvat en laat de filter naar onder uit zijn zitting draaien.
Voor het product SL903-P haalt u eerst het beveiligingsweg door het naar onder te draaien zoals op de afbeelding 1.
Vervolgens verwijdert u de vetfilter.

Maak achter de kookplaat een opening met de volgende maten:
252mm x 649mm voor **SL903-P 290x700**
252mm x 849mm voor **SL903-P 290x900**

500mm x 375mm voor **SM903 520x400**
680mm x 375mm voor **SM903 700x400**

Laat minstens 60 mm materiaal rondom de opening om geen schade te veroorzaken tijdens het installeren van het product.

Stem de stand van de veren aan de zijkanten af op de dikte van het materiaal waarop het product wordt bevestigd (afb.2).

Maak de elektrische aansluiting.
Zet het geheel in de daarvoor klaargemaakte ruimte en zorg ervoor dat de veren die u op voorhand hebt klaargemaakt (afb.2) goed grijpen zodat ze het product stabiel houden (afb.3);
Steek de vier borghendels erin en zet ze vast met de schroeven (afb. 4 en afb. 5);
Monteer de vetfilter die u verwijderd hebt.
Op het product SL903-P monteert u ook het beveiligingspaneel weer.

INSTALLATIE SL EM903-P

Voordat u het apparaat installeert en om schade te voorkomen, haalt u de vetfilter eruit.
Verwijder de metalen vetfilters met het daarvoor bedoelde handvat en laat de filter naar onder uit zijn zitting draaien (afb.1). Haal vervolgens de vetfilter eruit met het daarvoor bedoelde handvat en laat de filter naar onder uit zijn zitting draaien.

Maak achter de kookplaat een opening met de volgende maten:
252mm x 649mm voor **SL EM903-P 290x700**
252mm x 849mm voor **SL EM903-P 290x900**

Laat minstens 60 mm materiaal rondom de opening om geen schade te veroorzaken tijdens het installeren van het product.

U kunt zelf kiezen aan welke kant van de kap u de afgezogen lucht wenst af e voeren, afhankelijk van de situatie waarin het product wordt geïnstalleerd (afb.6).
Het paneel met de elektrische componenten kan naar de overkant worden verplaatst om de luchtuitlaat in de voorzijde te kunnen benutten (afb.7).

Monteer eerst de luchtuitlaatkoppeling die bij het apparaat hoort in de door u gekozen uitlaatopening, maak dan de elektrische aansluiting en plaats het geheel zoals op de afb.8.
Borg het geheel met de zes meegeleverde schroeven die u vastzet zoals op de afbeelding 9.
Sluit de stroomkabel van de ingebouwde of de externe motor aan op de aansluitklemmen in de plastic kabeldoos van. Respecteer tijdens het aansluiten de juiste kleuren van de stroomkabels (afb.19).
Monteer de vetfilter en het beveiligingspaneel weer.

INSTALLATIE SL907

Voordat u het apparaat installeert en om schade te voorkomen, haalt u de vetfilter eruit. Verwijder de metalen vetfilter met het daarvoor bedoelde handvat: draai het verlichte paneel naar onder (afb.1), en laat de vetfilter naar onder uit zijn zitting draaien met het daarvoor bedoelde handvat.

Maak achter de kookplaat een opening met de volgende maten:
270mm x 498mm voor **SL907 52cm**
270mm x 675mm voor **SL907 70cm**

Monteer de SL907 waarbij u ervoor zorgt dat u de bedieningen rechts houdt als u recht voor het kookblad staat en naar het product kijkt.

Maak de elektrische aansluiting en zet de luchtuitlaatflens op een geschikte luchtafvoerbuis.

Borg het geheel met de vier meegeleverde schroeven die u vastzet zoals op de afbeelding 16.
Monteer de vetfilter en het beveiligingspaneel weer.

VERKING

NL

Afstandsbediening Serie BeFree S6/S

Afstandsbediening voor de bediening op afstand van afzuigkappen.

Technische Eigenschappen

- Voeding met alkalinebatterij : 12V mod. 23A
- Werkfrequentie : 433,92 Mhz
- Combinaties : 32.768
- Max. verbruik : 25 mA
- Bedrijfstemperatuur : -20 ÷ + 55 °C
- Afmetingen : 120x45x15mm.

Beschrijving Van De Werking

De zender beschikt over 5 toetsen voor het beheer van de werking van de afzuigkap, zoals als volgt wordt beschreven:

: schakelaar ON/OFF licht.

: schakelaar ON (1e snelheid) OFF motor.

— : afname snelheid.

+ : toename snelheid.

: timer 10 minuten.

Beginstatus Werking

De afstandsbediening wordt door de fabrikant klaar voor gebruik geleverd, met de codes reeds vooraf in de fabriek ingesteld.

Gebruiksaanwijzing

Standaardconfiguratie:
De fabrieksconfiguratie voorziet dat alle systemen “kap - afstandsbediening” dezelfde transmissiecode hebben. Wanneer er twee systemen “kap - afstandsbediening” nello stesso locale o nelle immediate vicinanze geïnstalleerd zijn, lunnen systemen die dezelfde transmissiecode hebben elkaar beïnvloeden. Daarom moet men decode van één van de afstandsbedieningen veranderen.

Aanmaak van een nieuwe transmissiecode:
De afstandsbediening wordt door de fabriek met vooraf ingestelde codes geleverd. Wanneer men nieuwe codes wenst aan te maken, gaat men als volgt tewerk: druk tegelijk continu op de toetsen:

+ ⏻ —

gedurende 2 seconden, tegelijk gaan de Led’s aan, druk vervolgens op de toetsen :

+ —

(binnen 5 seconden), 3 knipperingen van de Led's geven aan dat de handeling voltooid is.

OPGEPAST! Deze handeling wist definitief de vooraf bestaande codes.

Aanleren van de nieuwe transmissiecode:
Na het wijzigen van de transmissiecode van de afstandsbediening, moet men de elektronische centrale van de afzuigkap de nieuwe code op de volgende manier aanleren:
Druk op de knop voor algemeen uitschakelen van de kap, herstel de voeding van de kap, herstel de voeding van de elektronische centrale, vanaf dit moment heeft men 15 seconden tijd om op de toets Licht te drukken om ervoor te zorgen dat de centrale synchroniseert met de nieuwe code.

De fabrieksconfiguratie terugzetten:
Als men de fabrieksconfiguratie wenst terug te zetten,, moet men de volgende procedure uitvoeren: druk tegelijk continu op de toetsen
gedurende 2 seconden, tegelijk gaan de Led's aan.

Druk vervolgens op de toetsen
(binnen 5 secondeb), 6 knipperingen van de Led's

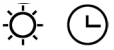

geven aan dat de handeling voltooid is.

OPGEPAST! Deze handeling wist definitief de vooraf bestaande codes.

Noodtoets:
Als de afstandsbediening niet functioneert drukt u voor het uitschakelen van het apparaat op de noodtoets. Na een eventuele reparatie dient u de noodtoets weer te herstellen.

Belangrijk
De batterij moet elk jaar worden vervangen om een optimaal bereik van de zender te garanderen.
Om de lege batterij te vervangen dient u het plastic deksel te verwijderen, de oude batterij te verwijderen en er een nieuwe in te plaatsen. Zorg ervoor de aangegeven polariteit in de houder aan te houden. De oude batterij moet worden weggegooid in de speciale houders voor klein chemisch afval.

Het product
Afstandsbediening RC001 CE
voldoet aan de specificaties van de Richtlijn R&TTE 99/5/EG.

WAARSCHUWINGEN
Veranderingen of wijzigingen die niet uitdrukkelijk worden goedgekeurd door de houder van het certificaat van de compatibiliteit met de normen kunnen de eigenaar van het product het recht tot gebruik van de apparatuur ontnemen.

TIMING

Met de inwerkingtreding op 1 januari 2015 van de nieuwe regels van de Europese Commissie, EU65 "Energy label" en EU66 " Ecodesign", hebben wij onze producten conform gemaakt aan de nieuwe vereisten.
Alle versies van de modellen met Energy Label werken elektronisch en hebben getimede functies voor de afzuigsnelheden hoger dan 650m^3/h.
De modellen met ingebouwde motor en een maximum vermogen hoger dan 650m^3/h voorzien een 4e snelheid met geprogrammeerde tijden na 5 minuten bedrijf. Als de hierboven vermelde geprogrammeerde tijden verstrijken, schakelt de afzuigmotor automatisch terug naar de 3e snelheid.
Producten met een externe motor worden alleen gecombineerd met op afstand bediende motoren die, zoals de uitvoeringen met ingebouwde motor, voor vermogens hoger dan 650m^3/h, getimede snelheden hebben. (Zie de gebruiksaanwijzingen van de afstandsbediende motoren).
Afstandsbediende motoren met een vermogen hoger dan 650m^3/h, zowel in de 4e als in de 3e snelheid, worden automatisch als volgt getimed: van de 4e snelheid, na 6 minuten bedrijf, wordt automatisch overgeschakeld naar de 2e snelheid.
Als de 3e snelheid van het product wordt ingesteld, wordt na 7 minuten automatisch overgeschakeld op de 2e. De mogelijkheid om de gebruikte snelheden te wijzigen, blijft hoe dan ook bestaan.
In stand-by verbruikt het product minder dan 0.5W.

ONDERHOUD

Een goed onderhoud waarborgt een goed werkend apparaat dat lang blijft renderen.

Besteed bijzondere aandacht aan de vetfilter. In de producten: SL903-P, SL-EM903P en SL907 opent u eerst het verlichte paneel door het naar onder te draaien zoals op de afbeelding 1, voordat u de vetfilter verwijdert.

De vetfilter mag met de hand of in de vaatwasmachine worden gereinigd. Afhankelijk van het gebruik moet de filter minstens een keer per twee maanden worden gereinigd.
Als u de afzuigkap gebruikt in zijn filteruitvoering, moet u de koolfilter regelmatig vervangen.
Verwijder eerst de vetfilter en trek dan aan het plastic lipje op de koolfilter om hem uit zijn zitting in de kap te verwijderen.

Op de andersomme manier plaatst u de koolfilter weer terug. Afhankelijk van het gebruik moet u de koolfilter minstens een keer om de zes maanden vervangen.
Reinig het apparaat zelf met lauw water en een neutraal schoonmaakmiddel. Gebruik geen schurende middelen.

Til met een schroevendraaier de glasring (afb.12 A) van de halogeenlamp als u die moet vervangen. Ondersteun het glas tijdens het losmaken (afb. 12 B). Demonteer de lamp (Afb. 12 C) maar raak de lamp niet aan met blote handen. Monteer een nieuwe lamp van hetzelfde type. Als de nieuwe lamp is gemonteerd, duwt u de glasring weer stevig op zijn plaats.

Vierkante lampen vervangen.
Om lampen in vierkante spotjes te vervangen, drukt u op het frame van het spotje op het punt waar het woord “PUSH” staat (afb.13 en afb.14). Daarna vervangt u de lampen. Druk weer op het frame om het spotje goed te sluiten.

Per la sostituzione delle lampade led quadrate o rotonde, verificare in primo luogo se, togliendo il filtro antigrasso è possibile accedere nella parte posteriore della lampada (Fig. 20). In questo caso inserire la mano e premere contemporaneamente le due alette di sostegno della lampada (Fig. 21) spingendo verso l’esterno della cappa e rimuovere la lampada (Fig. 22).
Se non vi è accesso nella parte posteriore, munirsi di un utensile con punta fine ed inserirlo tra la lampada e acciaio nella parte dove si trovano le due alette di ritegno, premere e sganciare la lampada (Fig. 23).

FLUORLAMPEN IN HET MODEL SL907 VERVANGEN
Om de fluorlampen in het model SL907 vervangen, opent u eerst het beveiligingspaneel dat u laat draaien zoals op de (afb. 1). Verwijder de borgschroeven (afb. 17) uit het paneel terwijl u het zeer goed vasthoudt. Haal de lampen eruit en vervang de kapotte lamp (afb. 18).

Monteer het paneel weer.

Alleen bevoegde monteurs mogen de stroomkabel vervangen.

ÍNDICE

ES

Advertencias

Sistema de uso

Instalación SL903-P y SM903

Instalación SL EM903-P

Instalación SL907

Funcionamiento

Manutención

ADVERTENCIAS

*** Los niños y las personas inexpertas o minusválidas pueden usar el aparato sólo bajo la supervisión de un adulto.**

*** El aire aspirado no se debe encanalar en un conducto usado para descargar los humos producidos por aparatos alimentados con energía diferente de la eléctrica (instalaciones de calefacción centralizadas, radiadores, calentadores, etc...)**

*** Para evacuar el aire aspirado respetar las indicaciones de las autoridades competentes.**

*** Considerar una adecuada aireación del local cuando se usen contemporáneamente una campana y aparatos alimentados con energía diferente de la eléctrica (estufas de gas, de aceite, de carbón, etc...).**
La campana extractora al evacuar el aire podría crear una presión negativa en la sala. La presión negativa del local no debe superar los 0,04 mbar, para evitar que la fuente de calor aspire de nuevo los gases de escape. Es, por lo tanto, necesario equipar el local con tomas de aire que produzcan un flujo constante de aire fresco.

*** La distancia mínima entre el plano de cocción y la parte inferior de la campana debe ser de 65 cm.**

Cuando la etiqueta de datos técnicos en el interior de la campana lleva el símbolo ⧈ , el aparato es de **clase II°**, y por lo tanto no necesita conexión de tierra.

Cuando la etiqueta de datos técnicos en el interior de la campana no lleva el símbolo ⧈ , el aparato es de **clase I°**, y por lo tanto necesita conexión de tierra.

Cuando se realice la conexión eléctrica asegurarse de que la toma de corriente tenga conexión de tierra y controlar que los valores de tensión correspondan a los indicados en la tarjeta colocada dentro del aparato.

Antes de efectuar cualquier operación de limpieza o manutención hay que desconectar el aparato de la red eléctrica.
Si el aparato no está equipado con un cable flexible no separable y con un enchufe, o con otro dispositivo que asegure la desconexión omnipolar de la red, con una distancia de apertura de los contactos de cómo mínimo 3 mm, en ese caso los antedichos dispositivos de desconexión de la red tienen que estar previstos en la instalación fija.
Si el aparato está equipado con un cable de alimentación y con un enchufe, debe colocarse de manera que el enchufe sea fácilmente accesible.
Evitar el uso de materiales que causen llamaradas en las cercanías del aparato.
Cuando se fría poner mucha atención al peligro de incendio debido a aceites y grasas. Es especialmente peligroso el aceite ya usado, puesto que se inflama fácilmente. No usar parrillas eléctricas no protegidas.
Para evitar el posible riesgo de incendio seguir las instrucciones indicadas para la limpieza de los filtros anti-grasa y la eliminación de eventuales depósitos de grasa en el aparato.

Controlar que ningún componente esté dañado, en caso contrario contacte el revendedor y no siga con la instalación.
Antes de iniciar la instalación leer con atención todas las instrucciones indicadas a continuación.
-Usar un tubo de evacuación de humos lo más corto posible, limitando el número de curvas y de material aprobado según las normas.
-Evitar los cambios drásticos de sección (diámetro constante aconsejado Ø 150 mm o de igual superficie).

Si no se respetan las instrucciones precedentes, la empresa proveedora no responderá por problemas de caudal o nivel de ruido y no prestará ninguna garantía.

SISTEMA DE USO

El aparato está ya dispuesto tanto para la versión filtrante como para la versión con descarga al exterior. En la versión filtrante el humo y los vapores encanalados por el aparato se depuran gracias a un filtro anti-grasa y a un filtro de carbón activo tras lo cual se vuelven a poner en circulación en el ambiente.
En la versión con descarga al exterior los humos se encanalan directamente hacia el exterior del local, a través de una salida superior o posterior. El uso del filtro de carbón y del desviador de aire no son necesarios.

INSTALACIÓN SL903-P e SM903

Antes de empezar la instalación, para evitar daños al aparato, sacar el filtro antigrasa. El filtro se saca tirando de la manilla y dando la vuelta al filtro hacia abajo para desenganchar de su anclaje.
Para el modelo SL903-P antes de sacar el filtro antigrasa hay que extraer el panel que lo enmarca girándolo hacia abajo como se indica en la figura 1.

Efectuar en la superficie un orificio de las siguientes medidas:
252mm x 649mm para **SL903-P 290x700**
252mm x 849mm para **SL903-P 290x900**

500mm x 375mm para **SM903 520x400**
680mm x 375mm para **SM903 700x400**

Acordarse de dejar al menos 60 mm de material alrededor del orificio par evitar daños durante la sucesiva fase de instalación del producto.

Regular la posición de los muelles laterales en la base del espesor del material sobre el que se fijará el producto(Fig. 2).

Efectuar la conexión eléctrica.
Introducir el grupo en su lugar predispuesto, poniendo cuidado en que los muelles, regulados anteriormente (fig.2), aguanten bien el producto y lo mantengan estable(Fig.3);

Introducir los cuatro soportes de bloqueo y fijarlos atornillando sus correspondientes tornillos, (Fig. 4 y Fig. 5);

Volver a colocar el filtro antigrasa sacado anteriormente.
Para el producto SL903-P volver a colocar el panel que lo enmarca.

INSTALACIÓN SL EM903-P

Antes de empezar la instalación, para evitar daños al aparato, sacar el filtro antigrasa. Para sacar el filtro metálico antigrasa hay que extraer primero el panel que lo enmarca girándolo hacia abajo (fig.1), y luego extraer el filtro antigrasa tirando de la manilla y dándole la vuelta hacia abajo para desenchancharlo de su anclaje.

Efectuar en la superficie un orificio de las siguientes medidas:
252mm x 649mm para **SL EM903-P 290x700**
252mm x 849mm para **SL EM903-P 290x900**

Acordarse de dejar al menos 60 mm de material alrededor del orificio par evitar daños durante la sucesiva fase de instalación del producto.

Es posible escoger la salida de humos para la extracción según la posición en la que se instala el producto (fig. 6).
El panel que contiene los componentes eléctricos
se puede desplazar al lado contrario para usar la salida de humos en la parte frontal(fig. 7).

Tras haber instalado el enlace de salida de humos suministrado en la salida escogida, efectuar la conexión a la red eléctrica y colocar el grupo como indica la fig. 8.
Fijar el grupo mediante los seis tornillos suministrados , fijándolos como se indica en la figura 9.
Conectar el cable del motor a bordo, o el motor remoto, a la caja de conexión que está en el interior de la caja de plástico, en el cableado. Preste atención y respete los colores de los cables durante la conexión eléctrica (fig.19).
Volver a colocar el filtro antigrasa y el panel que lo enmarca.

INSTALACIÓN SL907

Antes de empezar la instalación, para evitar daños al aparato, sacar el filtro antigrasa.. Para sacar el filtro metálico antigrasa hay que extraer primero el panel luminosos girándolo hacia abajo (fig.1), y luego extraer el filtro antigrasa tirando de la manilla y dándole la vuelta hacia abajo para desenchancharlo de su anclaje.

Efectuar en la superficie un orificio de las siguientes medidas:
270mm x 498mm para **SL907 52cm**
270mm x 675mm para **SL907 70cm**

Colocar el grupo **SL907** poniendo atención en mantener el cuadro de mandos a la derecha si se mira el producto estando de frente a la encimera .

Efectuar la conexión eléctrica y conectar la brida de salida de humos a un tubo de evacuación adecuado.

Fijar el grupo mediante los cuatro tornillos suministrados , fijándolos como se indica en la figura 16.
Volver a colocar el filtro antigrasa y el panel que lo enmarca.

FUNCIONAMIENTO

E

Radiocontrol Serie BeFree S6/S

Radiocontrol para el mando a distancia de campanas de extractoras

Características Técnicas

- Alimentación con batería alcalina : 12V mod.23A
- Frecuencia de trabajo : 433,92 Mhz
Combinaciones : 32.768
- Consumo máx. : 25 mA
- Temperatura de funcionamiento : -20 ÷ + 55 °C
- Dimensiones : 120x45x15mm.

Descripción Del Funcionamiento

El transmisor está dotado de 5 teclas para la gestión del funcionamiento de la campana, como se especifica a continuación:

☼ : Interruptor ON/OFF luz.

⏻ : Interruptor ON (1° velocidad) OFF motor.

— : Diminuir velocidad.

+ : Aumentar velocidad.

🕒 : Temporizador 10 minutos

Condición Inicial de Funcionamiento

El fabricante suministra el radiomando listo para el uso, con los códigos predefinidos de fábrica.

Modalidad de funcionamiento

Configuración estándar:
La configuración de fábrica prevé que todos los sistemas de "campana - radiomando" tengan el mismo código de transmisión. Si se instalan dos sistemas "campana - radiomando" en el mismo local o en las cercanías, los sistemas, teniendo el mismo código de transmisión pueden ser influenciados, por tanto, es necesario cambiar el código de un solo radiomando.

Generación de un nuevo código de transmisión:
El radiomando ya viene de fábrica con códigos predefinidos. Si desea una nueva generación de códigos, realice el procedimiento de la siguiente manera: presione simultáneamente las teclas:

+ ⏻ —

de forma constante durante 2 segundos, en el mismo momento se encenderán los leds, sucesivamente presione las teclas:

+ —

(dentro de 5 segundos), 3 parpadeos de los leds indicarán que se completó la operación.
¡ATENCIÓN! Esta operación cancela de forma definitiva los códigos ya existentes.

Aprendizaje del nuevo código de transmisión:
Después de cambiar el código de transmisión en el radiomando, hay que hacer que la central electrónica aprenda el nuevo código de la campana aspiradora, de la siguiente manera:
Presione el pulsador de apagado general de la campana, restablezca la alimentación a la central electrónica, a partir de este momento tiene 15 segundos de tiempo para presionar la tecla Luz: para que la central se sincronice con el nuevo código.

Restablecimiento de la configuración de fábrica: Si desea restablecer la configuración de fábrica, realice el procedimiento de la siguiente manera: presione simultáneamente las teclas

de forma constante durante 2 segundos, en el mismo momento se encenderán los leds, sucesivamente presione las teclas

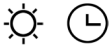

(dentro de 5 segundos), 6 parpadeos de los leds indicarán que se completó la operación.
¡ATENCIÓN! Esta operación cancela de forma definitiva los códigos ya existentes.

Tecla de emergencia:
En caso de no funcionamiento del radiocontrol, para el apagado del aparato, utilizar la tecla de emergencia. Después de eventuales reparaciones, restablecer la tecla de emergencia.

ATENCIÓN
La batería se debe sustituir cada año para garantizar el alcance óptimo del transmisor.
Para sustituir la batería descargada quite la tapa de plástico, luego haga lo mismo con la batería en uso y por último introduzca una nueva respetando la polaridad indicada.
La batería usada se debe arrojar en los contenedores especiales.

El producto
Radiocontrol RC001
está en conformidad con las especificaciones de la Directiva R&TTE 99/5/EC.

ADVERTENCIAS
Cambios o modificaciones no expresamente aprobadas por quien posee el certificado de compatibilidad a las normas, pueden invalidar el derecho del usuario al uso de los aparatos

TEMPORIZACIÓN

A partir del 1° de enero 2015, con la entrada en vigor de la nueva normativa de la Comisión Europea EU65 “Energy label” y EU66 “ Ecodesign”, hemos adaptado los productos conforme a los requisitos establecidos.
Todos los modelos con versión “Energy label” disponen de un equipo electrónico, con funciones de temporización de la velocidad de aspiración, superior a 650m^3 / h.
De hecho, todos los modelos con motores a bordo, con caudal máximo a 650m^3 / h, disponen de la IV° velocidad temporizada tras 5 minutos de funcionamiento . Transcurrido dicho tiempo el motor de aspiración pasa automáticamente a la III° velocidad .
Los productos en versión con motor externo, se combinan exclusivamente con motores remotos donde, como también para la versión con motor a bordo, se temporizan las velocidades con caudales superiores a 650m^3 / h. (Véanse las instrucciones mencionadas en los motores remotos). Los motores remotos, que tienen un caudal superior a 650m^3 / h , tanto en la IV° como en la III° velocidad, se temporizan automáticamente en el siguiente modo:
A partir de la IV° velocidad , tras 6 minutos de funcionamiento pasa automáticamente a la segunda velocidad.
Si el producto se configura en la III° velocidad, pasa automáticamente a la segunda velocidad tras 7 minutos. Se puede también cambiar la velocidad misma mientras se sta usando.
El producto cuando está en modalidad “stand by” tiene un consumo inferior a 0.5W.

MANUTENCIÓN

Una manutención cuidadosa es una garantía de buen funcionamiento y buen rendimiento de un aparato a lo largo del tiempo.
Hay que prestar una especial atención al filtro anti-grasa.

En los productos: SL903-P, SL-EM903P, e SL907
antes de sacar el filtro, abrir el panel luminoso girándolo hacia abajo como en la fig. 1.

La limpieza de los filtros anti-grasa se puede realizar manualmente o en el lavavajillas. La limpieza depende de cuanto se usa, pero deberá hacerse al menos una vez cada dos meses.

En la versión filtrante hay que sustituir el filtro de carbón activo periódicamente.
Para quitar el filtro de carbón antes que nada hay que quitar el filtro anti-grasa y después tirar la pestaña de plástico del filtro para desengancharlo de su lugar. Para aplicar el filtro de carbón activo efectuar la operación contraria. La sustitución del filtro de carbón depende de cuanto se usa, pero deberá hacerse al menos una vez cada seis meses.

Para limpiar el aparato se aconseja usar agua tibia y detergente neutro, evitando usar productos que contengan abrasivos .

Para substituir las lámparas halógenas quitar el anillo bloca cristal (fig.8A), haciendo palanca con un destornillador. Durante la operación de desenganche, aguantar el cristal (fig. 12 B). Desmontar la lámpara (Fig. 12 C), teniendo cuidado de no tocarla con las manos desnudas. Sustituir con lámparas del mismo tipo. Después de haber substituido la lámpara volver a colocar el anillo bloca cristal encajandolo.

Sustitución Lámparas cuadradas.
Para sustituir las lámparas de los focos de forma cuadrada apretar el bastidor del foco donde está la sigla “PUSH”(Fig.13 y Fig.14), después sustituir las lámparas y cerrar el foco presionando el bastidor para encajarlo.

Para sustituir la lampara LED cuadrada o redonda comprobar si sacando el filtro antigrasa es posible acceder por la parte trasera de la lampara misma (fig. 20). En este caso empujar en los soportes laterales de la lampara (fig. 21) hacia afuera para sacar las lamparas (fig. 22).
Si no es posible acceder por la parte trasera, utilizar un utensilio entre la lampara y el acero en la parte donde hay los soportes, empujar y sacar las lamparas (fig. 23).

SUSTITUCIÓN LÁMPARA FLUORESCENTE SL907
Para sustituir las lámparas fluorescentes
en el producto SL907 hay que abrir el panel que las enmarca girándolo como se indica en la .Fig. 1, sacar los tornillos de anclaje (fig. 17) del panel aguantándolo con cuidado y luego extraer las lámparas y sustituir la que está dañada.(fig. 18).

Volver a colocar el panel.

La sustitución del cable de alimentación debe ser realizada exclusivamente por personal autorizado.

СОДЕРЖАНИЕ

RU

Предупреждения

Способы использования

Установка

Уход

Функционирование

Гарантийные обязательства

ПРЕДУПРЕЖДЕНИЯ

Дети, лица, не имеющие опыта работы с прибором или имеющие физические и умственные недостатки не допускаются к работе с прибором.

- **Минимальное расстояние от кухонной плиты до нижней части вытяжки должно достигать не менее *65*см.**
- **Выходящий воздух не должен попадать в воздуховоды, используемые для отвода дыма от приборов, которые потребляют источники энергии, отличные от электричества *(*системы центрального отопления, нагреватели воды, калориферы и т.д.*)***

Для вывода воздуха наружу необходимо соблюдать существующие в каждой стране правила.

Предусмотреть соответствующую вентиляцию помещения, если вытяжка используется одновременно с другими кухонными приборами, которые потребляют источники энергии, отличные от электричества *(* газовые плиты, печи, отапливаемые маслом, углем и т.д.*)* При выводе воздуха вытяжка может создать отрицательное давление в помещении. Оно не должно превышать 0,04 микробар во избежание обратного захода выводимого газа из источника отопления. Поэтому, необходимо предусмотреть в помещении воздушные отверстия, через которые будет постоянно поступать свежий воздух.

В случае, если на заводской этикетке с техническими характеристиками вытяжки нанесен знак.

то прибор относится к классу *II* и не должен иметь заземление.

Если данного знака заземление.

на этикетке *нет* значит прибор относится к классу *I* и должен иметь

При подключении прибора к электросети убедитесь в том, чтобы розетка имела заземление, а также проверьте соответствие напряжения розетки и прибора.

Прежде чем приступать к какой-либо операции по чистке или уходу за прибором, необходимо отключить его от электросети.

Напряжение сети должно соответствовать напряжению, указанному на табличке технических данных, которая размещена внутри прибора. Если вытяжка снабжена вилкой, подключите ее к штепсельному разъему, отвечающему действующим правилам, который должен быть расположен в легко доступном месте. Если же вытяжка не снабжена вилкой (для прямого подключения к сети), или штепсельный разъем не расположен в доступном месте, то используйте надлежащий двухполюсный выключатель, обеспечивающий полное размыкание сети при возникновении условий перенапряжения 3-ей категории, с расстоянием между разомкнутыми контактами не менее 3 мм.

Избегайте использования легковоспламеняющихся материалов для поджига *(*фламбе*)*, в непосредственной близости от прибора. При жарке продуктов проявляйте особую осторожность во избежание пожара, который могут вызвать масла и жиры. Повторно используемое масло для жарки является наиболее опасным в возникновении пожара. Не используйте открытый электрический гриль. Во избежание возникновения пожара необходимо внимательно выполнять инструкции по очистке жирового фильтра и своевременно удалять скопившийся жир с прибора.

Перед началом установки убедитесь, что все компоненты прибора исправны. При обнаружении дефектов, обратитесь к поставщику и не устанавливайте прибор.

Пожалуйста, внимательно ознакомьтесь с инструкцией по монтажу.

- Используйте трубу для отвода воздуха минимально возможной длины.
- Использовать трубу с наименьшим числом изгибов, поскольку каждый загиб трубы снижает мощность работы вытяжки (например, при использовании 2-х колен по 90˚, длина трубы не должна превышать 3 м).
- Труба должна быть изготовлена из материала, соответствующего стандартам.
- Избегать резких изменений диаметра сечения трубы. Рекомендуем использовать трубу постоянного диаметра 150 мм.

СПОСОБЫ ИСПОЛЬЗОВАНИЯ

Вытяжка может работать как в режиме фильтрации, так и в режиме всасывания.

* В **версии фильтрации** всасываемый воздух и пары очищаются, проходя через жировой иугольный фильтры и выбрасывается обратно через боковые отверстия воздуховода. Для этой версии требуется установка воздушного дефлектора в верхней части трубы.
* В **версии всасывания** пары напрямую выбрасываются наружу, через трубу, которая подсоединяется к соответствующему отверстию в стене или в потолке. В данной версии не требуется установка угольных фильтров и дефлектора.

УСТНОВКА SL903-P SM903

Прежде, чем производить монтаж вытяжки, для предотвращения повреждения самой вытяжки, необходимо снять жировой фильтр. Его можно снять, нажав на ручку и потянув вниз. В модели вытяжки SL 903 P, перед тем как снять жировой фильтр, необходимо снять панель, потянув ее вниз, как показано на Рис. 1.

Сделайте вырез в нижней части шкафа, в который будет устанавливаться вытяжка.

252x649 мм для модели **SL 903- P 290X700**

252x849 мм для модели **SL 903-P 290X900**

500x375 мм для модели **SM 903 520x400**

680x375 мм для модели **SM903 700x400**

Убедитесь, что вокруг отверстия образовалась рамка толщиной не менее 60 мм во избежании повреждения вытяжки при дальнейшей установке. Чтобы установить вытяжку, необходимо при помощи отвертки отрегулировать боковые защелки (рис. 2) по высоте в соответствие с толщиной панели, в которой сделан вырез для установки вытяжки (рис. 3). Подключите провода. Поместите вытяжку в вырез. Вставьте 4 блокирующих рычага (Рис. 4) и закрепите их при помощи винтов (Рис. 5).

Перед началом установки убедитесь, что все компоненты прибора исправны. При обнаружении дефектов, обратитесь к поставщику и не устанавливайте прибор.

Пожалуйста, внимательно ознакомьтесь с инструкцией по монтажу.

- Используйте трубу для отвода воздуха минимально возможной длины.

- Использовать трубу с наименьшим числом изгибов, поскольку каждый загиб трубы снижает мощность работы вытяжки (например, при использовании 2-х колен по 90˚, длина трубы не должна превышать 3 м).

- Труба должна быть изготовлена из материала, соответствующего стандартам.

- Избегать резких изменений диаметра сечения трубы, рекомендуем использовать трубу постоянного диаметра 150 мм.

Вытяжка может работать как в режиме фильтрации, так и в режиме всасывания.

* В **версии фильтрации** всасываемый воздух и пары очищаются, проходя через жировой и

угольный фильтры и выбрасывается обратно через боковые отверстия воздуховода. Для этой версии требуется установка воздушного дефлектора в верхней части трубы.

* В **версии всасывания** пары напрямую выбрасываются наружу, через трубу, которая

подсоединяется к соответствующему отверстию в стене или в потолке. В данной версии не требуется установка угольных фильтров и дефлектора.

УСТАНОВКА SL903-P SM903

Прежде, чем производить монтаж вытяжки, для предот вращения повреждения самой вытяжки, необходимо снять жировой фильтр. Его можно снять, нажав на ручку и потянув вниз. В модели вытяжки SL 903 P, перед тем как снять жировой фильтр, необходимо снять панель, потянув ее вниз, как показано на Рис. 1.

Сделайте вырез в нижней части шкафа, в который будет устанавливаться вытяжка.

252x649 мм для модели **SL 903- P 290X700**

252x849 мм для модели **SL 903-P 290X900**

500x375 мм для модели **SM 903 520x400**

680x375 мм для модели **SM903 700x400**

Убедитесь, что вокруг отверстия образовалась рамка толщиной не менее 60 мм во избежании повреждения вытяжки при дальнейшей установке.

Чтобы установить вытяжку, необходимо при помощи отвертки отрегулировать боковые защелки (рис. 2) по высоте в соответствие с толщиной панели, в которой сделан вырез для установки вытяжки (рис. 3). Подключите провода. Поместите вытяжку в вырез. Вставьте 4 блокирующих рычага (Рис. 4) и закрепите их при помощи винтов (Рис. 5).

Установить жировой фильтр и панель (для SL 903-P) на место.

УСТАНОВКА SL EM 903-P

Прежде, чем производить монтаж вытяжки, для предотвращения повреждения самой вытяжки, необходимо снять жировой фильтр. Его можно снять, нажав на ручку и потянув вниз. В модели вытяжки SL 903 P, перед тем как снять жировой фильтр, необходимо снять панель, потянув ее вниз, как показано на (Рис. 1). Сделайте вырез в нижней части шкафа, в который будет устанавливаться вытяжка:

252x649 мм для модели **SL EM 903- P 290X700**

252x849 мм для модели **SL EM 903-P 290X900**

Убедитесь, что вокруг отверстия образовалась рамка толщиной не менее 60 мм во избежании повреждения вытяжки при дальнейшей установке.

Есть возможность выбрать положение отверстия для отвода воздуха, в соответствие с (Рис. 6).

Панель с электрическими компонентами можно разместить на противоположной от отверстия стороне (Рис. 7). После того, как редуктор установлен на выбранном выходном отверстии, необходимо подключить провода и установить блок питания, как показано на (Рис. 8). Закрепить блок питания при помощи 6 винтов, поставляемых в комплекте (Рис. 9).

Установить жировой фильтр и панель на место.

Блокировка возвратного клапана

Внимание!

Прежде чем подсоединить трубу для отвода воздуха к мотору, убедитесь в том, что возвратный клапан, который находится на выходе из мотора, может свободно вращаться.

Версия всасывания
Выполнить соединение трубы подходящего диаметра между вытяжкой и выпускным отверстием. Подключить вытяжку к электрической сети с помощью сетевого кабеля.
Версия фильтрации
Соединить фланец вытяжки с трубой соответствующего диаметра, подходящей для отвода воздуха из шкафа. Подключить вытяжку к электрической сети с помощью сетевого кабеля.

УСТАНОВКА SL907

Во избежание повреждений самого прибора перед установкой удалите жироулавливающий фильтр. Для извлечения фильтра сначала откройте светодиодную панель, повернув ее вниз (рис. 1), затем снимите жироулавливающий фильтр, нажимая на рукоятку и поворачивая фильтр вниз. SL EM 903-P (рис. 10)

Сделайте вырез в нижней части шкафа, в который будет устанавливаться вытяжка:

270мм x 498мм для модели **SL907 52см**

270мм x675мм для модели **SL907 70см**

Вставьте модуль SL907, убедившись, что кнопочная панель расположена справа, и посмотрите на изделие с передней стороны кухонной плиты. Выполните лектрическое соединение и подсоедините флане воздуховыпускного отверстия к подходящей вытяжной трубе. Закрепите блок с помощью четырех имеющихся винтов и затяните их, как показано на рис. 16. Снова вставьте жировой фильтр и закройте панель периметра.

УХОД

* Тщательный уход за прибором является гарантией его долгой и исправной службы.

* Особое внимание необходимо уделять **жировому фильтру**. Для того , чтобы снять жировой фильтр необходимо нажать на ручку в направлении к задней части вытяжки и потянуть его вниз. Чтобы установить фильтр, выполните данную операцию в обратном порядке.

В модели *SL903-P* и *SL EM 903-P* после *30* часов работы, панель управления подаст сигнал о загрязнении жирового фильтра подсветкой всех кнопок. Для сброса нажмите кнопку таймера.

Жировые фильтры необходимо мыть или вручную или в посудомоечной машине каждые *2* месяца или в зависимости от частоты пользования вытяжкой.

* Если вытяжка используется в режиме фильтрации необходимо периодически **менять угольные фильтры**. Чтобы извлечь угольный фильтр, необходимо снять жировой фильтр затем потянуть за специальный пластиковый *«язычок»*. Для установки угольного фильтра на место выполнить операцию в обратном порядке. Угольные фильтры необходимо менять в зависимости от частоты пользования вытяжкой, но не реже чем раз в полгода.

* Для очистки поверхности вытяжки, используйте теплую воду и нейтральное моющее средство. Нельзя использовать металлическую губку и любые абразивные чистящие средства или жесткую щетку. Для очистки вытяжек из нержавеющей стали рекомендуется использовать специальные средства (пожалуйста, следуйте инструкциям на этикетке для достижения желаемых результатов.)

* Чтобы заменить **галогенную лампу**, необходимо с помощью от вертки снять крепежное кольцо (Рис. 12A), снять матовое стекло (рис. 12 B), аккуратно придерживая его. Снять лампу (рис. 12 C), при этом не дотрагиваться до нее голыми руками. Заменить на лампу того же типа. После замены лампы, вставить кольцо, блокирующее стекло, и затянуть его.

* Чтобы заменить квадратную лампочку необходимо снять крепежную рамку, нажав на нее в месте, где написано PUSH (Рис. 13-14). Заменить на лампу того же типа. После замены лампы, установить защитную рамку на место.

* В случае повреждения электрического провода, его замена должна осуществляться только **специалистом сервисного центра.**

ЗАМЕНА ФЛУОРИСЦЕНТНОЙ ЛАМПЫ В МОДЕЛИ *SL907*

Чтобы заменить флуоресцентные лампы модели *SL907*, вам необходимо открыть панель, повернув ее, как показано на рис. *1.* Затем снять крепежные винты панели *(*рис.*17)*, осторожно удерживая ее, и вынуть лампы. Замените поврежденные *(*рис.*18).* Установите панель на место.

Чтобы заменить круглые или квадратные светодиодные лампы, сначала необходимо проверить, можно ли рукой добраться до задней части лампы (рис.20). Если можно получить доступ к задней стороне лампы, то вам нужно: рукой одновременно нажать на оба опорных крыла лампы (Рис.21), затем надавить, чтобы снять лампу (рис.22). Если вы не можете получить доступ к задней стороне лампы, то вам нужно: взять острый предмет, вставить его между лампой и рамой из нержавеющей стали *(*на той стороне, где расположены небольшие опорные крылья*)*, нажатЬ, чтобы вынуть лампу из крышки (Рис.23).

ФУНКЦИОНИРОВАНИЕ

RC001

СЕРИЯ

ПУЛЬТ ДИСТАНЦИОННОГО УПРАВЛЕНИЯ управления радиоканалом для дистанционного управления вытяжкой.

ТЕХНИЧЕСКИЕ ДАННЫЕ

- Питание от щелочной батареи: 12 В мод.23А. - Рабочая частота: 433,92 МГц
- Комбинации: 32,768
- Макс. Расход: 25 мА
- Рабочая температура: -20 ÷ + 55 ° C
- Габариты: 120 x 45 x 15 мм.

ОПИСАНИЕ РАБОТЫ

Пульт оснащен 5 кнопками для управления вытяжкой, как указано ниже:

☼ : Выключатель подсветки ON/OFF.

⏻ : Переключатель вкл.(on) I скорости мотора/выкл(off) мотора

— : Уменьшение скорости.

+ : Увеличение скорости.

🕒 : Таймер на 10 минут.

Установленная скорость всасывания указывается светодиодом на пульте управления. Каждому цвету светодиода, соответствует определенная скорость, как показано ниже:
Первая скорость - Белый
Вторая скорость - Голубой
Третья скорость - Синий
Четвертая скорость - Красный

НАЧАЛЬНЫЕ УСЛОВИЯ ЭКСПЛУАТАЦИИ

Производитель поставляет пульт радиоуправления, готовый к использованию с кодами, установленными на заводе

РЕЖИМ РАБОТЫ

СТАНДАРТНАЯ КОНФИГУРАЦИЯ:
Стандартная конфигурация требует, чтобы все вытяжки с радиоуправлением были снабжены одним и тем же кодом передачи. В случае, если две вытяжки с системой радиоуправления установлены в одном помещении или поблизости, каждая система может влиять на работу другой. Поэтому код одной системы радиоуправления должен быть изменен.

СОЗДАНИЕ НОВОГО КОДА ПЕРЕДАЧИ
Система радиоуправления снабжена предустановленными кодами. Если требуются новые коды, действуйте следующим образом:одновременно нажмите кнопки:

+ ⏻ —

В течение двух секунд. Когда светодиоды загорятся, нажмите кнопки:

+ —

(В течение 5 секунд). Светодиоды мигают 3 раза подрядПроцедура завершена.

ПРЕДУПРЕЖДЕНИЕ! Эта операция удаляет ранее заданные коды.
ИЗУЧЕНИЕ НОВОГО КОДА ПЕРЕДАЧИ: После изменения кода передачи в пульте радиоуправления нужно установить новый код на центральном блоке вытяжки. Нажмите кнопку общего выключения вытяжки, а затем восстановите питание электронного блока управления. В течение следующих 15 секунд удерживайте кнопку выключателя подсветки ☼ для синхронизации центрального блока с кодом.
СБРОС ЗАВОДСКОЙ КОНФИГУРАЦИИ: Чтобы восстановить заводскую конфигурацию, выполните описанную ниже процедуру одновременно нажмите кнопки::

+ ⏻ —

в течение 2 секунд. Когда светодиоды загорятся, нажмите кнопки:

☼ 🕒

(В течение 5 секунд). Мигающие светодиоды 6 раз показывают, что процедура завершена.

ПРЕДУПРЕЖДЕНИЕ! Эта операция удаляет ранее заданные коды.

Аврийная кнопка:

Если радиоуправление не работает, используйте аварийную кнопку для выключения прибора. После выполнения всех необходимых ремонтных работ сбросьте аварийную кнопку.

Внимание!

Для обеспечения оптимальной работы пульта, необходимо ежегодно произво-дить замену батареек. Чтобы заменить батарейки, откройте пластиковую панель на задней части пульта, выньте использованные батарейки и замените их на новые, соблюдая полярность. Отработанные батарейки необходимо утили-зировать в специальных контейнерах.

Нижеприведенный продукт: RC001 РадиоуправлениеСоответствует требованиям, изложе-нным в директиве R & TTE 99/5 / EC.

Предупреждение!
Любые корректировки или модификации, которые не одобрены держателем сертификата соответствия, могут привести к аннулированию прав пользователя, связанных с эксплуатацией устройства.

Rev. 0 26/08/14

В результате новых правил EU65 «Energy label» и EU66 «Ecodesign», изданных Европейской Комиссией, которые вступили в силу с 1 января 2015 года, наши продукты были адаптированы в соответствии с этими требованиями. Все модели, соответствующие требованиям энергетической маркировки, оснащены новой электроникой, включая устройство таймера для контроля скорости всасывания, когда объем воздуха превышает 650 м³ / ч.Модели с внутренним двигателем с максимальной производительностью свыше 650 м³ / ч оснащаются таймером, который автоматически переключает скорость всасывания с 4-й на 3-ю скорость после 5 минут работы. Модели с внешним двигателем оснащены дистанционными двигателями, которые, как и для версий с внутренним двигателем, включают в себя таймер, который отключает скорость всасывания, когда она превышает 650 м / ч. (См. Инструкции для внешних двигателей). Дистанционные двигатели, чей расход воздуха превышает 650 м³ / ч на 4-й и 3-й скорости, будут иметь следующие функции управления таймером по умолчанию: скорость всасывания автоматически переключается с 4-й на 2-ю скорость после 6 минут работы.Если прибор работает на 3-й скорости, он автоматически переключается на вторую скорость после 7 минут работы. Рабочие скорости также могут быть изменены во время работы.Энергопотребление прибора в режиме ожидания ниже 0,5 Вт.

Гарантийный талон

Уважаемый покупатель!

Благодарим Вас за выбор и напоминаем основные условия гарантийного обслуживания продукции Sirius.

Внимание! Прежде чем начать пользоваться изделием, внимательно ознакомьтесь с инструкцией по эксплуатации и с условиями гарантийного осбслуживания.

Строго соблюдайте изложенные в инструкции по эксплуатации рекомендации завода изготовителя по установке, подключению и использованию изделия.

Информацию об авторизованных сервисах центрах вы можете получить на сайте **www.sirius-russia.ru** в разделе "Сервис", а также по телефону: **8-495-363-38-08.**

Для подтверждения гарантийного срока необходимо сохранять прилагаемые к изделию при продаже документы: кассовый/товарный чек, инструкцию по эксплуатации и надлежащим образом заполненный гарантийный талон. Гарантийный талон должен быть обязательно полностью запонен и четко указаны: модель, серийный номер изделия, дата продажи, четкая печать фирмы-продавца, подпись покупателя. Модель и сирийный номер изделия должны соответствовать указанным в гарантийном талоне. Тщательно проверьте внешний вид изделия, а также его комплектностьсогласно описанию или договору купли-продажи, претензии по внешнему виду и комплектности предъявляйте незамедлительно при принятии товара.

Для установки/ подключения мы рекомендуем обращаться в наши авторизованные сервисные центры. Вы можете воспользоваться услугами любых других квалифицированных специалистов или сделать это самостоятельно, воспользовавшись рекомендациями. Однако изготовитель не несет ответственности за недостатки изделия, возникшие из-за его неправильной установки.

В случае выполнения подключения третьими лицами сохраняйте документы, свидетельствующие об оплате, выполнении услуг по установке и подключению.

Внимание! При подключении изделия необходимо выполнить защитное заземление. При эксплуатации без заземления возникает риск поражения электрическим током. Изготовитель не несет ответственность за ущерб, нанесенный здоровью и имуществу при пользовании изделием без заземления.

Условия гарантийного обслуживания продукции Sirius.

Гарантийный срок и срок службы на бытовую технику, ввезенную через официальных импортеров, составляет 24 месяца. На аксессуары (всегда) и запасные части, приобретаемые отдельно, не в составе основного товара, гарантийный срок не устанавливается. Гарантийный срок исчисляется с даты передачи товара покупателю. Пожалуйста, во избежание недоразумений сохраняйте документы, подтверждающие передачу товара (товарные накладные, товарные чеки и иные документы, подтверждающие передачу товара в соответствии с требованиями действующего законодательства) и предъявляйте их специалистам сервиса при обращении за гарантийным обслуживанием.

Внимание! Бытовые приборы Sirius предназначены для использования исключительно для личных, семейных, домашних и иных нужд, не связанных с осуществлением предпринимательской деятельности. Использование прибора в целях, отличных от вышеуказанных, является нарушением правил надлежащей эксплуатации прибора.

Гарантийный ремонт выполняется бесплатно. Под бесплатным сервисным обслуживанием понимается обязательство по устранению недостатков (дефектов) изделия, возникших по вине Изготовителя, без внимания платы с покупателя (потребителя), при условии использования изделия по назначению и соблюдения требований по установке, подключению и эксплуатации изделия изложенных в инструкциях. Замена в изделии неисправных частей (деталей, узлов, сборочных едениц) в период гарантийного срока не ведет к установлению нового гарантийного срока на все изделие, либо на замененные детали. В случае устранения специалистами сервиса неполадок оборудования в период действия гарантийного срока посредством замены детали указанного оборудования, клиент обязан вернуть представителю сервисной службы демонтированную деталь по окончании ремонта (в момент устранения неполадки оборудования).

Обращаем ваше внимание на то, что начало исчисления гарантийного срока зависит от правильного заполнения сведений о продаже и, для изделий, требующих специальной установки и подключения, сведений об установке и подключении. Требуйте заполнения!

Гарантийные обязательства не распространяются на следующие виды работ:
- инструктаж владельца по использованию изделия;
- работы, оговоренные в настоящей инструкции по эксплуатации, по регулировке и прочему уходу за изделием;
- очистка изделия снаружи либо изнутри;
- на замену расходных материалов (фильтры, лампочки освещения и т.д.).
Гарантийные обязательства не распространяются, не устанавливаются:
- изменение оттенка цвета, глянца частей оборудования в процессе эксплуатации;
- на недостатки изделий, которые вызваны несоблюдением прилагаемой инструкции по эксплуатации, транспортными повреждениями, неправильной установкой (в том числе подключением к неправильному напряжению питания), небрежным обращением или плохим уходом, неправильным использованием (включая перегрузку);
- на изделия, которые подвергались конструктивным изменениям неуполномоченными лицами, или если удалены, не разборчивы или изменены тип, модель, серийный номер изделия;
- на недостатки изделий, которые вызваны не зависящими от производителя причинам, такими как нестабильность параметров электросети, установленных ГОСТом и локальными государственными стандартами, явления природы и стихийные бедствие, пожар, домашние и дикие животные, насекомые, попадания внутрь изделия посторонних предметов (жидкостей), и другими подобными причинами;
- на внешние и внутренние загрязнения царапины, трещины, вмятины, потертости и прочие механические повреждения, возникшие в процессе эксплуатации или транспортировки. **В случае возникновения вопросов по гарантийному обслуживанию и сервису, а также по иным вопросам, касающимся техники Sirius, обращайтесь по электронной почте: service@sirius-russia.ru.** При обращении обязательно сообщите модель, серийный номер прибора.

Сведения о продаже

Изделие_____

Модель_____

Серийный номер _____

Дата покупки: _____

Упаковку вскрыл, проверил комплектность____

_____

Подпись продавца и штамп магазина

Подтверждаю получение исправного изделия претензий по внешнему виду и комплектности не имею, с условиями гарантии ознакомлен___

_____

Подпись покупателя

Сведения об установке

Фирма-установщик_____

Дата установки и подключения_____

Работу выполнил_____

ФИО и подпись мастера

Работу принял, качеством работы

удовлетворен_____

Подпись покупателя

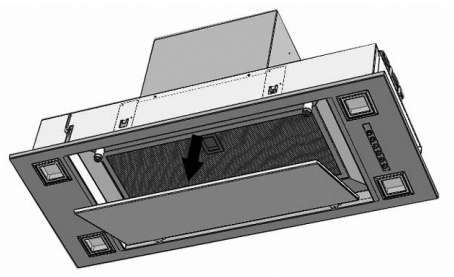

1

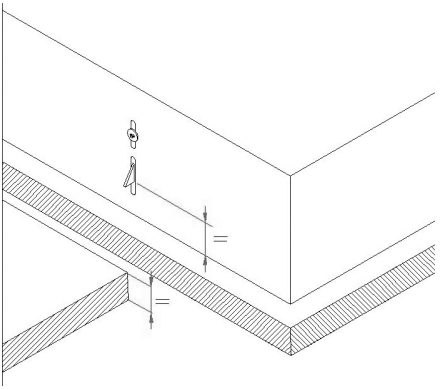

2

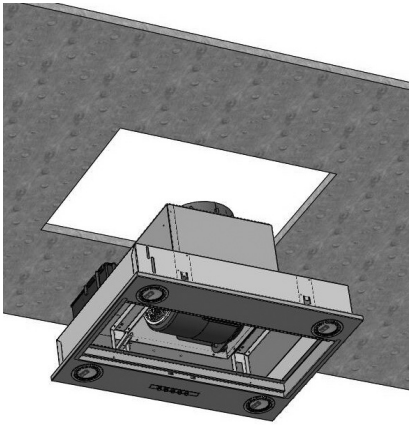

3

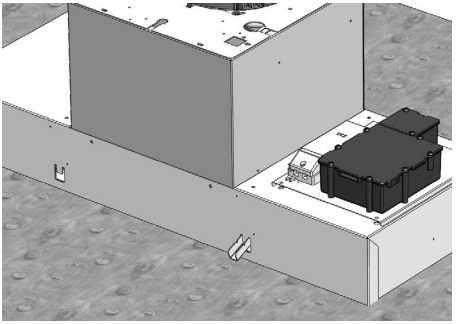

4

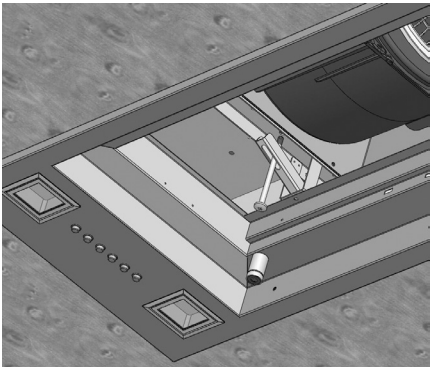

5

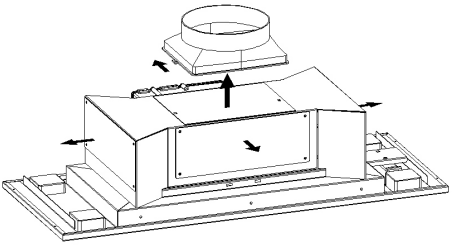

6

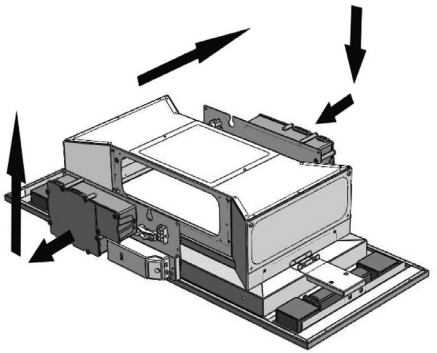

7

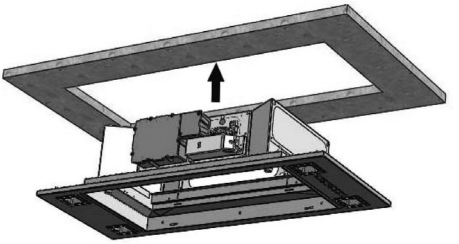

8

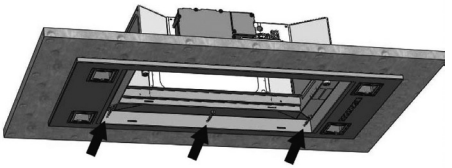

9

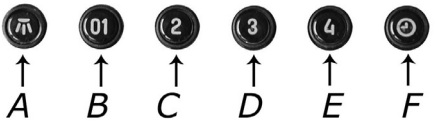

10

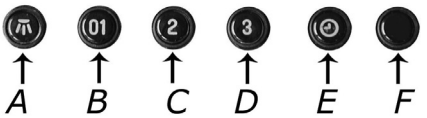

11

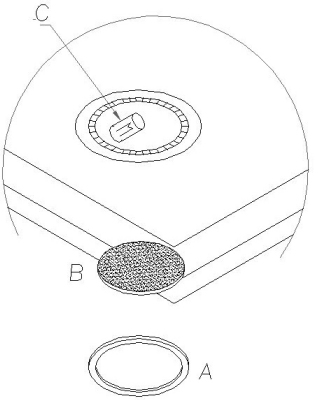

12

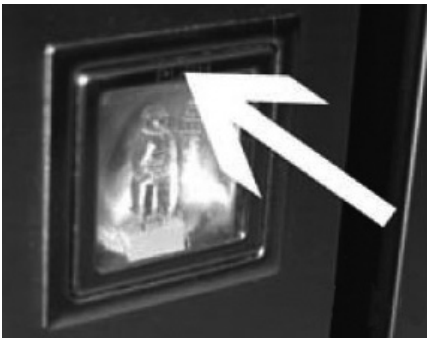

13

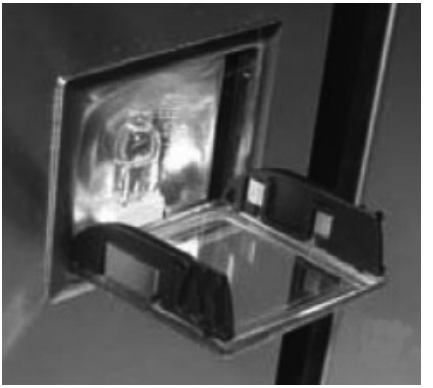

14

15

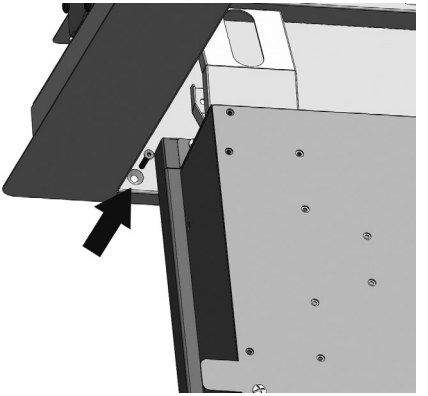

16

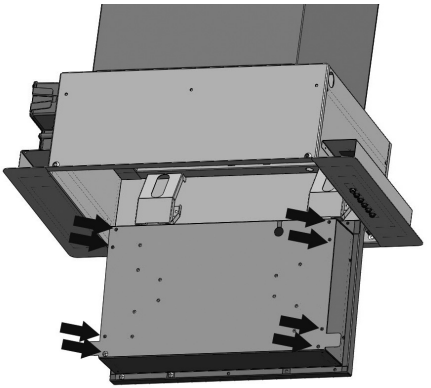

17

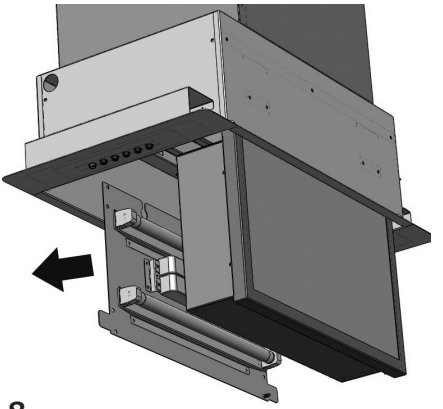

18

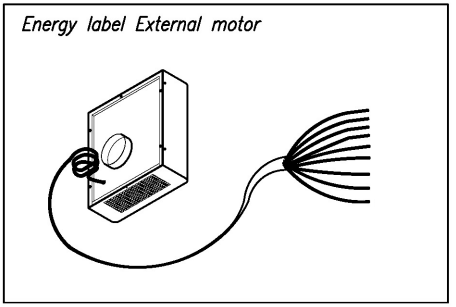
Energy label External motor

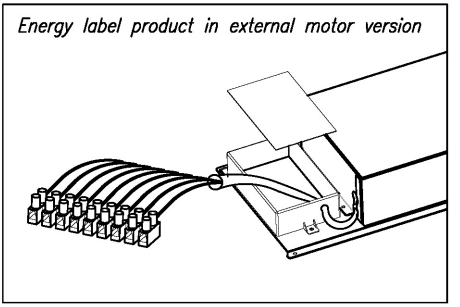
Energy label product in external motor version

19

20

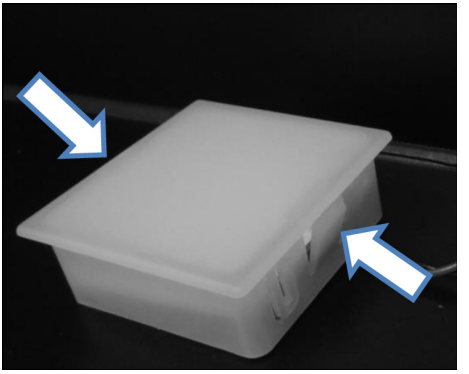

21

22

23