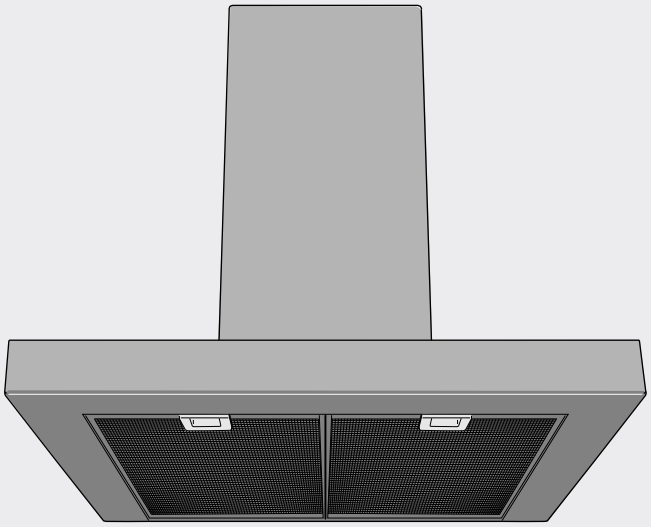

BOSCH

[ru] Руководство по эксплуатации и монтажу
2

9000568002

# ru Оглавление

**Инструкция по эксплуатации** ..... **2**
Экологически чистая утилизация ..... 2
**Указания по технике безопасности** ..... **3**
**Режимы работы** ..... **5**
Режим вытяжной вентиляции ..... 5
Режим циркуляции воздуха ..... 5
**Управление** ..... **5**
**Установка и снятие фильтра** ..... **6**
**Чистка и уход** ..... **6**
**Замена ламп** ..... **7**
**Инструкция по монтажу** ..... **7**
Указания по безопасному использованию ..... 7
Размеры трубы ..... 8
Проверка стены ..... 8
Подготовка монтажа ..... 8
Монтаж ..... 9
Монтаж обшивки вытяжной трубы ..... 10

# Инструкция по эксплуатации

Более подробную информацию о продукции, принадлежностях, запасных частях и службе сервиса можно найти на официальном сайте **www.bosch-home.com** и на сайте интернет-магазина **www.bosch-eshop.com**

**Заявка на ремонт и консультация при неполадках**

Контактные данные всех стран Вы найдёте в приложенном списке сервисных центров.

Положитесь на компетентность изготовителя. Тогда вы можете быть уверены, что ремонт будет произведён грамотными специалистами и с использованием фирменных запасных частей.

## Экологически чистая утилизация

Этот прибор соответствует Европейской директиве 2002/96/EG по обращению со старыми электрическими и электронными приборами (waste electrical and electronic equipment – WEEE). Эта директива устанавливает порядок возврата и утилизации старых приборов, действующий по всей Европе.

# ⚠ Указания по технике безопасности

## Общие указания

Соблюдайте эту инструкцию, в особенности указания по технике безопасности. Только квалифицированно выполненная установка в соответствии с инструкцией по монтажу обеспечивает безопасность эксплуатации. Храните данную инструкцию для использования в будущем и для передачи следующему владельцу прибора.

Этот прибор предназначен для частного домашнего хозяйства. Изготовитель не несет ответственности за ущерб, возникший в результате ненадлежащего использования или неправильного управления прибором.

**Опасность удушья!**

из-за упаковочных материалов. Ни в коем случае не разрешайте детям играться упаковочными материалами.

После снятия упаковки осмотрите предмет, проверив его на предмет наличия повреждений. В случае повреждений во время транспортировки прибор нельзя подключать к сети электропитания.

Эта инструкция действительна для нескольких вариантов прибора. Поэтому не исключено, что отдельные элементы оснащения, описанные в инструкции, в Вашем бытовом приборе отсутствуют.

Не оставляйте без надзора взрослых и детей во время эксплуатации бытового прибора в тех случаях, если они физически или умственно не в состоянии справится с этим или если они не владеют достаточными знаниями и опытом для правильной и надежной эксплуатации бытового прибора.

Ни в коем случае не разрешайте детям играться прибором!

При наличии вопросов или в случае неполадок в работе Вы можете обратиться за помощью в нашу сервисную службу (смотрите список сервисных центров).

Укажите по телефону следующие номера:

| E-Nr. | FD |
|---|---|

Номера указаны на типовой табличке внутри прибора (для этого снимите металлический жироулавливающий фильтр).

Запишите эти номера в изображенную выше рамку, чтобы они были у Вас под рукой в случае необходимости.

## Монтаж

**Угроза жизни, опасность отравления!**

Со стороны затянутых назад отработанных газов. Запрещается эксплуатировать прибор с вытяжной вентиляцией и открытым пламенем, зависящим от воздуха в помещении, если не обеспечивается достаточная приточная вентиляция.

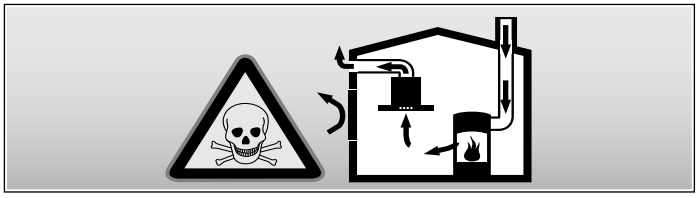

Уствновки с открытым пламенем, зависящие от воздуха в помещении (например: нагревательные приборы на газе, солярке, дровах или другие нагревательные приборы на угле, поточные нагреватели, водоподогреватели), потребляют воздух для горения из помещения установки и отводят отработанный воздух через систему выпуска (например, камин) наружу.

В соединении с подключенным вытяжным колпаком воздух вытягивается из кухни и соседних помещений – без достаточной приточной вентиляции при этом возникает разрежение. Ядовитые газы из камина или вытяжной шахты снова затягиваются в жилые помещения.

- Поэтому необходимо всегда обеспечивать достаточную приточную вентиялцию.
- Использование только лишь дымохода не гарантирует соблюдение предельных значений.

Безопасная эксплуатация возможна лишь при условии, что в помещении, где находится прибор с открытым пламенем, давление опускается не ниже предельного значения 4 Па (0,04 мбар). Это может быть обеспечено при наличии незапирающихся проемов (например, дверей, окон) в соединении с дымоходами или другими техническими мерами, благодаря которым требуемый воздух может подаваться к месту горения.

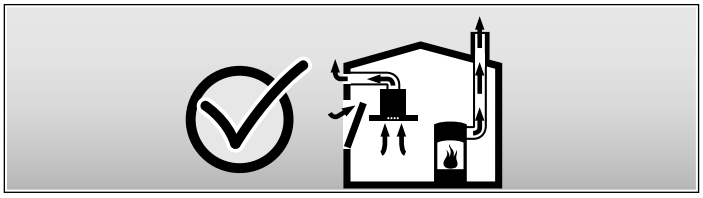

В любом случае, обращайтесь к специалисту по пожарной безопасности, который может оценить общее состоянии вентиляции в доме и предложить Вам подходящее техническое решение.

Если вытяжной колпак используется только в режиме циркуляции воздуха, возможна эксплуатация без ограничений.

**Опасность возникновения пожара!**

из-за разлетающихся искр. Прибор можно устанавливать над очагом для сжигания твердого топлива (напр., дрова или уголь) только в том случае, если очаг снабжен цельным несъемным покрытием.

**Внимание!**

Опасность повреждений из-за перегрева вследствие недостаточного расстояния между прибором и высоким шкафом или стеной. Прибор можно устанавливать непосредственно рядом с высоким шкафом или со стеной только с одной стороны. Расстояние от стены или высокого шкафа должно составлять не менее 50 мм.

Обязательно соблюдайте указанные расстояния для обеспечения безопасности. Обратите внимание также на параметры для Вашей кухонной плиты. В случае одновременной эксплуатации газовой и электрической плиты необходимо соблюдать наибольшее из приведенных расстояний.

Ширина вытяжки должна соответствовать как минимум ширине кухонной плиты.

При установке обязательно соблюдайте соответствующие действительные строительные нормы и предписания местных предприятий по электро- и газоснабжению.

**Опасность поражения электрическим током!**

из-за повреждения сетевого шнура. Сетевой шнур нельзя сгибать и зажимать при установке.

**Опасность возникновения пожара, опасность повреждений!**

из-за повреждения сетевого шнура. Замена поврежденного сетевого шнура должна производиться только квалифицированным специалистом (электромонтером) с соответствующей лицензией.

**Опасность травм!**

Со стороны острых кромок при установке. При установке прибора всегда надевайте защитные перчатки.

**Опасность получения травм!**

из-за упавшего прибора. Монтируйте прочно все стопорные винты и предохранительные колпачки.

## Использование

**Опасность получения ожогов!**

из-за нагревания прибора при использовании с кухонными плитами. Не позволяйте детям подходить к прибору и соблюдайте условия надлежащего использования.

**Опасность получения травм, опасность повреждений!**

из-за установленных на приборе предметов. Ни в коем случае не ставьте на прибор никаких предметов.

**Опасность возникновения пожара, опасность получения ожогов!**

из-за использования газовых конфорок без кухонной посуды. Пользуйтесь всегда на газовых плитах соответствующей посудой. Отрегулируйте пламя так, чтобы оно не выходило за пределы посуды.

**Опасность получения ожогов, опасность повреждений!**

из-за одновременной эксплуатации нескольких газовых конфорок. Одновременная эксплуатация двух газовых конфорок с самым сильным пламенем ни в коем случае не должна превышать 15 минут. Корпус очень нагреется из-за сильного выделения тепла.

**Обратите внимание:** Одна большая горелка мощностью более 5 кВт (китайский вок) соответствует двум газовым горелкам.

**Опасность возникновения пожара!**

- из-за скопления жира в металлическом жироулавливающем фильтре. Ни в коем случае не работайте с открытым пламенем под прибором пгулярно арным лкойушите огня при помощи воды (напр., фламбирование). Никогда не включайте прибора без металлических жироулавливающих фильтров. Регулярно чистите металлический жироулавливающий фильтр.
- из-за сильно нагретого жира или масла. Нагревайте жир и масло только под постоянным присмотром. Для тушения огня ни в коем случае не пользуйтесь водой, накройте огонь противопожарным одеялом, крышкой или тарелкой.

**Внимание!**

Опасность повреждения в результате коррозии. Во избежание образования конденсата всегда включайте прибор при приготовлении продукта. Конденсатная вода может стать причиной повреждения, вызванного коррозией.

**Опасность получения травм!**

в результате воздействия светодиодных ламп, группа риска 1. Не смотрите более 100 секунд прямо во включенные светодиодные лампы.

## Чистка и уход

**Опасность получения ожогов, опасность поражения электрическим током!**

из-за прибора. Перед чисткой или техобслуживанием прибор следует всегда охлаждать. Выключите предохранитель или извлеките вилку из розетки.

**Внимание!**

- Опасность повреждения в результате проникновения влажности в электронное оборудование. Запрещается очищать элементы управления мокрой тряпкой.
- Повреждение поверхности в результате неправильной очистки. Стальные поверхности следует очищать только в направлении шлифовки. Запрещается использовать очиститель стальных поверхностей для очистки ручек управления.
- Повреждение поверхности при использовании острых и трущих средств очистки. Запрещается употреблять острые и трущие средства очистки.

## Техобслуживание и ремонт

**Опасность возникновения пожара, опасность повреждений!**

из-за неквалифицированно выполненного ремонта. Выключите предохранитель или извлеките вилку из розетки. Ремонт должен производиться только квалифицированным специалистом (электромонтером) с соответствующей лицензией.

**Опасность получения травм!**

из-за поломки или повреждения прибора. Выключите предохранитель или извлеките вилку из розетки и вызовите сервисную службу.

**Опасность возникновения пожара, опасность повреждений!**

из-за повреждения сетевого шнура. Замена поврежденного сетевого шнура должна производиться только квалифицированным специалистом (электромонтером) с соответствующей лицензией.

**Опасность получения ожогов, опасность поражения электрическим током!**

из-за дефектных ламп. Выключите предохранитель или извлеките вилку из розетки. Дефектные лампы следует незамедлительно заменить новыми (лампы должны сначала охладиться) с целью предотвращения перегрузки остальных ламп.

# Режимы работы

Этот прибор может использоваться как в режиме вытяжной вентиляции, так и в режиме циркуляции воздуха.

## Режим вытяжной вентиляции

Вытяжка всасывает воздух, который очищается, проходя через жироулавливающие фильтры, а затем выводится по системе труб наружу из здания.

**Указание:** Вытяжной воздух нельзя отводить ни через находящуюся в эксплуатации дымовую или вытяжную трубу, ни через шахту, которая служит для деаэрации помещений, где установлены очаги сгорания топлива.

- Если планируется выводить вытяжной воздух через неиспользуемые дымовые или вытяжные трубы, то прежде следует получить на это разрешение ответственной за эти сооружения организации по очистке труб.
- Если вытяжной воздух отводится через наружную стену здания, то в каменную кладку следует встроить раздвижной воздушный канал коробчатой формы.

## Режим циркуляции воздуха

Вытяжка всасывает воздух, который очищается, проходя через жироулавливающие и угольный фильтры, а затем возвращается обратно в кухню.

**Указание:** Для поглощения запахов в режиме циркуляции воздуха необходимо установить угольный фильтр. Информацию о различных возможностях использования прибора в режиме циркуляции воздуха Вы можете найти в проспектах или получить в специализированном магазине. Необходимые для этого принадлежности можно приобрести в специализированном магазине, сервисной службе или в магазине в Интернете. Номера принадлежностей указаны в конце инструкции по эксплуатации.

# Управление

Эта инструкция действительна для нескольких вариантов прибора. Поэтому не исключено, что отдельные элементы оснащения, описанные в инструкции, в Вашем бытовом приборе отсутствуют.

**Указание:** Включайте вытяжку вначале приготовления пищи и выключайте лишь спустя несколько минут после окончания приготовления. Таким образом, кухонные испарения наиболее эффективно устраняются.

**Панель управления – вариант 1**

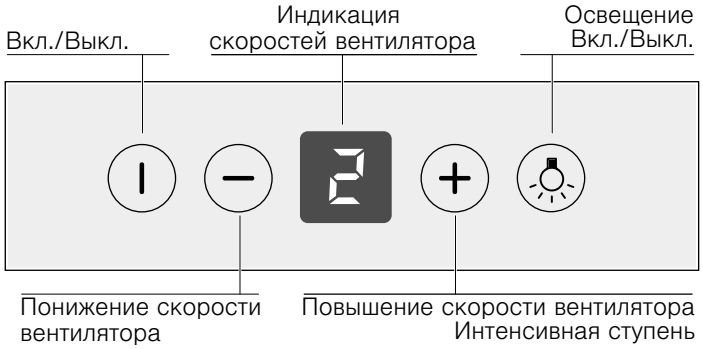


**Панель управления – вариант 2**

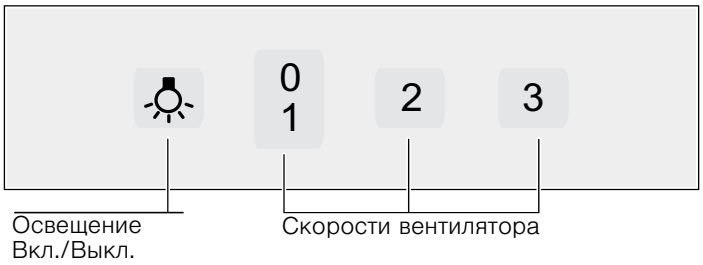


**Панель управления – вариант 3**

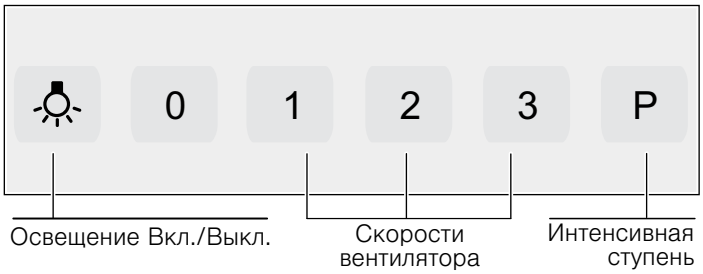


## Включение вентилятора: вариант 1

Нажмите на кнопку включения/выключения.

Чтобы повысить скорость вентилятора, нажмите на кнопку **+**, и на кнопку **–**, чтобы понизить.

### Интенсивная ступень

Включайте интенсивную ступень для устранения особенно сильных запахов и испарений.

Нажимайте на кнопку **+** до тех пор, пока на дисплее индикации не появится P / b.

Продолжительность работы ограничена. Прибор переключается затем автоматически обратно на более низкую скорость вентилятора. Вы можете в любое время вручную переключить его обратно.

## Включение вентилятора: вариант 2 и 3

С помощью кнопок 1, 2 и 3 можно повысить или понизить скорость вентилятора.

### Интенсивная ступень: вариант 3

Нажмите на кнопку P.

## Освещение

Освещение включается и выключается независимо от вентилятора.

# Установка и снятие фильтра

⚠ **Опасность получения ожогов, опасность поражения электрическим током!**
из-за прибора. Перед чисткой или техобслуживанием прибор следует всегда охлаждать. Выключите предохранитель или извлеките вилку из розетки.

## Снятие металлических жироулавливающих фильтров

**1.** Откройте защелку и опустите фильтр вниз.
Поддерживайте при этом фильтр другой рукой снизу.

**2.** Извлеките фильтр из крепления.

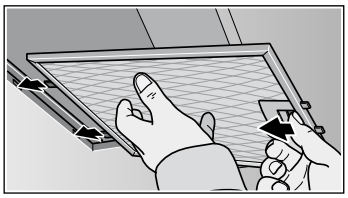
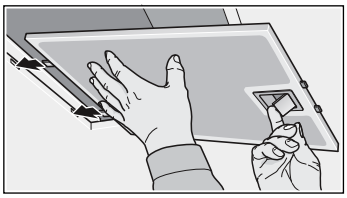

**При боковой вытяжной вентиляции**

**1.** Потяните фильтр вниз.
Поддерживайте при этом фильтр другой рукой снизу.

**2.** Извлеките фильтр из крепления.

**Указания**

- Внизу в фильтре можется скапливаться жир.
- Избегайте наклона фильтра, чтобы предотвратить капание жира.

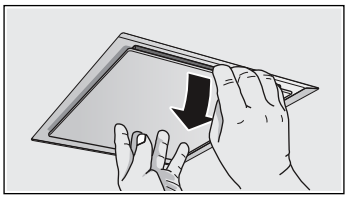
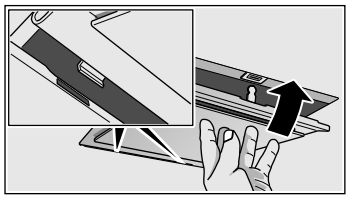

## Установка металлических жироулавливающих фильтров

**1.** Вставьте фильтр.
Поддерживайте при этом фильтр другой рукой снизу.

**2.** Поднимите фильтр вверх и закройте защелку.

# Чистка и уход

⚠ **Опасность получения ожогов, опасность поражения электрическим током!**
из-за прибора. Перед чисткой или техобслуживанием прибор следует всегда охлаждать. Выключите предохранитель или извлеките вилку из розетки.

**Внимание!**

- Опасность повреждения в результате проникновения влажности в электронное оборудование. Запрещается очищать элементы управления мокрой тряпкой.
- Повреждение поверхности в результате неправильной очистки. Стальные поверхности следует очищать только в направлении шлифовки. Запрещается использовать очиститель стальных поверхностей для очистки ручек управления.
- Повреждение поверхности при использовании острых и трущих средств очистки. Запрещается употреблять острые и трущие средства очистки.

## Чистка поверхности прибора

Соответствующие средства для чистки и ухода за своим бытовым прибором Вы можете приобрести по линии прямой связи или в магазине в Интернете (смотрите приложение к инструкции по эксплуатации).

**Указание:** На поверхностях бытового прибора и элементах управления могут легко возникнуть царапины. Обратите внимание на гарантийные условия в прилагаемой сервисной книжке и на приведенные ниже указания по чистке:

- Протирайте поверхности только мягкой влажной тканью, смоченной в моющем средстве для посуды или мягком средстве для чистки окон. Размягчите присохшие загрязнения при помощи влажной ткани. **Не скрести!**
- Не пользуйтесь сухими тряпками, царапающими губками, абразивными средствами, а также средствами для чистки, содержащими песок, соду, кислоту, хлорид, и прочими агрессивными веществами.
- Чистите поверхности из нержавеющей стали только в направлении шлифовки.
- Не используйте для элементов управления средства для чистки нержавеющей стали и мокрые салфетки из ткани.

## Чистка металлических жироулавливающих фильтров

Используемые металлические жироулавливающие фильтры поглощают частицы жира в кухонных испарениях. В обычных условиях эксплуатации (1 – 2 часа в день) чистку металлических жироулавливающих фильтров следует выполнять примерно каждые 3 месяца.

**Указания**

- Не используйте для чистки никаких сильнодействующих, кислото- или щелочесодержащих чистящих средств.
- При чистке металлических жироулавливающих фильтров протрите также влажной тканью крепления фильтров в приборе.
- Металлические жироулавливающие фильтры можно мыть в посудомоечной машине или вручную.

**В посудомоечной машине:**

**Указание:** После мытья в посудомоечной машине не исключено незначительное изменение цвета фильтров. Это не влияет на функционирование металлических жироулавливающих фильтров.

- Сильно загрязненные жиром металлические фильтры не следует мыть вместе с посудой.
- Фильтры следует свободно разместить в посудомоечной машине. Их нельзя защемлять посудой.

**Вручную:**

**Указание:** Для особенно стойких загрязнений можно воспользоваться специальным жирорастворяющим средством. Это средство можно заказать в магазине в Интернете.

- Замочите металлические жироулавливающие фильтры в горячем растворе моющего средства для посуды.
- Почистите фильтры щеткой и затем тщательно промойте их в чистой воде.
- Дайте стечь воде с фильтров.

# Замена ламп

⚠ **Опасность получения ожогов, опасность поражения электрическим током!**

из-за дефектных ламп. Выключите предохранитель или извлеките вилку из розетки. Дефектные лампы следует незамедлительно заменить новыми (лампы должны сначала охладиться) с целью предотвращения перегрузки остальных ламп.

**Важно!** Используйте лампы только одного типа и одинаковой мощности (смотрите данные на патроне лампы или на типовой табличке внутри прибора – для этого снимите металлический жироулавливающий фильтр).

## Замена галогенных ламп

**Указание:** При установке касаться стеклянных колб галогенных ламп нельзя. Используйте поэтому для вставки галогенных ламп чистую салфетку из ткани.

1. Снимите осторожно кольцо лампы при помощи подходящего инструмента.
2. Извлеките лампу и замените ее новой того же типа.

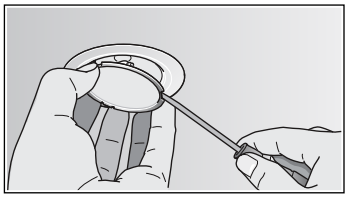

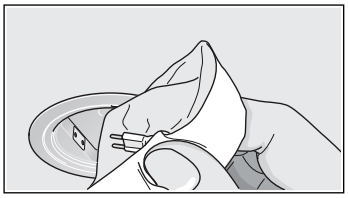

3. Вставьте крышку лампы обратно.
4. Вставьте штепсельную вилку в розетку или включите снова предохранитель.

## Замена ламп накаливания

1. Приподнимите слегка крышку лампы и передвиньте ее к наружной стороне прибора.
2. Вывинтите лампу и замените ее новой того же типа.

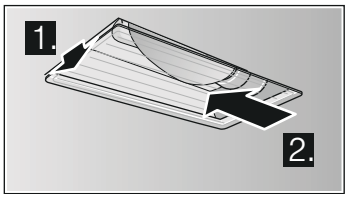


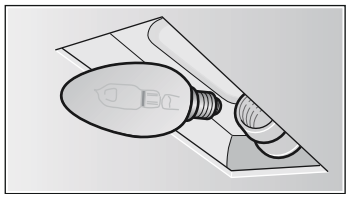

3. Вставьте крышку лампы обратно.
4. Вставьте штепсельную вилку в розетку или включите снова предохранитель.

## Светодиодные лампы

Замена дефектных светодиодных ламп должна производиться только изготовителем, его сервисной службой или квалифицированным специалистом (электромонтером) с соответствующей лицензией.

⚠ **Опасность получения травм!**

в результате воздействия светодиодных ламп, группа риска 1. Не смотрите более 100 секунд прямо во включенные светодиодные лампы.

# Инструкция по монтажу

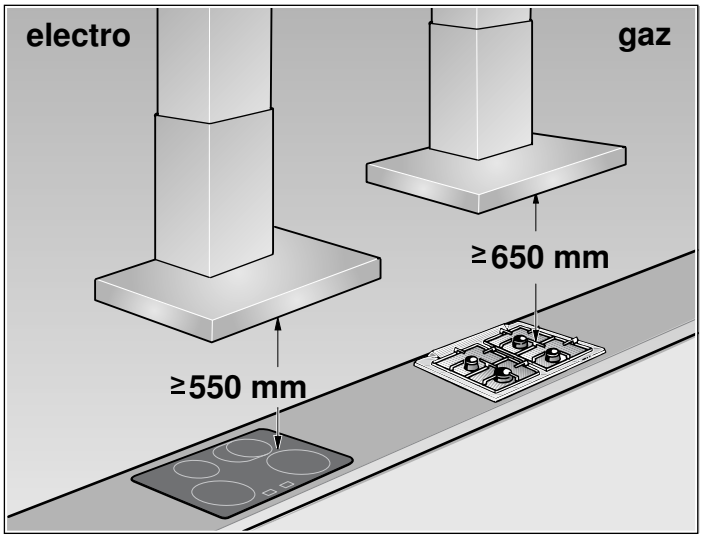


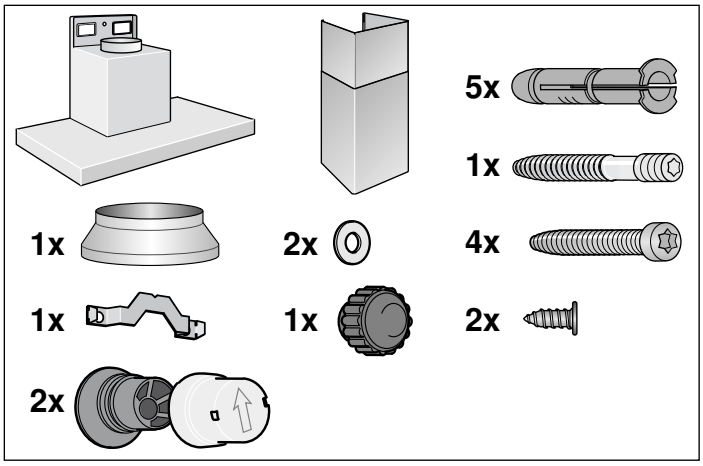


- Этот бытовой прибор предназначен для крепления к стене.
- Обратите внимание при монтаже дополнительных специальных принадлежностей (напр., комплект для режима циркуляции воздуха) на прилагаемую к ним инструкцию по монтажу.
- Поверхности прибора чувствительны к повреждениям. Старайтесь избегать повреждений во время установки.

## Указания по безопасному использованию

⚠ **Угроза жизни, опасность отравления!**

Со стороны затянутых назад отработанных газов. Запрещается эксплуатировать прибор с вытяжной вентиляцией и открытым пламенем, зависящим от воздуха в помещении, если не обеспечивается достаточная приточная вентиляция.

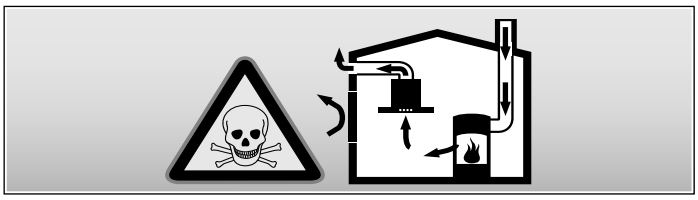

Уствновки с открытым пламенем, зависящие от воздуха в помещении (например: нагревательные приборы на газе, солярке, дровах или другие нагревательные приборы на угле, поточные нагреватели, водоподогреватели), потребляют воздух для горения из помещения установки и отводят отработанный воздух через систему выпуска (например, камин) наружу.

В соединении с подключенным вытяжным колпаком воздух вытягивается из кухни и соседних помещений – без достаточной приточной вентиляции при этом возникает разрежение. Ядовитые газы из камина или вытяжной шахты снова затягиваются в жилые помещения.

- Поэтому необходимо всегда обеспечивать достаточную приточную вентиялцию.
- Использование только лишь дымохода не гарантирует соблюдение предельных значений.

Безопасная эксплуатация возможна лишь при условии, что в помещении, где находится прибор с открытым пламенем, давление опускается не ниже предельного значения 4 Па (0,04 мбар). Это может быть обеспечено при наличии незапирающихся проемов (например, дверей, окон) в соединении с дымоходами или другими техническими мерами, благодаря которым требуемый воздух может подаваться к месту горения.

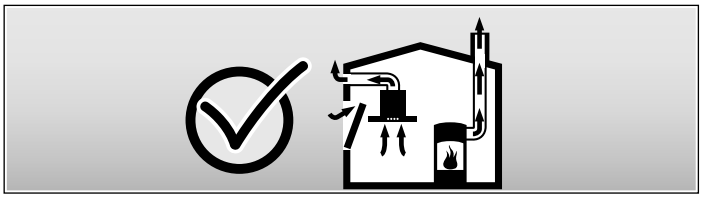

В любом случае, обращайтесь к специалисту по пожарной безопасности, который может оценить общее состоянии вентиляции в доме и предложить Вам подходящее техническое решение.

Если вытяжной колпак используется только в режиме циркуляции воздуха, возможна эксплуатация без ограничений.

**⚠ Опасность возникновения пожара!**

из-за разлетающихся искр. Прибор можно устанавливать над очагом для сжигания твердого топлива (напр., дрова или уголь) только в том случае, если очаг снабжен цельным несъемным покрытием.

При установке обязательно соблюдайте соответствующие действительные строительные нормы и предписания местных предприятий по электро- и газоснабжению.

**⚠ Опасность поражения электрическим током!**

из-за повреждения сетевого шнура. Сетевой шнур нельзя сгибать и зажимать при установке.

**⚠ Опасность травм!**

Со стороны острых кромок при установке. При установке прибора всегда надевайте защитные перчатки.

**⚠ Опасность получения травм!**

из-за упавшего прибора. Монтируйте прочно все стопорные винты и предохранительные колпачки.

## Размеры трубы

**Указание:** В случае рекламаций, относящихся к прокладке трубы, изготовитель прибора не несет ответственность по гарантии.

- Прибор достигает своей оптимальной мощности при использовании короткой и прямолинейной трубы вытяжной вентиляцпии максимального диаметра.
- В результате использования длинной вытяжной трубы с неровной поверхностью, множеством изгибов, или с диаметром менее 150 мм, не обеспечивается оптимальная производительность вытяжки и повышается уровень шума вентиляции.
- Трубы или шланги, используемые для прокладки внетиляционных каналов, должны быть изготовлены из негорючего материала.

**Круглые трубы**

Рекомендуемый внутренний диаметр трубы 150 мм, однако не менее 120 мм.

**Плоские каналы**

Внутренее сечение канала должно соответствовать рекомендуемому диаметру круглой трубы.

**при Ø 150 мм прибл. 177 см²**

**при Ø 120 мм прибл. 113 см²**

- Плоские каналы не должны иметь острых сгибов.
- Для труб другого диаметра необходимо использовать уплотнительные ленты.

## Проверка стены

- Стена должна быть ровной, вертикальной и обладать достаточной прочностью.
- Глубина высверленных отверстий должна соответствовать длине винтов. Дюбели должны обеспечивать надежную фиксацию.
- Входящие в комплект поставки винты и дюбели рассчитаны на массивную кирпичную кладку. Для стен другой конструкции (напр., из гипсокартона, пористого бетона, кирпича из поротона) необходимо использовать соответственно другие, подходящие средства крепления.
- Макс. вес вытяжки – **40 кг**.

## Подготовка монтажа

1. Начертите на стене вертикальную осевую линию от потолка до нижнего края вытяжки.
2. Обозначьте на стене точки для крепления винтов и контур участка подвешивания вытяжки.
3. Просверлите 5 отверстий Ø 8 мм и глубиной 80 мм для креплений и вдавите дюбели заподлицо со стеной.

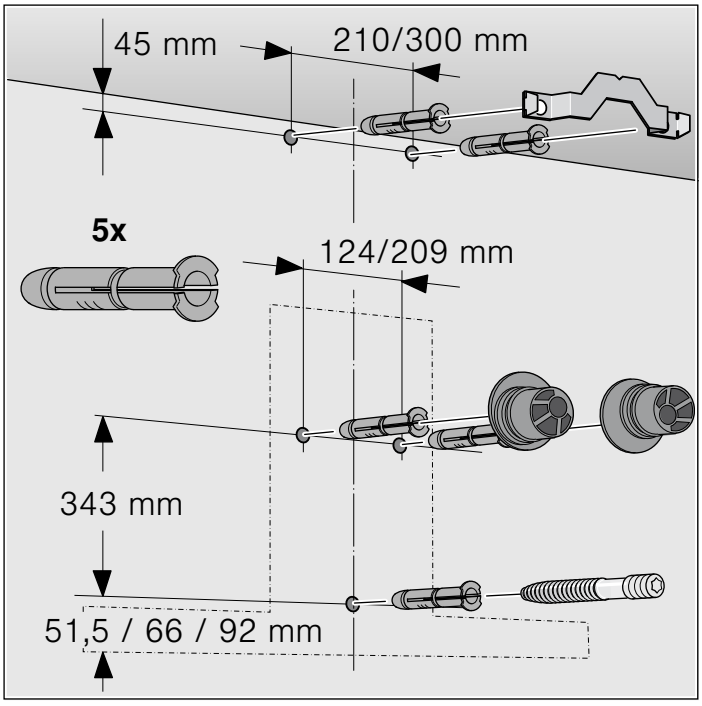

## Монтаж

1. Привинтите крепежные уголки обшивки вытяжной трубы. A

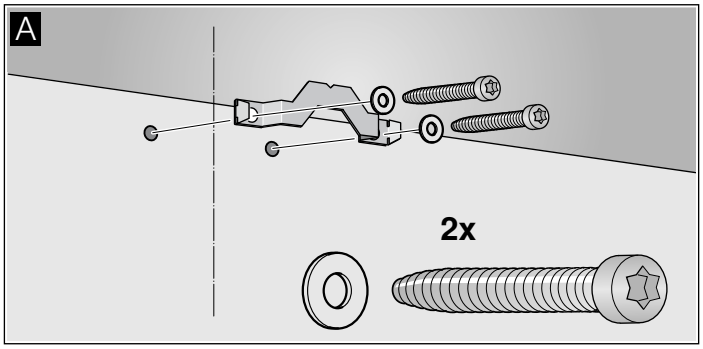


2. Завинтите подвесные опоры для вытяжки усилием руки, макс. **3 Нм**. B

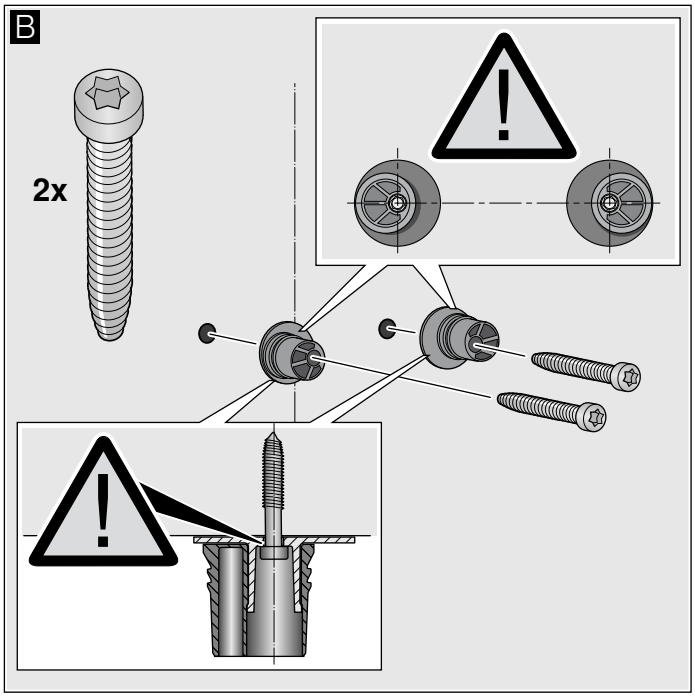


3. Болт с винтовой нарезкой завинтите так, чтобы он выступал на **5–9 мм** из стены. C

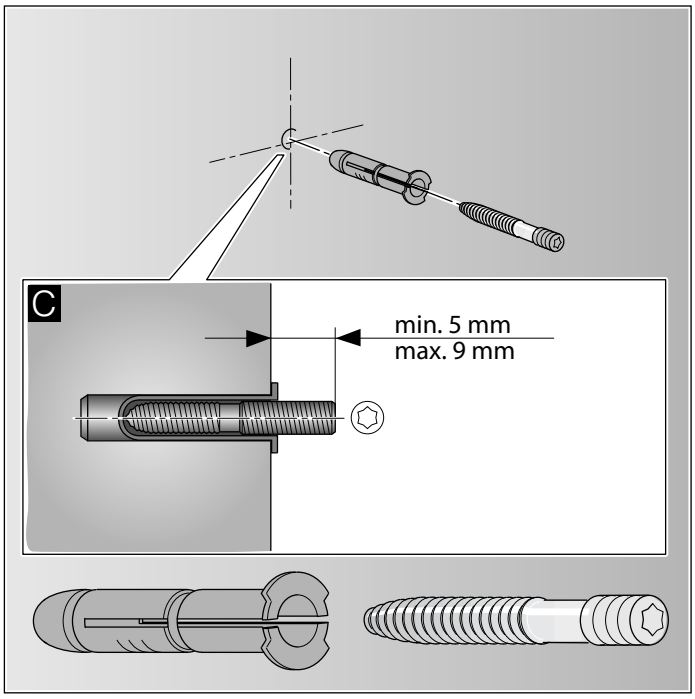


## Подвешивание и выравнивание прибора

1. Снимите защитную пленку сначала с задней стенки прибора, а после монтажа – полностью.
2. Повесьте вытяжку так, чтобы она прочно зафиксировалась на подвесных опорах. D
3. Выровняйте вытяжку по высоте, поворачивая подвесные опоры. При необходимости вытяжку можно передвинуть вправо или влево. E

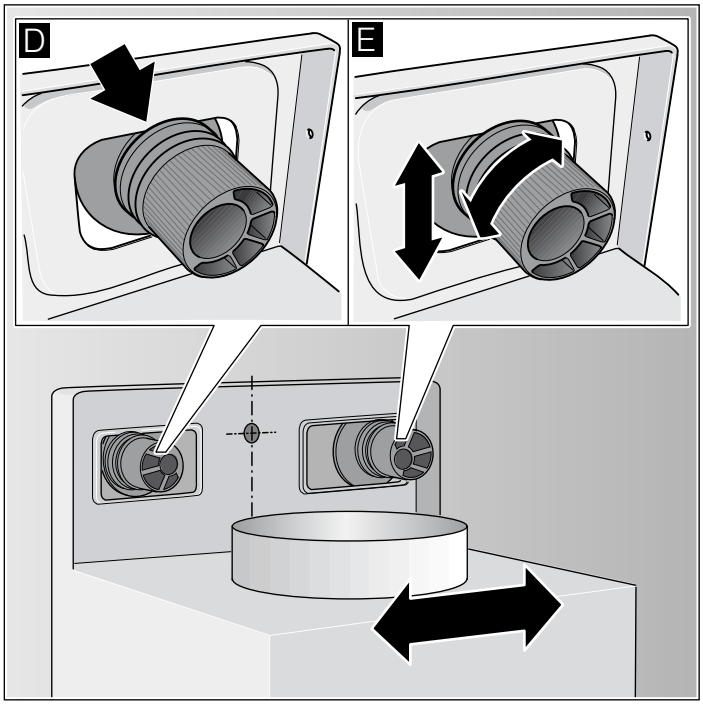


### Крепление прибора

1. Наденьте предохранительные колпачки стрелкой кверху на подвесные опоры так, чтобы они защелкнули. F
2. Туго затяните гайку с накаткой с подкладочной шайбой. G

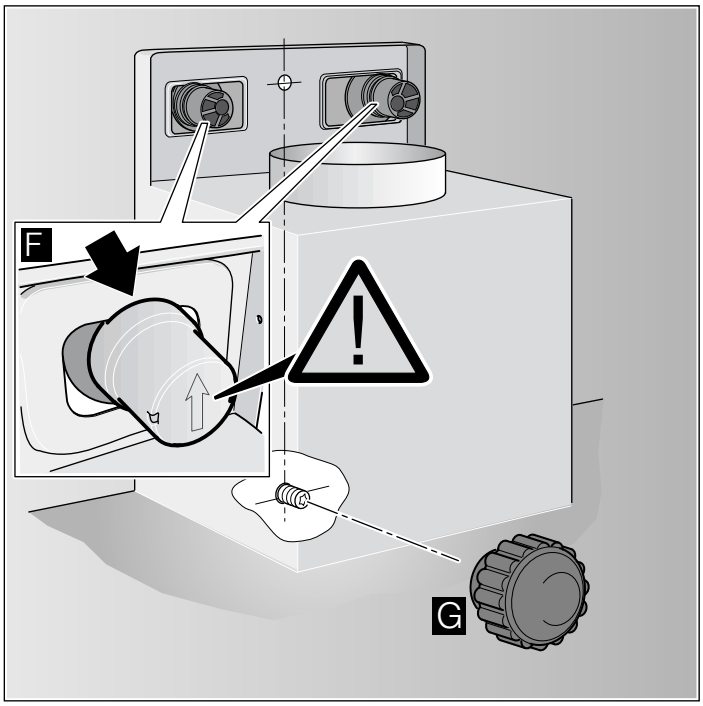

**Снятие предохранительных колпачков**

Для снятия предохранительных колпачков воспользуйтесь плоской отверткой.

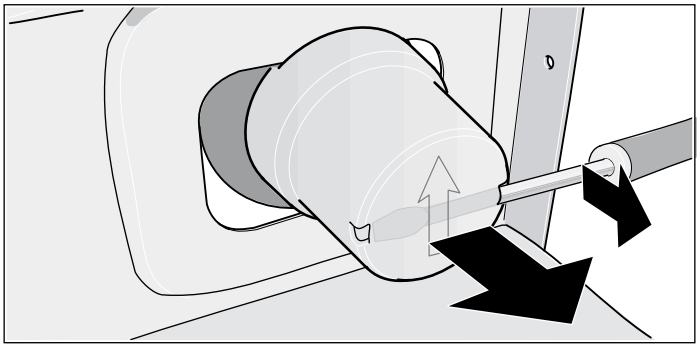

## Крепление соединений труб

**Указание:** Если используется труба из алюминия, тогда место присоединения необходимо предварительно сгладить.

**Вытяжная труба Ø 150 мм (рекомендуемая величина)**

Вытяжная труба крепится непосредственно к воздушному патрубку и соединение соответствующим образом изолируется.

**Вытяжная труба Ø 120 мм**

1. Переходной патрубок крепится непосредственно к воздушному патрубку.
2. Вытяжная труба крепится к переходному патрубку.
3. Оба места соединения соответствующим образом изолируются.

## Электрическое подключение

⚠ **Опасность поражения электрическим током!**

из-за повреждения сетевого шнура. Сетевой шнур нельзя сгибать и зажимать при установке.

Необходимые для электроподключения характеристики Вы найдете на типовой табличке внутри бытового прибора, сняв металлический жироулавливающий фильтр.

**Длина соединительного кабеля: ок. 1,30 м**

Этот бытовой прибор отвечает требованиям Правил ЕС по подавлению радиопомех.

Этот прибор разрешается подключать только к установленной согласно предписаниям розетке с защитным контактом.

Розетку с защитным контактом желательно расположить по возможности позади обшивки вытяжной трубы.

- Розетка с защитным контактом должна подключаться к электросети через собственный контур тока.
- Если по завершении монтажа вытяжки розетка с защитным контактом оказалась в недоступном месте, то в этом случае необходимо установить разъединительное устройство, как при стационарном подключении.

В случае стационарного подключения монтаж требует наличия разъединительных устройств в виде переключателей с зазорами между контактами более 3 мм и отключением всех полюсов (линейные защитные автоматы, предохранители и контакторы). Стационарное подключение выполняется только квалифицированным специалистом-электриком.

## Монтаж обшивки вытяжной трубы

⚠ **Опасность травм!**

Со стороны острых кромок при установке. При установке прибора всегда надевайте защитные перчатки.

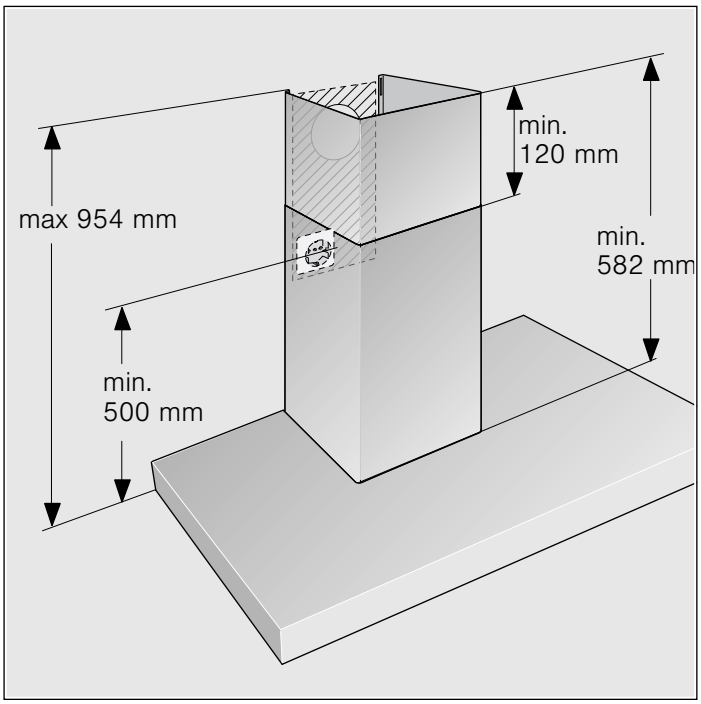


1. Разъедините секции обшивки вытяжной трубы. Снимите для этого липкую ленту.
2. Снимите защитную пленку с обеих обшивок вытяжной трубы.
3. Вставьте обе обшивки вытяжной трубы друг в друга.

   **Указания**

   - Чтобы избежать царапин, положите на край наружной обшивки для защиты от царапин бумагу.
   - Прорези во внутренней обшивке должны быть направлены вниз.

4. Обшивки вытяжной трубы установите на вытяжке.
5. Поднимите внутреннюю обшивку вверх и повесьте на крепежном уголке слева и справа. A
6. Зафиксируйте обшивку, опустив вниз. B
7. Привинтите обшивку при помощи 2 винтов сбоку к крепежному уголку. C

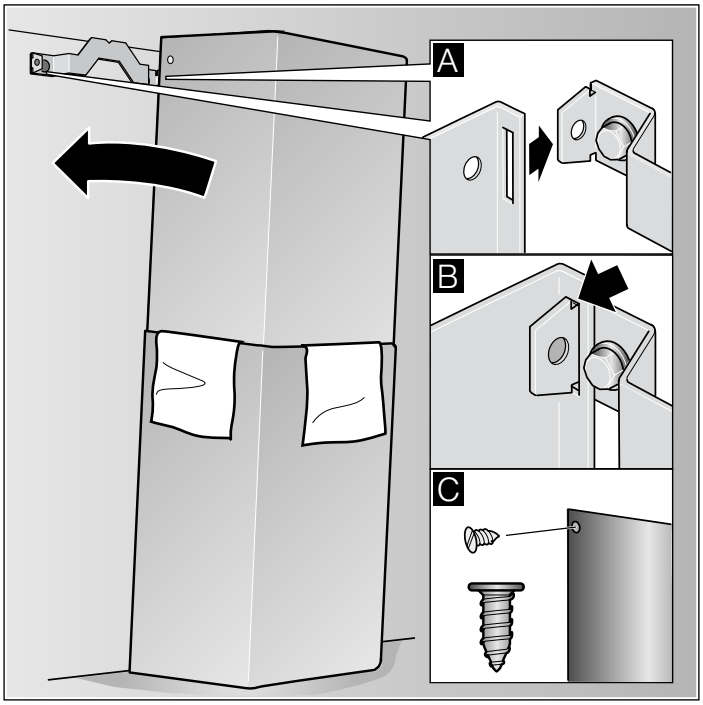

| | |
|---|---|
| 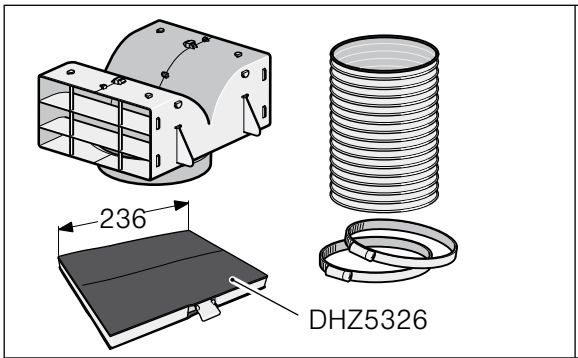 | DHZ5325 |
| 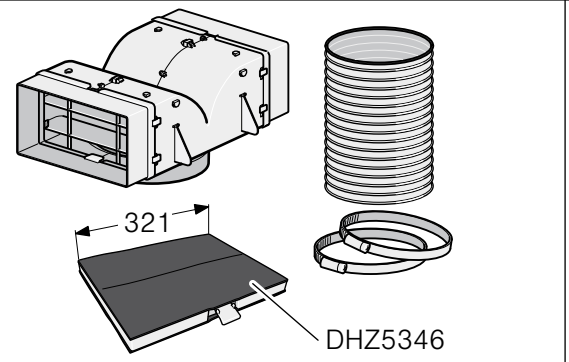 | DHZ5345 |
| 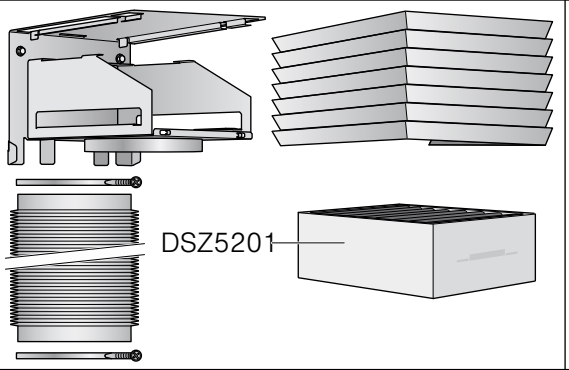 | DSZ5200 |
| 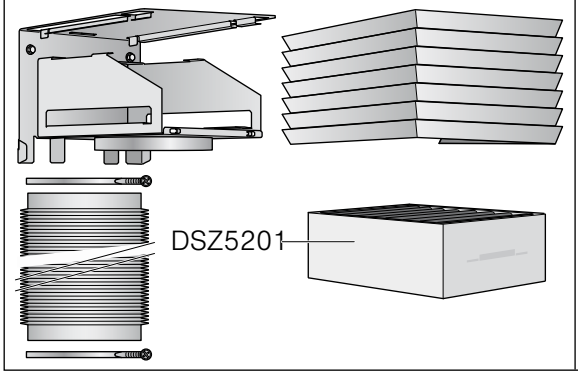 | DSZ5240 |

# Информация изготовителя о гарантийном и сервисном обслуживании

1. Изделие _____

2. Модель _____

Пункты 1-2 заполняются только в случае, если эти данные не содержатся в документах о покупке изделия (кассовый чек и/или товарный чек, товарная накладная).

3. Данная информация распространяется на крупные бытовые приборы товарного знака Bosch: газовые и электрические встраиваемые варочные панели, электроплиты, духовые шкафы, шкафы для подогрева посуды, кухонные вытяжки, печи СВЧ, встраиваемые фритюрницы, встраиваемые пароварки, встраиваемые грили, посудомоечные, стиральные, сушильные машины, стирально-сушильные машины, холодильники, морозильники, холодильники-морозильники.

АЯ46

4. Уважаемые дамы и господа, сообщаем Вам, что наша продукция сертифицирована на соответствие российским требованиям безопасности согласно Закону РФ «О защите прав потребителей».
Информацию по сертификации наших приборов, а также данные о номере сертификата соответствия и сроке его действия Вы можете получить в ООО «БСХ Бытовая техника».
Наша продукция произведена под контролем транснациональной корпорации «БСХ Бош унд Сименс Хаусгерете ГмбХ», адрес штаб-квартиры: 81739 Мюнхен, Карл-Вери Штрассе 34, Германия.
Организацией, уполномоченной изготовителем на основании договора с ним, является ООО «БСХ Бытовая техника», адрес: Москва, 119071, ул. Малая Калужская, д.19, стр.1; тел.: (495) 737-2777, факс: (495) 737-2798.

5. Обязательные сведения об энергоэффективности прибора, его технических характеристиках приведены на типовой табличке прибора или на его этикетке и/или в сопроводительной документации. Крупные бытовые приборы относятся к классу защиты от поражения электрическим током I.

## 6. Аксессуары и средства по уходу

Для безупречного функционирования Вашей техники и ухода за ней производитель рекомендует использовать только оригинальные аксессуары и средства по уходу. Оригинальные аксессуары разработаны производителем, они идеально подходят именно для Вашего прибора. Оригинальные аксессуары и средства по уходу соответствуют самым высоким требованиям качества товарного знака Bosch, они проходят заводские испытания для обеспечения максимальной надежности в работе.
По всем вопросам, связанным с аксессуарами и средствами по уходу для Вашей бытовой техники, Вы можете обратиться в авторизованные сервисные центры, перечисленные на обороте.

## 7. Гарантия изготовителя

Фирма-изготовитель предоставляет на приобретенный Вами бытовой прибор гарантию в соответствии с действующим законодательством РФ о защите прав потребителей сроком **1 год**.

**Прием заявок на ремонт в г. Москве: ☎ (495) 737-2961**

**Прием заявок на ремонт в г. Санкт-Петербурге: ☎ (812) 449-3161**

**Адреса и телефоны авторизованных сервисных центров приведены на обороте, а также в интернете: http://www.bsh-service.ru**

**Рекомендуем Вам пользоваться услугами только авторизованных сервисных центров.**

**Узнайте больше об оригинальных аксессуарах и средствах по уходу для Вашей бытовой техники в интернете: http://www.bosch-eshop.ru**

## 8. Внимание! Важная информация для потребителей

Данный прибор предназначен для использования исключительно для личных, семейных, домашних и иных нужд, не связанных с осуществлением предпринимательской деятельности либо удовлетворением бытовых потребностей в офисе предприятия, учреждения или организации. Использование прибора в целях, отличных от вышеуказанных, является нарушением правил надлежащей эксплуатации прибора.

Наличие фирменной заводской типовой таблички на приборе обязательно! Пожалуйста, убедитесь в ее наличии и сохраните ее на приборе в течение всего срока службы прибора. Удаление таблички ведет к обезличению прибора и к возможным нарушениям правил его эксплуатации.

Изготовитель не несет ответственность за недостатки в приборе, если сервисной службой будет доказано, что они возникли после передачи прибора потребителю вследствие нарушения им правил пользования, транспортировки, хранения, действий третьих лиц, непреодолимой силы (пожара, природной катастрофы и т.п.), попадания бытовых насекомых и грызунов, воздействия иных посторонних факторов, а также вследствие существенных нарушений технических требований, оговоренных в инструкции по эксплуатации, в том числе нестабильности параметров электросети, установленных ГОСТ 13109-97.

Для подтверждения даты покупки прибора при гарантийном ремонте или предъявлении иных предусмотренных законом требований убедительно просим Вас сохранять документы о покупке (чек, квитанцию, иные документы, подтверждающие дату и место покупки).

Соблюдение рекомендаций и указаний, содержащихся в инструкции по эксплуатации (правилах пользования), поможет избежать проблем в эксплуатации прибора и его обслуживании.

Неисправные узлы приборов в гарантийный период бесплатно ремонтируются или заменяются новыми. Решение вопроса о целесообразности их замены или ремонта остается за службами сервиса.

## 9. Информация о сервисе

В период и после истечения гарантийного срока наша Служба Сервиса, а также мастерские наших партнеров всегда готовы предложить Вам свои услуги. Список адресов уполномоченных изготовителем пунктов авторизованного сервисного обслуживания находится на обороте.

Срок службы крупных бытовых приборов составляет 10 лет. Срок службы изделия исчисляется с даты его покупки, либо при невозможности ее определения, с даты изготовления изделия, нанесенной на типовую табличку изделия. В соответствии со стандартом изготовителя дата изготовления маркируется FD ГГММ, где ГГ – год изготовления минус 1920, а ММ – месяц изготовления.

BOSCH

Разработано для жизни

# Адреса сервисных центров на территории России по обслуживанию бытовой техники

**http://www.bsh-service.ru**

**АБАКАН**, ИП Кобылянский Р.С., 655016, пр-т Д. Народов, д.16,
тел: (3902) 26-65-64, факс: (3902) 22-65-64
**АЛЬМЕТЬЕВСК**, ООО «Альметьевский Сервисный Центр»,
423450, Сулейкановой ул., д.10, тел: (8553) 30-25-00, 40-36-00, 43-57-00,
факс: (8553) 30-25-00
**АНГАРСК**, ПК «Телетон», 665838, 8 микрорайон, д.8-8А, а/я 2849,
тел: (3955) 56-03-90
**АНЖЕРО-СУДЖЕНСК**, ООО «Сервисный центр Регион-Мастер»,
652473, ул. Победы, д.2, тел: (38453) 5-20-33, 8-951-594-9898
**АПАТИТЫ**, ИП Корепанов А.Ю., 184209, ул. Зиновьева, д.22а,
тел: (81555) 6-61-06, факс: (81555) 6-61-06
**АРЗАМАС**, ИП Абросимов Д.А., 607224, ул. 9-е Мая, д.4,
тел: (83147) 3-07-40, 7-73-82, факс: (83147) 7-73-82
**АРМАВИР**, ООО «Форет», 352900, ул. Халтурина, д.107,
тел: (8613) 73-36-96, факс: (8613) 74-50-00
**АРХАНГЕЛЬСК**, ООО «Сервисный Центр «Мир», 163045, Гагарина ул., д.1,
тел: (8182) 27-60-66, 27-55-10, факс: (8182) 27-60-66
**АСТРАХАНЬ**, ИП Кузнецов Александр Федорович, 414041, Яблочкова ул.,
д.1В, тел: (8512) 36-84-10, 36-83-37, факс: (8512) 36-84-10
**АЧИНСК**, ИП Кудрин С.Ю., 662150, мкрн. 2, д.6,
тел: (39151) 4-42-22, 7-24-21, факс: (39151) 7-24-22
**БАЛАКОВО**, ИП Барышников Е.В., 413853, ул.Чапаева, д.159А,
тел: (8453) 44-10-15, факс: (8453) 44-10-15
**БАЛАШОВ**, ИП Рыженькина Н.С., 412309, ул. Луначарского, д.102,
тел: (9172) 13-17-78
**БАРНАУЛ**, ООО «Р.С.Ц.», 656044, ул. Попова, д.55,
тел: (3852) 48-50-67, факс: (3852) 48-40-67
**БАРНАУЛ**, ООО «Хелми-Сервис», 656049, ул. Пролетарская, д.113,
тел: (3852) 63-59-88, факс: (3852) 63-94-02
**БЕЛГОРОД**, ООО «Выбор-Сервис», 308600, Гражданский пр-т, д.32,
тел: (4722) 32-65-92, 32-69-29, 36-92-90, 36-55-16, факс: (4722) 32-69-29
**БЕЛОГОРСК**, ИП Десятник Н.В., 676850, ул. Ленина, д.43,
тел: (41641) 2-52-02
**БЕЛОРЕЧЕНСК**, ООО «Телемир», 352630, ул. Шалимова, д.33,
тел: (86155) 3-37-17, 3-29-24, факс: (86155) 3-37-17
**БЕРЕЗНИКИ**, ООО «Рембытторгтехника», 618419, ул. Л.Толстого, д.76 а,
тел: (3424) 23-71-61, факс: (3424) 23-71-61
**БИЙСК**, ИП Будникова С.Н., 659300, ул. Революции, 90,
тел: (3854) 32-91-75, 8-983-172-7390, факс: (3854) 32-91-75
**БЛАГОВЕЩЕНСК**, ООО «Амурский сервисный центр»,
675000, ул. Октябрьская, д.162, тел: (4162) 52-86-38, факс: (4162) 33-36-38
**БОГУЧАНЫ**, ООО «Сервис центр №3», 663430, ул. Ленина, д.119,
тел: (39162) 2-14-73, 2-16-35
**БРАТСК**, ИП Рудаков К.С., 665729, ул. Космонавтов, д.60,
тел: (3953) 46-85-93, 26-80-60, факс: (3953) 46-85-93
**БРАТСК**, ИП Шмаков Ю.В., 665710, ул. Снежная, д.37а,
тел: (3953) 44-91-01, факс: (3953) 44-91-01
**БРЯНСК**, ООО «Селена-Сервис», 241037, Станке Димитрова пр-т, д.28,
тел: (4832) 41-82-54, факс: (4832) 72-17-42
**ВЕЛИКИЙ НОВГОРОД**, ООО «ТКТ», 173025, ул. Кочетова, д.23А,
тел: (8162) 61-12-00, 33-59-18, факс: (8162) 61-12-00
**ВЛАДИВОСТОК**, ИП Юзефович В.Г., 690014, Народный проспект, д.11,
тел: (4232) 96-62-27
**ВЛАДИКАВКАЗ**, ООО «Арктика-Сервис», 362015, Коста пр-т, д.15,
тел: (8672) 25-01-07, факс: (8672) 25-01-07
**ВЛАДИМИР**, ООО «Владимир-Сервис», 600014, Стоителей пр-т, д.36,
тел: (4922) 36-45-18, 36-45-19, факс: (4922) 36-45-19
**ВОЛГОГРАД**, ООО «Планета Сервис», 400107, ул. Рионская, д.3,
тел: (8442) 36-64-20, 36-64-25, 36-64-26, факс: (8442) 36-64-26
**ВОЛГОГРАД**, ООО «Толиман», 400050, Кузнецова ул., д.49,
тел: (8442) 27-05-06, факс: (8442) 27-05-07
**ВОЛГОГРАД**, ООО «Толиман», 400082, 50-ти лет Октября ул., д.17,
тел: (8442) 62-93-74, факс: (8442) 62-93-74
**ВОЛГОГРАД**, ООО «Толиман», 400117, 8-й воздушной армии ул., д.35,
тел: (8442) 35-15-81, факс: (8442) 35-15-81
**ВОЛГОДОНСК**, ИП Ибрагимов Марат Асгатович, 347387, К. Маркса ул., д.30,
тел: (8639) 25-29-29, факс: (8639) 25-29-29
**ВОЛЖСКИЙ**, ООО «Толиман», 404109, Труда пл., д.10,
тел: (8443) 58-75-72, факс: (8443) 58-75-72
**ВОЛОГДА**, ИП Коновалов С.А., 160013, ул. Пошехонское шоссе, д.6а,
тел: (8172) 71-59-69, 71-81-29, факс: (8172) 71-59-69
**ВОЛОГДА**, ООО «Авторизованный Центр «Пионер Сервис», 160024,
ул. Северная, д.34, тел: (8172) 28-38-94, 28-38-93, факс: (8172) 28-38-94
**ВОРКУТА**, ООО «МЕГА», 169900, ул. Тиманская, д.8А,
тел: (82151) 6-60-06, факс: (82151) 6-60-06
**ВОРОНЕЖ**, ИП Михайлов Андрей Игоревич, 394055, Ворошилова ул.,
д.38А, тел: (4732) 72-36-66, 25-71-72, факс: (4732) 25-92-44
**ВОТКИНСК**, ООО «Рит-Сервис», 427739, ул. Кирова, д.19,
тел: (34145) 42002, факс: (34145) 42002
**ГРОЗНЫЙ**, ООО «Техноплюс», 364029, ул. Ханкальская, д.75,
тел: (928) 891-02-86, 024-56-66
**ДИВНОГОРСК**, ИП Митяев Д.Н., 663090, ул. Школьная, д.31А,
тел: (39144) 3-52-65
**ДИМИТРОВГРАД**, ИП Федотов С.А., 433505, ул. Октябрьская, д.63,
тел: (8423) 52-86-59, 59-14-64, факс: (8423) 52-86-59
**ЕКАТЕРИНБУРГ**, ООО «Евротехника-Сервис», 620146, ул. Бардина, д.28,
тел: (3432) 43-98-26, 43-26-11, факс: (3433) 59-50-50
**ЕЛЕЦ**, ИП Шульгин А.И., 399776, ул. 220-й Стрелковой дивизии, 1а,
тел: (4746) 73-72-62, 905-684-66-73, факс: (4746) 76-75-83
**ЖЕЛЕЗНОГОРСК**, ИП Гречанников А.В., 662978, пр-т Ленинградский, д.21,
кв.24, тел: (39197) 7-00-28, 8-908-223-4028, факс: (39197) 7-00-28
**ЗЕЛЕНОГРАД**, ООО «Пульсар», 124365, г. Зеленоград, корп. 1604,
тел: (499) 738-43-33, 717-80-74, факс: (499) 738-43-33
**ЗЛАТОУСТ**, ООО «Рембыттехника - Сервис», 456228, ул.Таганайская, д.204,
тел: (3513) 65-37-47, факс: (3513) 65-13-56
**ИВАНОВО**, ООО «Центр ремонтных услуг», 153048, Генерала Хлебнико-
ва ул., д.36, тел: (4932) 29-17-38, 29-15-10, 23-76-71, факс: (4932) 29-17-38
**ИЖЕВСК**, ООО «ДС», 426000, ул. К. Маркса, д.393,
тел: (3412) 43-16-62, 43-50-64, факс: (3412) 43-16-62
**ИЖЕВСК**, ООО Служба сервиса «Ваш Дом», 426057, ул. В.Сивкова, д.152,
тел: (3412) 24-95-19, 77-10-10, факс: (3412) 24-95-13
**ИНТА**, ИП Нестерович Я.Н., 169830, ул. Кирова, д.29,
тел: (82145) 6-38-19, факс: (82145) 6-38-19
**ИРКУТСК**, ООО «Комту-Сервис Центр», 664047, Партизанская ул., д.46А,
тел: (3952) 20-89-02, 22-27-32, 29-10-48, факс: (3952) 29-10-48
**ИРКУТСК**, ПК «Телетон», 664081, ул. Пискунова, д.156,
тел: (3952) 42-66-27, 53-41-66, факс: (3952) 42-70-15
**ЙОШКАР-ОЛА**, ИП Бешкарева С.В., 424000, ул. Советская, д.173,
тел: (8362) 45-73-68, факс: (8362) 45-73-68
**КАЗАНЬ**, ООО «Компания Ваш сервис», 420032, ул.Алафузова, д.10/12,
тел: (8432) 90-58-66, 90-34-99, факс: (8435) 54-11-46
**КАЗАНЬ**, ООО «Луазо», 420080, Декабристов ул., д.106Б,
тел: (8432) 60-04-12, 62-46-14, факс: (8435) 62-46-14
**КАЛИНИНГРАД**, ООО «РемТехСервис», 236011, Судостроительная ул., д.75,
тел: (4012) 30-38-00, факс: (4012) 30-38-30
**КАЛУГА**, ООО «Мастер-Сервис», 248001, ул. Суворова, 117, стр. 3,
тел: (4842) 56-18-21, 56-18-22, факс: (4842) 54-75-61
**КАМЕНСК-УРАЛЬСКИЙ**, ИП Шайдуров С.А., 623409, ул. Ленина, д.95,
тел: (3439) 37-02-03, 8-950-547-1015, факс: (3439) 37-02-03
**КАНАШ**, ИП Димитриев Юрий Сергеевич, 429330, Полевая ул., д.20,
тел: (8353) 34-14-63, 34-16-19, факс: (8353) 32-31-67
**КАНСК**, ООО «Электроника плюс интернешнл», 663614, ул. Яковенко, д.74,
тел: (39161) 2-33-52, 3-87-90, факс: (39161) 3-87-90
**КЕМЕРОВО**, ООО «Кузбасс-Импорт-Сервис», 650060, пр-т Ленина, 137/3,
тел/факс: (3842) 51-05-33
**КИНЕШМА**, ООО «Рембыттехника», 155800, ул. Правды, д.7Б,
тел: (49331) 2-16-39, 2-16-02, факс: (49331) 2-16-39
**КИРОВ**, ООО «Квадрат Сервис», 610014, ул. Производственная, д.24-а,
тел: (8332) 51-35-55, факс: (8332) 51-35-55
**КИРОВ**, ООО «ТВКОМ», 610001, пр-т Октябрьский, д.116а,
тел: (8332) 54-40-42, факс: (8332) 54-40-42
**КИРОВ**, ООО «ЦПС-Киров», 610000, Московская ул., д.9,
тел: (8332) 35-55-13, факс: (8332) 38-20-60
**КОЛОМНА**, ООО «Росинка-2», 140411, пр. Кирова, д.15,
тел: (4966) 14-14-86, 14-63-64, факс: (4966) 14-14-86
**КОМСОМОЛЬСК-НА-АМУРЕ**, ООО «Гамбит», 681010, Вокзальная ул., д.41,
тел: (4217) 53-21-31, 53-67-91, факс: (4217) 20-10-90
**КОРЕНОВСК**, ИП Юдаков Д.В., 353180, ул. Пурыхина, д.2а,
тел: (86142) 4-24-48, 4-43-59, факс: (86142) 4-43-59
**КОСТРОМА**, ООО «Сервисый центр «Гепард», 156000, Молочная гора ул.,
д.3, тел: (4942) 31-25-01, 39-00-48, факс: (4942) 31-25-01
**КРАСНОДАР**, ИП Краснощеков Ю.Н., 350000, ул. Горького, д.104,
тел: (861) 292-77-90, 624-17-26, факс: (861) 253-50-20
**КРАСНОДАР**, ООО «Кубаньрембытуслуги», 350049, ул. Северная, д.237,
тел: (861) 255-46-72, 279-60-15, факс: (861) 279-60-15
**КРАСНОЯРСК**, ИП Близницов И.Л., 660020, ул. Дудинская, д.12А,
тел: (391) 229-65-95, 201-92-28, 201-89-22, факс: (391) 229-65-95
**КУРГАН**, ООО «Товарищество предпринимателей»,
640020, ул. Красина, д.41, тел: (3522) 45-87-54, факс: (3522) 45-76-38
**КУРСК**, ИП Сунцов А.Г., 305044, ул. Станционная, д.4А,
тел: (4712) 39-38-00, факс: (4712) 39-37-47
**ЛЕСОСИБИРСК**, ИП Головинов Е.Г., 662544, ул. 60 лет ВЛКСМ, 11-33,
тел: (39145) 2-37-61, 8-904-892-9300
**ЛИВНЫ**, ООО «Эл-сервис», 303850, ул. Дружбы народов, д.121,
тел/факс: (4867) 72-10-07
**ЛИПЕЦК**, ООО «Владон», 398032, ул. Космонавтов, д.66,
тел: (4742) 31-25-17, 33-45-95, факс: (4742) 31-25-17
**ЛИПЕЦК**, ООО «Сервисный центр «Фолиум», 398016, Космонавтов ул., д.8,
тел: (4742) 34-07-13, факс: (4742) 35-37-57
**ЛИСКИ**, ИП Туровинина Инна Вячеславовна, 397901, Коммунистическая ул.,
д.32, тел: (4739) 14-21-55, 14-05-15, факс: (4739) 14-21-55
**МАГАДАН**, ИП Терехин В.Я., 685030, ул. Гагарина, 28/2, маг. «XXI век»,
тел: (4132) 65-13-65, факс: (4132) 65-47-47
**МАЙКОП**, ООО «Электрон-Сервис», 358018, ул. Димитрова, 25,
тел/факс: (8772) 55-62-38
**МАХАЧКАЛА**, ИП Шамилов И.Д., 367026, пр. Имама Шамиля, д.20,
тел: (8722) 64-71-33, 64-28-95, факс: (8722) 64-71-33
**МАХАЧКАЛА**, ИП Аблав З.А., 367000, ул. Нурадилова, д.52,
тел: (8722) 67-64-88, факс: (8722) 78-04-14
**МАХАЧКАЛА**, ИП Эмирбеков А.А., 367000, ул. Ленина, д.113а,
тел: (8722) 67-95-87, факс: (8722) 67-95-87
**МЕЖДУРЕЧЕНСК**, ИП Бахчаев А.А., 652870, ул. Пушкина, д.2,
тел: (38475) 5-35-00
**МИАСС**, ООО «Рембыттехника - Сервис», 456228, Автозаводцев пр-т, д.8,
тел: (3513) 55-59-40
**МИНЕРАЛЬНЫЕ ВОДЫ**, ИП Чернявский Е.В., 357203, ул. Горького, 37,
тел: (87922) 6-90-41, факс: (8793) 33-93-69
**МИНЕРАЛЬНЫЕ ВОДЫ**, ИП Чернявский Евгений Витальевич, 357212,
50 лет Октября ул., д.67, тел: (918) 759-99-14
**МОЖГА**, ООО «Рит-Сервис», 427790, ул. Можгинская, д.51,
тел: (34139) 32049, факс: (34139) 32049
**МОСКВА**, ООО «БСХ Бытовая техника», 119071, ул. Малая Калужская,
д.19, стр.1, тел: (495) 737-29-61, факс: (495) 737-29-82
**МУРМАНСК**, ООО «Авторизованный Центр «Пионер Сервис»,
183038, ул. Свердлова, д.19А, тел: (8152) 70-39-30, факс: (8152) 70-39-30
**МУРМАНСК**, ООО «Лидер-Сервис», 183038, ул.Книповича, д.46,
тел: (8152) 40-00-83, 44-47-49, факс: (8152) 40-00-83
**МУРОМ**, ИП Серкова Т.А., 602267, ул. Московская, д.1,
тел/факс: (4923) 43-35-54
**НАБЕРЕЖНЫЕ ЧЕЛНЫ**, ИП Мамедова Т.А., 423819, пр-т Мира, д.46, кв.112,
тел: (8552) 38-24-96, факс: (8552) 38-24-97
**НАБЕРЕЖНЫЕ ЧЕЛНЫ**, ООО «Элекам Сервис Плюс», 423815,
пр-т Вахитова, д.20, тел: (8552) 39-39-43, 38-85-27, факс: (8552) 39-39-43
**НАЛЬЧИК**, ООО «Альфа-Сервис», 360000, Ленина пр-т, д.24,
тел: (8662) 42-04-30, 42-04-54, факс: (8662) 42-04-54
**НАХОДКА**, ИП Кураков С.Ф., 692922, ул. Пограничная, д.40,
тел: (4236) 63-03-62, факс: (4236) 62-99-54
**НЕФТЕЮГАНСК**, ИП Кожухин А.Ю., 628311, ул. 16А микрорайон, д.85,
тел: (3463) 25-19-90, факс: (3463) 25-19-90
**НИЖНЕВАРТОВСК**, ИП Шахматов Н.Г., 628600, ул.Пионерская, д.30 А,
тел: (3466) 64-22-63, 56-68-13, 53-03-60, факс: (3466) 64-22-63
**НИЖНИЙ НОВГОРОД**, ООО «Симона», 603074, Сормовское шоссе, д.15А,
тел: (8312 ) 41-47-20, 41-38-85, факс: (8312 ) 75-44-57
**НИЖНИЙ ТАГИЛ**, ООО «Радиоимпорт», 622002, ул. Быкова, д.24/22,
тел: (3435) 45-11-80, факс: (3435) 45-11-80
**НОВОКУЗНЕЦК**, ООО «Сибсервис», 654066, ул. Грдины, 18,
тел: (3843) 33-07-35, 8-904-967-9292
**НОВОМОСКОВСК**, ООО «ЕСКО», 301650, ул. Московская, 10а,
тел: (48762) 6-46-46, 3-46-46, факс: (48762) 6-46-46
**НОВОРОССИЙСК**, ООО «Аргон-Сервис», 353905, ул. Серова, д.14,
тел: (8617) 63-11-15, 63-03-95, факс: (8617) 63-03-95
**НОВОСИБИРСК**, ООО «Бирюса», 630030, ул. Первомайская, д.220,
тел: (383) 337-36-96, 337-16-16, факс: (383) 337-36-26
**НОВОСИБИРСК**, ООО «ЭН-студио», 630132, ул. Железнодорожная, д.14,
тел: (383) 221-42-16, 263-76-37, факс: (383) 220-51-73
**НОГИНСК**, ИП Запышный А.И., 142407, ул. 3-го Интернационала, д.175,
тел: (496) 519-32-02, 519-32-77, факс: (496) 519-32-02
**НОРИЛЬСК**, ИП Сергеенко О.В., 663300, ул. Комсомольская, д.38-81,
тел: (3919) 36-64-64
**ОБНИНСК**, ООО «Радиотехника», 249030, Курчатова ул., д.46,
тел: (48439) 5-31-31, 6-44-14, 5-63-50, факс: (48439) 6-44-14
**ОМСК**, ЗАО «Евротех-Сервис», 644024, ул. Маршала Жукова, д.91,
тел: (3812) 53-08-81, тел/факс: (3812) 58-06-87
**ОРЕЛ**, ИП Гусева Ольга Викторовна, 302043, Комсомольская ул., д.241,
тел: (4862) 72-16-95, 8 (919) 201-09-30, факс: (4862) 72-16-95
**ОРЕЛ**, ИП Кожухов П.С., 302030, пл. Мира, д.3,
тел: (4862) 43-67-65, факс: (4862) 47-09-43
**ОРЕНБУРГ**, ООО «Ликос-Сервис плюс», 460006, ул. Невельская, д.8А,
тел: (3532) 57-24-91, 57-24-94, 57-26-68, 79-23-68, факс: (3532) 57-24-91
**ОРСК**, ООО «Аста - Сервис», 462431, ул. Краматорская, д.50,
тел: (3537) 21-36-66, 25-98-03, факс: (3537) 28-28-78
**ПЕНЗА**, ООО «Арсенал-Сервис», 440600, ул. Кураева, 1а,
тел: (8412) 52-19-21, 95-99-99, факс: (8412) 52-19-21
**ПЕНЗА**, ООО «Евростиль-Пенза», 440600, ул. Володарского, 22а,
тел: (8412) 54-43-01, 52-33-33, факс: (8412) 54-43-01
**ПЕРМЬ**, ООО «Импорт-Сервис», 614107, ул. Инженерная, д.10,
тел: (3422) 65-69-83, 66-12-60, факс: (3422) 60-14-41
**ПЕРМЬ**, ООО «Сатурн-Сервис», 614070, бульвар Гагарина, д.24,
тел: (8342) 259-66-59, факс: (8342) 259-66-59
**ПЕРМЬ**, ИП Юдин С.В., 614068, ул. Крисанова, д.29,
тел: (3422) 36-30-33, факс: (3422) 38-33-80
**ПЕТРОЗАВОДСК**, ООО «Фирма «Акант - Сервис», 185002, ул. Суоярвская,
д.8, тел: (8142) 72-20-56, 72-20-34, факс: (8142) 72-20-56
**ПЕТРОПАВЛОВСК-КАМЧАТСКИЙ**, ИП Тихомирова Е.А.,
683024, ул. Лукашевского, д.23, тел: (4152) 26-32-00
**ПОВОРИНО**, ИП Чигарев П.Н., 397350, ул. Советская, д.76,
тел: (4737) 62-31-10
**ПРОКОПЬЕВСК**, ООО «Альфа», 653004, ул. Шишкина, д.39А,
тел/факс: (3846) 62-62-64
**ПСКОВ**, ООО «МиниМакс», 180019, Рижский пр., д.49,
тел/факс: (8112) 72-13-90
**ПЯТИГОРСК**, ИП Соколов И.В., 357500, пр-т Калинина, д.19,
тел: (8793) 97-35-98, 33-97-97, факс: (8793) 97-35-98
**ПЯТИГОРСК**, ИП Чернявский Е.В., 357551, ул. 1-я Набережная, д.32, кор.4,
тел: (8793) 33-17-29, факс: (8793) 33-17-29
**РОССОШЬ**, ИП Дубровин Сергей Алексеевич, 396655, Пролетарская ул.,
д.148, тел: (4739) 64-76-76, факс: (4739) 63-02-52
**РОСТОВ-НА-ДОНУ**, ООО «Адис-Сервис», 344006, Социалистическая ул.,
д.141, тел: (863) 263-43-98, факс: (863) 263-43-98
**РОСТОВ-НА-ДОНУ**, ООО «Абрис-Плюс», 344018, Буденновский пр-т, д.72А,
тел: (863) 244-35-90, факс: (863) 299-36-00
**РЫБИНСК**, ООО «Транс-экспедиция», 152920, пр-т Серова, д.8,
тел: (4855) 28-65-10, факс: (4855) 28-65-10
**РЯЗАНЬ**, ООО «Арктика - Сервис», 390046, Яхонтова ул., д.19,
тел: (4912) 21-13-97, 21-57-20, 25-40-96, факс: (4912) 21-05-70
**САМАРА**, ООО «Фирма «Сервис-Центр», 443096, Мичурина ул., д.15,
оф.307, тел: (8462) 63-74-74, 63-75-75, факс: (8462) 63-74-74
**САМАРА**, ООО «Энон-Сервис», 443090, ул. Советской Армии, д.148,
тел: (8462) 24-53-39, 24-07-40, факс: (8462) 24-53-39
**САНКТ-ПЕТЕРБУРГ**, ООО «БСХ Бытовая техника», 195009,
Свердловская наб., д.4Б, тел: (812) 449-31-61, факс: (812) 449-31-62
**САНКТ-ПЕТЕРБУРГ**, ООО «Точно в срок», 196105, ул. Свеаборгская, д.10,
тел: (812) 369-00-72, 368-22-05, 369-20-13, факс: (812) 369-00-72
**САНКТ-ПЕТЕРБУРГ**, ООО «Альбатрос-Сервис»,
192148, ул.Седова, д.37, лит. А, тел: (812) 336-40-13,
336-40-12, 560-24-66, 568-09-58, факс: (812) 336-40-13
**САРАНСК**, ООО «Верона», 430000, ул. Пролетарская, 36,
тел/факс: (8342) 48-31-11
**САРАПУЛ**, ООО «Рит-Сервис», 427760, Азина ул., д.92,
тел: (34147) 3-30-79, факс: (34147) 3-30-79
**САРАТОВ**, ООО «Волга сервис», 410012, Московская ул., д.134/146,
тел: (8452) 52-37-74, 27-22-68, факс: (8452) 52-37-74
**САРАТОВ**, ООО «Сар-сервис», 410004, 4-й Вакуровский пр-д, д.4,
тел: (8452) 51-00-99, факс: (8452) 51-00-99
**САСОВО**, ИП Гусев В.А., 391430, ул. Малышева, д.49,
тел: (49133) 5-14-31, 2-03-11, факс: (49133) 5-14-31
**СМОЛЕНСК**, ООО «Техносат-Сервис», 214018, ул. Раевского, д.2А,
тел: (4812) 55-27-56, факс: (4812) 65-94-53
**СОЧИ**, ООО «Союз-Сервис», 354000, ул. Московская, д.5,
тел: (8622) 64-33-22, факс: (8622) 64-10-00
**СОЧИ**, ООО «Техинсервис», 354068, Донская ул., д.3/3,
тел: (8622) 62-02-95, факс: (8622) 62-02-95
**СТАВРОПОЛЬ**, ООО «Техно-Сервис», 355044, ул. 7-я Промышленная, д.6,
тел: (8652) 39-30-30, факс: (8652) 39-30-30
**СТАРЫЙ ОСКОЛ**, ЗАО «Авантаж-Информ», 309509, м-н Лебединец, д.1А,
тел: (4725) 24-62-27, факс: (4725) 24-73-49
**СУРГУТ**, ООО «АСЦ Интерсервис», 628400, пр. Комсомольский, д.21, кв.111,
тел: (3462) 25-25-63, 25-95-40, факс: (3462) 25-69-70
**СЫЗРАНЬ**, ОАО «Радуга», 446001, ул. Победы, д.16,
тел: (8464) 33-17-62, 98-40-92, факс: (8464) 33-23-64
**СЫЗРАНЬ**, ООО «Сервис-электро», 446001, пер. Достоевского, д.7,
тел: (8464) 91-06-92, факс: (8464) 91-06-92
**СЫКТЫВКАР**, ООО «Домосервис», 167000, ул. Первомайская, д.78, оф.37,
тел: (8212) 22-84-90, 57-10-12, факс: (8212) 22-84-90
**ТАГАНРОГ**, ИП Казарян Вазген Андраникович, 347900, Спартаковский пер.,
д.2, тел: (8634) 38-38-65, факс: (8634) 38-38-65
**ТАГАНРОГ**, ООО «БЕСТ Сервис», 347900, пер. Смирновский, д.45,
тел: (8634) 37-90-66, 37-99-66, факс: (8634) 37-99-85
**ТАМБОВ**, ООО ТТЦ «Атлант-Сервис», 392000, ул. Московская, д.23А,
тел: (4752) 72-63-46, 72-66-56, факс: (4752) 71-91-19
**ТВЕРЬ**, ООО «Стэко-Сервис», 170002, Чайковского пр-т, д.100,
тел: (4822) 32-00-23, 35-40-81, факс: (4822) 35-40-81
**ТОЛЬЯТТИ**, ООО «Хелена-Сервис», 445039, ул. Дзержинского, д.25а,
тел: (8482) 51-17-77, факс: (8482) 51-17-77
**ТОМСК**, ИП Бабин А.П., 634021, ул. Герцена, д.72,
тел: (3822) 52-32-25, 52-33-42, факс: (3822) 52-33-42
**ТУЛА**, ООО «Дуэт сервис», 300024, Жуковского ул., д.13,
тел: (4872) 36-26-30, факс: (4872) 36-30-31
**ТЮМЕНЬ**, ООО «Евросервис», 625035, пр-д. Геологоразведчиков, д.33,
тел: (3452) 97-82-52, факс: (3452) 26-06-06
**УЛАН-УДЭ**, ИП Митрофанов С.А., 670000, ул. Ербанова, д.28,
тел: (3012) 21-89-63, факс: (3012) 21-89-63
**УЛЬЯНОВСК**, ООО «Мастер-Сервис», 432017, ул. Минаева, д.42,
тел: (8422) 32-07-33, 32-49-56, факс: (8422) 32-07-33
**УРАЙ**, ООО «ПиП», 628284, ул. Аэропорт, д.29,
тел: (3467) 63-15-15, факс: (3467) 63-15-15
**УССУРИЙСК**, ООО «Техносервис», 692525, ул. Советская, д.96,
тел: (4234) 33-53-05, 33-51-80, факс: (4234) 33-51-80
**УФА**, ИП Салынов А.В., 450104, ул.Российская, д.45/1,
тел: (3472) 35-27-55, факс: (3472) 33-72-46
**УФА**, ООО НПП «АККО», 450005, ул. Пархоменко, д.106,
тел: (3472) 72-02-52, 74-15-05, факс: (3472) 72-02-52
**ХАБАРОВСК**, ООО «Сервисный центр «ЭНКА техника», 680007,
ул. Волочаевская, д.8, тел: (4212) 23-33-33, 21-60-39, факс: (4212) 21-60-39
**ХАНТЫ-МАНСИЙСК**, ИП Климин А.А., 628012, ул. Обская, д.29,
тел: (3467) 30-00-05, факс: (3467) 30-00-01
**ЧАЙКОВСКИЙ**, ООО «Рит-Сервис», 617764, ул. Вокзальная, д.41,
тел: (3424) 45-74-74, 43-20-39, факс: (3412) 45-74-74
**ЧЕБОКСАРЫ**, ООО «ВТИ-Сервис», 428029, пр. И. Яковлева, д.4/2,
тел: (8352) 63-72-98, факс: (8352) 63-73-24
**ЧЕБОКСАРЫ**, ООО «ВТИ-Сервис», 428009, пр. М. Горького, д.32/25,
тел: (8352) 41-70-24, 43-15-32, факс: (8352) 41-70-24
**ЧЕЛЯБИНСК**, ООО «Логос-Сервис», 454026, Победы пр-т, д.292,
тел: (3517) 41-34-03, факс: (3517) 93-61-49
**ЧЕЛЯБИНСК**, ООО ТТЦ «Рембыттехника», 454081, Артиллерийская ул.,
д.102, тел: (3517) 71-17-12, факс: (3517) 71-17-12
**ЧЕРЕПОВЕЦ**, ИП Астапович И.С., 162625, ул. Моченкова, д.18,
тел: (8202) 29-55-64, факс: (8202) 29-55-64
**ЧЕРЕПОВЕЦ**, ООО «Авторизованный Центр «Пионер Сервис», 162600,
Советский пр-т, д.88, тел: (8202) 20-53-91, 20-53-94, факс: (8202) 20-53-94
**ЧИТА**, ООО «Славел-Сервис», 672039, ул. Шилова, д.100,
тел: (3022) 41-51-05, 41-51-07, факс: (3022) 35-26-26
**ЧИТА**, ООО «Архимед», 672010, ул. Анохина, д.10, тел: (3022) 36-47-01
**ЭЛИСТА**, ИП Долинский Владимир Николаевич, 358009, 3-й мкр., д.21А,
тел: (84722) 9-52-07, факс: (84722) 9-52-07
**ЮЖНО-САХАЛИНСК**, ООО «Сервис-ДВ», 693000, пр-т Коммунистический,
д.21, тел: (4242) 76-06-66, 76-06-06, факс: (4242) 42-99-54
**ЯКУТСК**, ООО «СЦ «Физтех-Сервис», 677000, Октябрьская ул., д.1/1,
тел: (4112) 33-69-44, 39-00-80, 39-00-81, факс: (4112) 33-69-44
**ЯРОСЛАВЛЬ**, ЗАО «ТАУ», 150049, Московский пр-т, д.1А, стр.5,
тел: (4852) 26-65-37, факс: (4852) 79-66-77
**ЯРОСЛАВЛЬ**, ООО «Сервис центр ВИРТ», 150003, ул. Республиканская, д.3,
тел: (4852) 58-22-11, 58-12-87, факс: (4852) 58-12-86

Внимание! Список сервисных центров постоянно обновляется.

Robert Bosch Hausgeräte GmbH
Carl-Wery-Straße 34
81739 München
DEUTSCHLAND

(900705)